Honeywell
Honeywell Information Systems Italia

DSS 156/157 SUBSYSTEM

0896483 U
0896484 R
0896608 J
0896609 N

PWB's
SCHEMATICS

8F

Honeywell
Honeywell Information Systems Italia

Honeywell
Honeywell Information Systems Italia

AFL

TABLE OF CONTENTS
VOLUME 8F

This publication is applicable for those products having the following product codes :
. 0896484 R - 0896483 U - 0896608 J - 0896609 N

Schematics binder, 3 screws

Window

T.o.C. 4.819.2.009.1 1/2 - 2/2

Schematics :

Pwb	CONT 2B	01553083.		
"	CONT 2C	01553084.		
"	FILT	78B104299		
"	FLIC 2A	01553085.		
"	FLIC 2B	01553086.		
"	FLIC 2C	01553087.		
"	FLIC 2D	01553088.		
"	FLIP 2A	01553089.		
"	FLIP 2B	01553090.		
"	FLIP 2C	01553091.		
"	FLIP 2D	01553092.		
"	FLIP 2E	01553093.		
"	FLIP 2F	78B103412		
"	FLIP 2G	78B103409		4.041.0.885.
"	FLJK 2A	01553094.	F.C.O. Status Log. E.U. SCM 157	4.041.0.886.
"	FLJK 2B	01553095.		4.041.0.887.
"	GEMA 2A	01553027.		4.041.0.888.
"	INOR 2A	78B103440		
"	INVE 2A	01553032.		
"	LIMI 2A	78B105743		
"	LIRI	78B104219		
"	LOCO 2A	01553096.		
"	LOCO 2B	01553137.		
"	LOCO 2C	01553098.		
"	LOCO 2D	01553099.		
"	LOCO 2E	01553100.		
"	LOSE 2G	01553044.		
"	LOVA 2A	01553101.		
"	LOVA 2B	01553102.		
"	LOVA 2G	01553103.		

815

Questa pubblicazione è valida per i prodotti aventi i seguenti codici :
. 0896484 R - 0896483 U - 0896608 J - 0896609 N

Raccoglitore per schemi, a 3 viti

Finestra

Indice 4.819.2.009.1 1/2 - 2/2

Schemi :

Piastrina	CONT 2B	01553083.		
"	CONT 2C	01553084.		
"	FILT	78B104299		
"	FLIC 2A	01553085.		
"	FLIC 2B	01553086.		
"	FLIC 2C	01553087.		
"	FLIC 2D	01553088.		
"	FLIP 2A	01553089.		
"	FLIP 2B	01553090.		
"	FLIP 2C	01553091.		
"	FLIP 2D	01553092.		
"	FLIP 2E	01553093.		
"	FLIP 2F	78B103412		4.041.0.885.
"	FLIP 2G	78B103409	Evoluzione schemi U.E. SCM 157	4.041.0.886.
"	FLIK 2A	01553094.		4.041.0.887.
"	FLIK 2B	01553095.		4.041.0.888.
"	GEMA 2A	01553027.		
"	INOR 2A	78B103440		
"	INVE 2A	01553032.		
"	LIMI 2A	78B105743		
"	LIRI	78B104219		
"	LOCO 2A	01553096.		
"	LOCO 2B	01553137.		
"	LOCO 2C	01553098.		
"	LOCO 2D	01553099.		
"	LOCO 2E	01553100.		
"	LOSE 2G	01553044.		
"	LOVA 2A	01553101.		
"	LOVA 2B	01553102.		
"	LOVA 2G	01553103.		

Pwb	PATE 2A	01553053.			
"	PHOS D	01553079.			
"	RECO 2A	01553104.			
"	RECO 2B	78B103407			
"	REDI 2B	01553105.			
"	REGI 2A	01553106.			
"	REGI 2B	01553107.			
"	RICO B	01543467.			
"	RILE 2B	78B103442			4.041.0.885.
"	RIRA 2A	01553121.			4.041.0.886.
"	RIRI 2A	01553108.	F.C.O. Status Log. E.U.	SCM 157	4.041.0.887.
"	SHIF 2A	01553109.			4.041.0.888.
"	SHSI 2A	01553110.			
"	SPIL 2A	01553111.			
"	TACO	01543419.			
"	TAPO 2A	01553112.			
"	TASE 2B	78B103446			
"	TERE 2A	01553082.			
"	TRAN 2A	01553113.			
"	TRIN 2B	01553114.			
"	UN13 2A	01553115.			

0610219

Piastrina	PATE 2A	01553053.			
"	PHOS D	01553079.			
"	RECO 2A	01553104.			
"	RECO 2B	78B103407			
"	REDI 2B	01553105.			
"	REGI 2A	01553106.			
"	REGI 2B	01553107.			
"	RICO B	01543467.			
"	RILE 2B	78B103442			
"	RIRA 2A	01553121.			4.041.0.885.
"	RIRI 2A	01553108.	Evoluzione schemi U.E.	SCM 157	4.041.0.886.
"	SHIF 2A	01553109.			4.041.0.887.
"	SHSI 2A	01553110.			4.041.0.888.
"	SPIL 2A	01553111.			
"	TACO	01543419.			
"	TAPO 2A	01553112.			
"	TASE 2B	78B103446			
"	TERE 2A	01553082.			
"	TRAN 2A	01553113.			
"	TRIN 2B	01553114.			
"	UN13 2A	01553115.			

SCHEMATICS

Honeywell
Honeywell Information Systems Italia
Product Service

DENOMINAZIONE U.E. PIASTRINE PER DSC 156/157
S.U. DESCRIPTION DSC156/157 CIRCUIT CARDS

EVOLUZIONE SCHEMI U.E.
F.C.O. DRAWING STATUS LOG

CODICE / CODE
N° SERIE / SERIAL No

SIGLA / NAME SCM157 — P. 1/4
DISTINTA SCHEMI / DRAWING LIST

N° SCHEMA / DRAWING No	DATA DI ESECUZ. O.M. / INSTALL. DATE F.C.O. No	
01553083	(1)	
"	(2)	
"	(3)	
"	(4)	
"	(5)	
01553084	(1)	
"	(2)	
"	(3)	
"	(4)	
78B104299	(1)	D
"	(2)	D
"	(1)	PL
"	(2)	PL
01553085	(1)	
"	(2)	
"	(3)	
01553086	(1)	
"	(2)	
"	(3)	
"	(4)	
01553087	(1)	
"	(2)	
"	(3)	
01553088	(1)	
"	(2)	
"	(3)	

N° SCHEMA / DRAWING No	DATA DI ESECUZ. O.M. / INSTALL. DATE F.C.O. No	
01553088	(4)	
01553089	(1)	
"	(2)	
"	(3)	
01553090	(1)	
"	(2)	
"	(3)	
01553091	(1)	
"	(2)	
"	(3)	
01553092	(1)	
"	(2)	
"	(3)	
01553093	(1)	
"	(2)	
"	(3)	
78B103412	(1)	D
"	(2)	D
"	(1)	PL
78B103409	(1)	D
"	(2)	D
"	(1)	PL
01553094	(1)	
"	(2)	
"	(3)	

Note: D = Disegno / Drawing
PL = Lista parti / Parts list

Honeywell

DENOMINAZIONE U.E. PIASTRINE PER DSC156/157
S.U. DESCRIPTION DSC156/157 CIRCUIT CARDS

EVOLUZIONE SCHEMI U.E.
F.C.O. DRAWING STATUS LOG

CODICE / CODE - - - -
N° SERIE / SERIAL No - - - -

SIGLA / NAME SCM157 P. 2/4
DISTINTA SCHEMI / DRAWING LIST

DATA DI ESECUZ. O.M. / INSTALL. DATE F.C.O. — O.M. / F.C.O. No. — N° SCHEMA / DRAWING No.				
01553095 (1)				
" (2)				
" (3)				
" (4)				
01553027 (1)				
" (2)				
" (3)				
78B103440 (1) D				
" (2) D				
" (1) PL				
" (2) PL				
01553032 (1)				
" (2)				
" (3)				
78B105743 (1) D				
" (2) D				
" (1) PL				
78B104219 (1) D				
" (2) D				
" (1) PL				
01553096 (1)				
" (2)				
" (3)				
01553137 (1)				
" (2)				
" (3)				

DATA DI ESECUZ. O.M. / INSTALL. DATE F.C.O. — O.M. / F.C.O. No. — N° SCHEMA / DRAWING No.				
01553137 (4)				
01553098 (1)				
" (2)				
" (3)				
" (4)				
01553099 (1)				
" (2)				
" (3)				
01553100 (1)				
" (2)				
" (3)				
01553044 (1)				
" (2)				
" (3)				
01553101 (1)				
" (2)				
" (3)				
01553102 (1)				
" (2)				
" (3)				
01553103 (1)				
" (2)				
" (3)				
01553053 (1)				
" (2)				
" (3)				

Note: D= Disegno / Drawing
PL= Lista Parti / Parts List

Honeywell
Honeywell Information Systems Italia
Product Service

DENOMINAZIONE U.E. PIASTRINE PER DSC156/157
S.U. DESCRIPTION DSC156/157 CIRCUIT CARDS

EVOLUZIONE SCHEMI U.E.
F.C.O. DRAWING STATUS LOG

CODICE / CODE
N° SERIE / SERIAL No.

SIGLA / NAME SCM157 P. 3/4
DISTINTA SCHEMI / DRAWING LIST

DATA DI ESECUZ. O.M. / INSTALL. DATE F.C.O. — O.M. / F.C.O. No. — N° SCHEMA / DRAWING No.	
01553079 (1)	
" (2)	
" (3)	
" (4)	
" (5)	
01553104 (1)	
" (2)	
" (3)	
" (4)	
78B103407 (1)	D
" (2)	D
" (3)	D
" (4)	PL
01553105 (1)	
" (2)	
" (3)	
01553106 (1)	
" (2)	
" (3)	
" (4)	
01553107 (1)	
" (2)	
" (3)	
" (4)	

DATA DI ESECUZ. O.M. / INSTALL. DATE F.C.O. — O.M. / F.C.O. No. — N° SCHEMA / DRAWING No.	
01543467 (1)	
" (2)	
78B103442 (1)	D
" (2)	D
" (3)	D
" (1)	PL
" (2)	PL
01553121 (1)	
" (2)	
" (3)	
01553108 (1)	
" (2)	
" (3)	
01553109 (1)	
(2)	
(3)	
(4)	
01553110 (1)	
(2)	
(3)	
(4)	
(5)	
01553111 (1)	
(2)	
(3)	

Note: D = Disegno / Drawing
PL = Lista parti / Parts list

Honeywell
Honeywell Information Systems Italia
Product Service

DENOMINAZIONE U.E. PIASTRINE PER DSC156/157
S.U. DESCRIPTION DSC 156/157 CIRCUIT CARDS

EVOLUZIONE SCHEMI U.E.
F.C.O. DRAWING STATUS LOG

CODICE / CODE
Nº SERIE / SERIAL No.

SIGLA / NAME SCM157 P. 4/4
DISTINTA SCHEMI / DRAWING LIST

DATA DI ESECUZ. O.M. / INSTALL. DATE F.C.O. / O.M. / F.C.O. No. / Nº SCHEMA / DRAWING No.		
01543419	(1)	
"	(2)	
01553112	(1)	
"	(2)	
"	(3)	
78B103446	(1)	D
"	(2)	D
"	(1)	PL
"	(2)	PL
01553082	(1)	
"	(2)	
"	(3)	
"	(4)	
01553113	(1)	
"	(2)	
"	(3)	
01553114	(1)	
"	(2)	
"	(3)	
01553115	(1)	
"	(2)	
"	(3)	
"	(4)	

DATA DI ESECUZ. O.M. / INSTALL. DATE F.C.O. / O.M. / F.C.O. No. / Nº SCHEMA / DRAWING No.

Note: D = Disegno / Drawing
PL = Lista parti / Parts list

FIRMA SIGN.	IND. ORIG.	DESCR.	ORD. APPL.	REV.	DATA

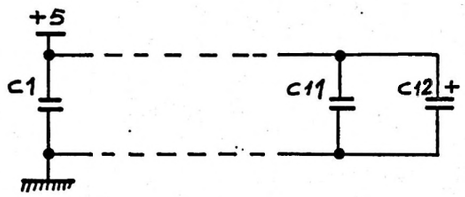

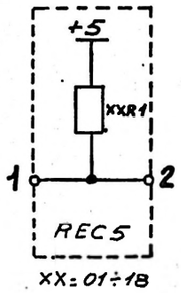

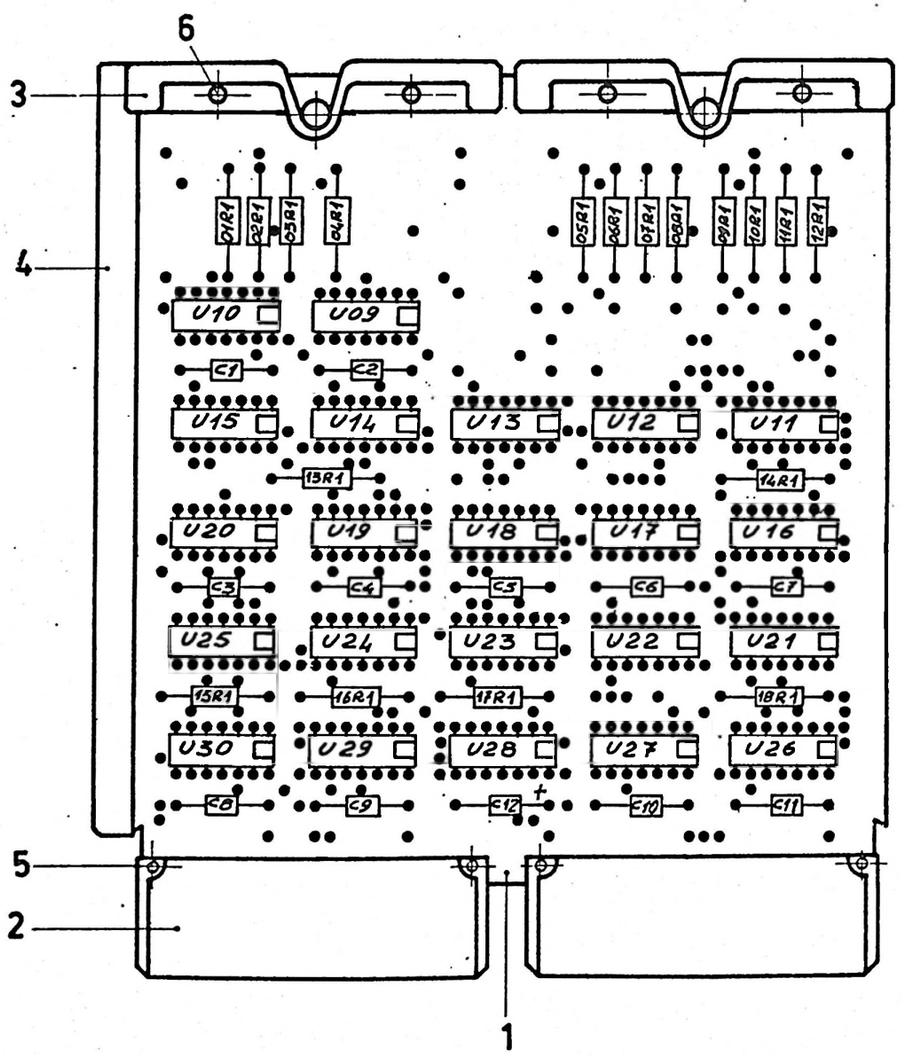

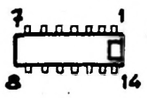

SEMICONDUTTORI SEMICONDUCTORS	
SIMBOLO SYMBOL	RIF.
U14-U28	7
U09-U10-U11	8
U12-U13-U15	8
U16-U20-U21	8
U26-U30	8
U17-U18-U19	9
U22-U23-U24	9
U25-U27-U29	9

CONDENSATORI CAPACITORS	
SIMBOLO SYMBOL	RIF.
C1÷C11	10
C12	11

RESISTORI RESISTORS	
SIMBOLO SYMBOL	RIF.
R1	12

VARI OTHER COMPONENTS	
SIMBOLO SYMBOL	RIF.

SE NON SPEC. DIVERSAM. UNLESS OTHERWISE SPEC.	U.M.	TOL.	GEN.	FORI HOLES	ALBERI SHAFT	ANG.	✓	Scale	◁ ◎

Dis. Morsini	Gollino	MAT.	DESCR. STANDARD SCM 3
Prod.Cont. Gollino		TRATT. TREAT.	Piastrina Pwb
		FIN.	CONT 2B
			1 appl.

STAND.	REP.	UL	T.P.	ATT.	FORM	N° COD.	N° DIS. DRAW. N°	IM
						0610089 C	0155308,3 cont. 2 fo. 1	b

Mod. 0725

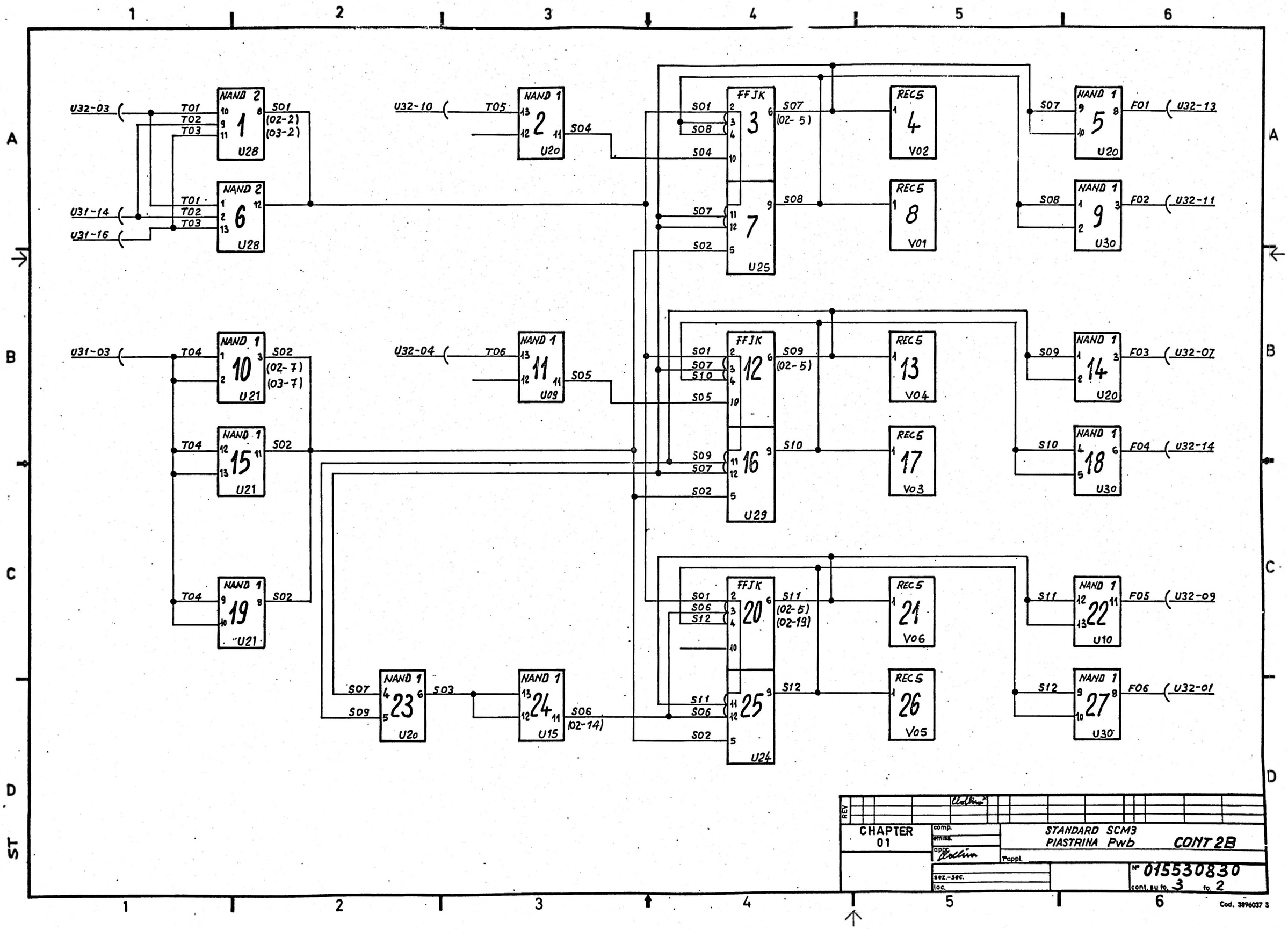
U32-03
T01
T02
T03
NAND 2
1
U28
S01
(02-2)
(03-2)
U31-14
U31-16
NAND 2
6
U28
U32-10
T05
NAND 1
2
U20
S04
FFJK
3
S01
S08
S04
S07
(02- 5)
7
S07
S02
U25
REC5
4
V02
REC5
8
V01
S07
NAND 1
5
U20
F01
U32-13
S08
NAND 1
9
U30
F02
U32-11
U31-03
T04
NAND 1
10
U21
S02
(02-7)
(03-7)
T04
NAND 1
15
U21
S02
T04
NAND 1
19
U21
S02
U32-04
T06
NAND 1
11
U09
S05
FFJK
12
S01
S07
S10
S05
S09
(02-5)
16
S09
S07
S02
U29
REC5
13
V04
REC5
17
V03
S09
NAND 1
14
U20
F03
U32-07
S10
NAND 1
18
U30
F04
U32-14
FFJK
20
S01
S06
S12
S11
(02-5)
(02-19)
25
S11
S06
S02
U24
REC5
21
V06
REC5
26
V05
S11
NAND 1
22
U10
F05
U32-09
S12
NAND 1
27
U30
F06
U32-01
S07
S09
NAND 1
23
U20
S03
NAND 1
24
U15
S06
(02-14)
A
B
C
D
ST
1
2
3
4
5
6
REV
CHAPTER
01
comp.
emiss.
appr.
STANDARD SCM3
PIASTRINA Pwb
CONT 2B
Pappl.
sez.-sec.
loc.
Nº 015530830
cont. su fo. 3 fo. 2
Cod. 3896037 S

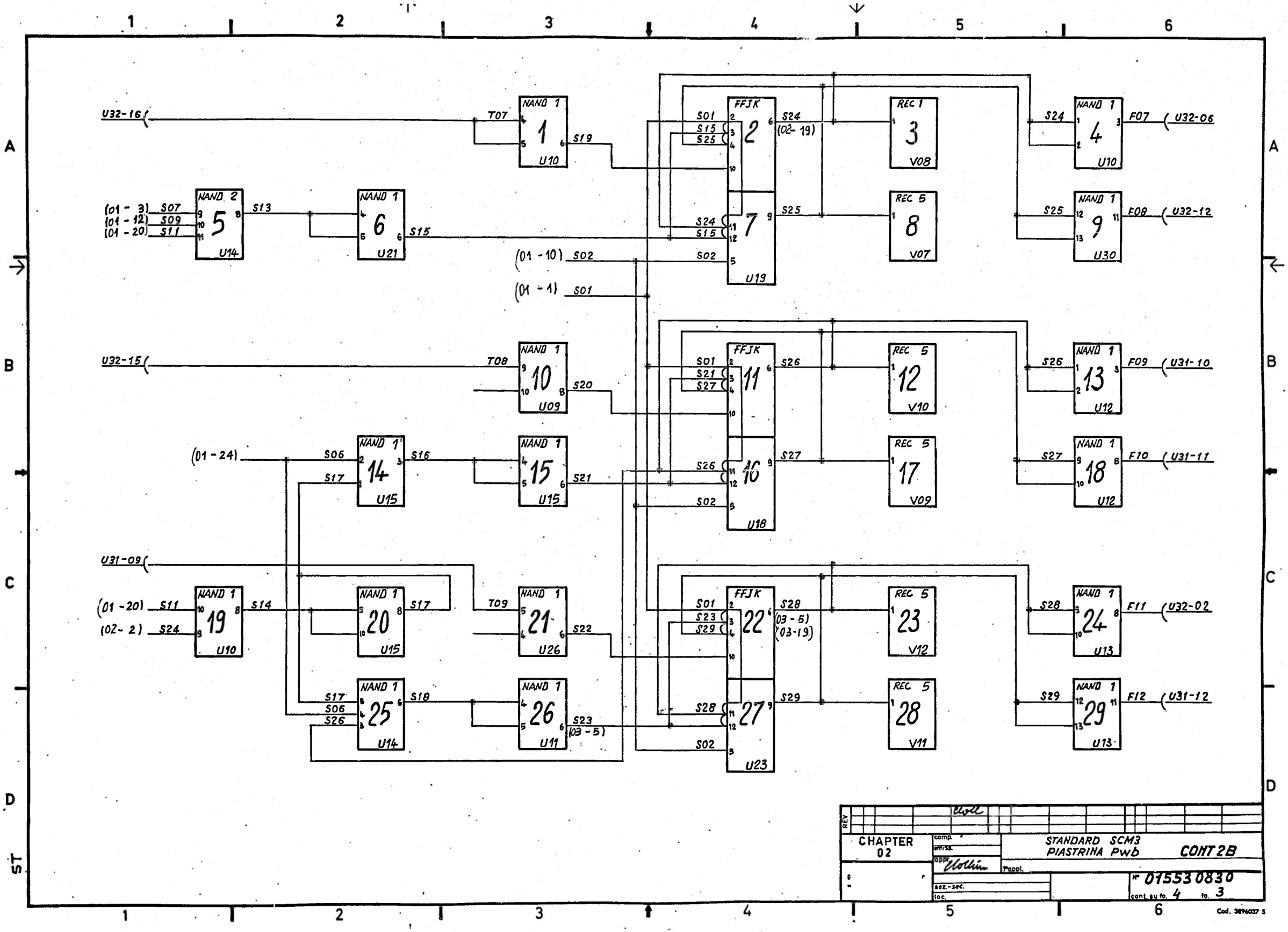
U32-16
T07
NAND 1
1
U10
S19
FFJK
2
S01
S15
S25
S24
(02- 19)
REC 1
3
V08
S24
NAND 1
4
U10
F07
U32-06
(01 - 3)
(01 - 12)
(01 - 20)
S07
S09
S11
NAND 2
5
U14
S13
NAND 1
6
U21
S15
7
U19
S24
S15
S02
S25
REC 5
8
V07
S25
NAND 1
9
U30
F08
U32-12
(01 - 10)
S02
(01 - 1)
S01
U32-15
T08
NAND 1
10
U09
S20
FFJK
11
U18
S01
S21
S27
S26
REC 5
12
V10
S26
NAND 1
13
U12
F09
U31-10
(01 - 24)
S06
S17
NAND 1
14
U15
S16
NAND 1
15
U15
S21
10
S26
S02
S27
REC 5
17
V09
S27
NAND 1
18
U12
F10
U31-11
U31-09
(01 - 20)
(02- 2)
S11
S24
NAND 1
19
U10
S14
NAND 1
20
U15
S17
T09
NAND 1
21
U26
S22
FFJK
22
S01
S23
S29
S28
(03 - 5)
(03-19)
REC 5
23
V12
S28
NAND 1
24
U13
F11
U32-02
S17
S06
S26
NAND 1
25
U14
S18
NAND 1
26
U11
S23
(03 - 5)
27
U23
S28
S02
S29
REC 5
28
V11
S29
NAND 1
29
U13
F12
U31-12
REV
CHAPTER
02
comp.
emiss.
appr.
STANDARD SCM3
PIASTRINA Pwb
CONT 2B
Appl.
Nº 075530830
cont. su fo. 4 fo. 3
Cod. 38946037 S

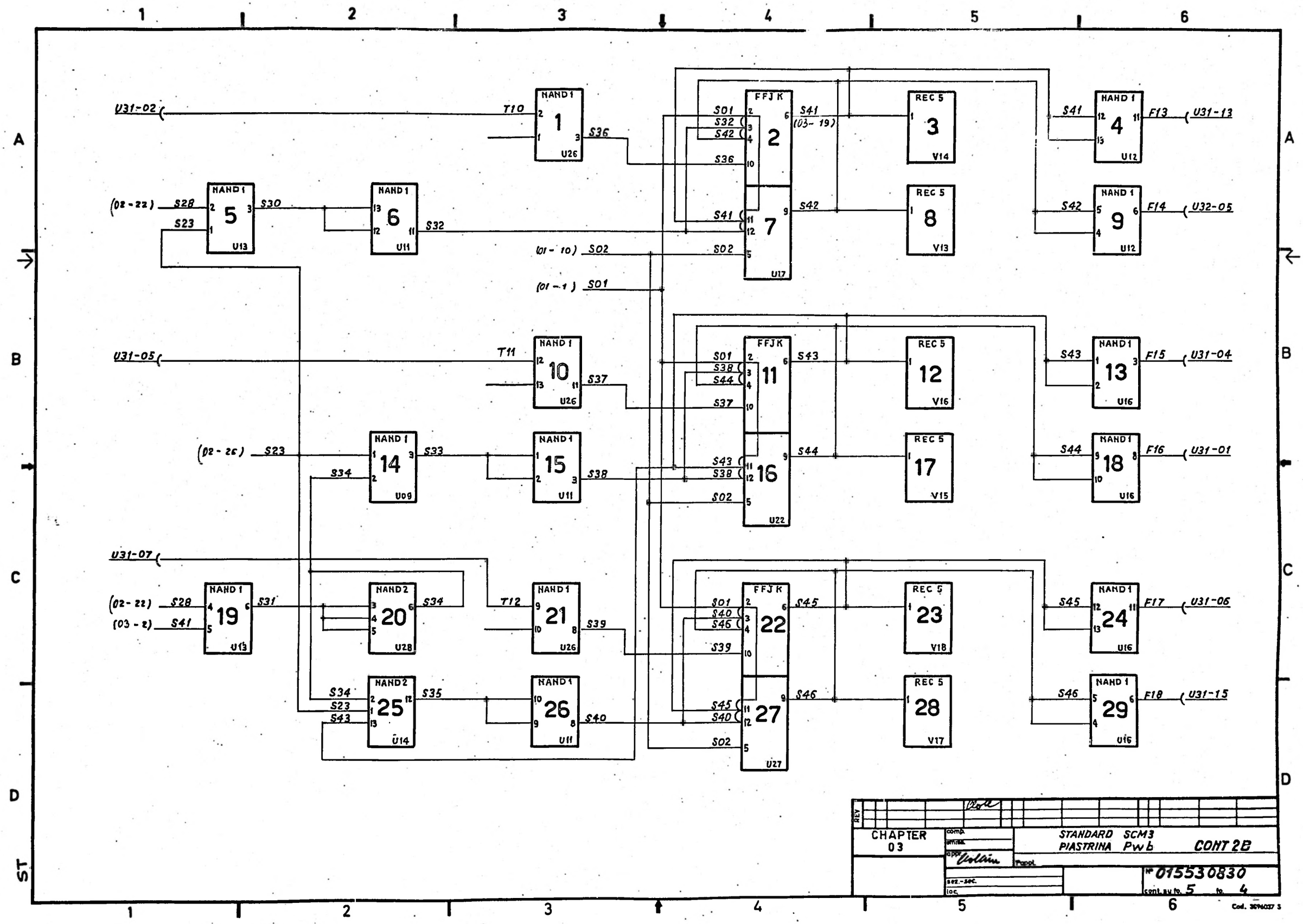
U31-02
T10
NAND 1
1
U26
S36
FFJK
2
S01
S32
S42
S36
S41
(03- 19)
REC 5
3
V14
S41
NAND 1
4
U12
F13
U31-13
(02-22)
S28
S23
NAND 1
5
U13
S30
NAND 1
6
U11
S32
S41
7
U17
S42
REC 5
8
V13
S42
NAND 1
9
U12
F14
U32-05
(01- 10)
S02
(01-1)
S01
U31-05
T11
NAND 1
10
U26
S37
FFJK
11
S01
S38
S44
S37
S43
REC 5
12
V16
S43
NAND 1
13
U16
F15
U31-04
(02-26)
S23
S34
NAND 1
14
U09
S33
NAND 1
15
U11
S38
S43
S38
16
S02
U22
S44
REC 5
17
V15
S44
NAND 1
18
U16
F16
U31-01
U31-07
(02-22)
S28
(03-2)
S41
NAND 1
19
U13
S31
NAND 2
20
U28
S34
T12
NAND 1
21
U26
S39
FFJK
22
S01
S40
S46
S39
S45
REC 5
23
V18
S45
NAND 1
24
U16
F17
U31-06
S34
S23
S43
NAND 2
25
U14
S35
NAND 1
26
U11
S40
S45
S40
27
S02
U27
S46
REC 5
28
V17
S46
NAND 1
29
U16
F18
U31-15
REV
CHAPTER
03
comp.
STANDARD SCM3
PIASTRINA Pwb
CONT 2B
Pappl.
Nº 015530830
cont. su fo. 5 fo. 4
Cod. 3694037 S

FIRMA SIGN	IND. ORIG.	GRUPPO-GROUP 01 02 03 04 05 06	ORD.APPL.	REV.	DATA

COD. ARG.	ATT. UL	ATT. UL	ATT. UL	ATT. UL	ATT. UL	ATT. UL
COD. 061009 SC						SIGLA-NAME

QUANTIT. Kal.Bo : B=Nuova ul. B=Varisz. Mod.nf. B.12=Utilizz. sup.

RIF. ITEM	Nº DIS.-DRAW.No	Nº COD.	DESCR.	01	02	03	04	05	06	UM	ID
1.	01672832	0832790.H	Supporto stampato TP 0372	1.							
2.	05012039	0836001.T.	Conn. femmina	2.							
3.	05013066	0839966.R	Tett. per piastr.	2.							
4.	05013067	0839965.D	Guida x piastr.	1.							
5.		5613010.D	Rivetto ø 1.2 x 8 Ot. 58. ricotto	4.							
6.		5613011.E	Occhiello 15 x 7 ot. 58 ricotto	4.							
7.		5883133.E	3N3	2.							
8.		5883172.G	4N2	11.							
9.		5883177.A	Master-slave J-K Flip flop	9.							
10.		5006485.S	Cond. 2200 pf 200V. T10 poliest.	11.							
11.		5041050.Z	Cond. 1µf 35 VL. tant.	1.							
12.		4924290.R	R. Norm. stab. 1,8 KΩ T.5 0,25 W.	18.							

ST

TIT. STANDARD SCM3 Piastrina Pwb CONT 2B

COMP.		STAND.	TP	FOR.	Nº
APPROV.	Honeywell Honeywell Information Systems Italia				01553083 1 CONT. SU FO. 1 FO. 5

Cod. 389033 Z

FIRMA SIGN.	IND. ORIG.	DESCR.	ORD. APPL.	REV.	DATA

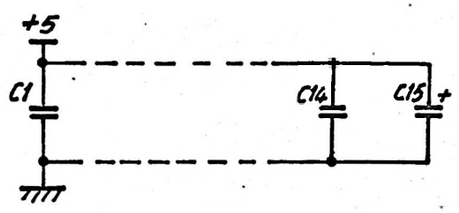

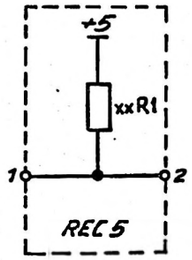

XX = 01 ÷ 06

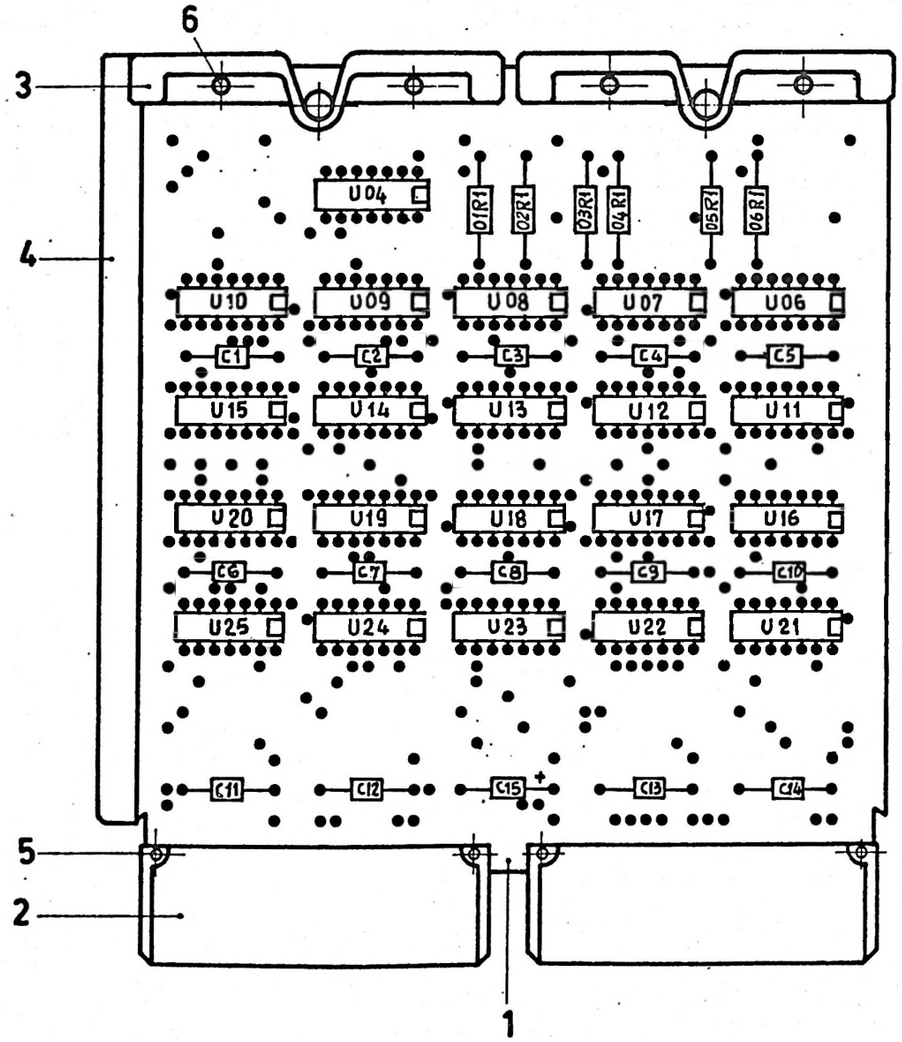

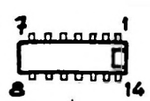

SEMICONDUTTORI SEMICONDUCTORS	
SIMBOLO SYMBOL	RIF.
U08-U13-U18	7
U09-U10-U15-U22	8
U07-U12-U17	9
U20-U25	9
U04-U06-U11	10
U14-U16-U19	10
U21-U23-U24	10

CONDENSATORI CAPACITORS	
SIMBOLO SYMBOL	RIF.
C1 ÷ C14	11
C15	12

RESISTORI RESISTORS	
SIMBOLO SYMBOL	RIF.
R1	13

VARI OTHER COMPONENTS	
SIMBOLO SYMBOL	RIF.

SE NON SPEC. DIVERSAM. UNLESS OTHERWISE SPEC.	U.M.	TOLL. GEN.	FORI HOLES	ALBERI SHAFT	ANG.	✓	Scale	◁ ◎
Dis.	MAT.		DESCR. STANDARD SCM 3 Piastrina Pwb CONT 2C					
Prod.Cont.	TRATT. TREAT.							
	FIN.		1 appl.					
	STAND.	REP. UL T.P ATT. FORM	Nº COD. 0610090 A		Nº DIS. DRAW. Nº. 01553084 cont. 2 fo. 1		IM o	

ST

Mod. 0725

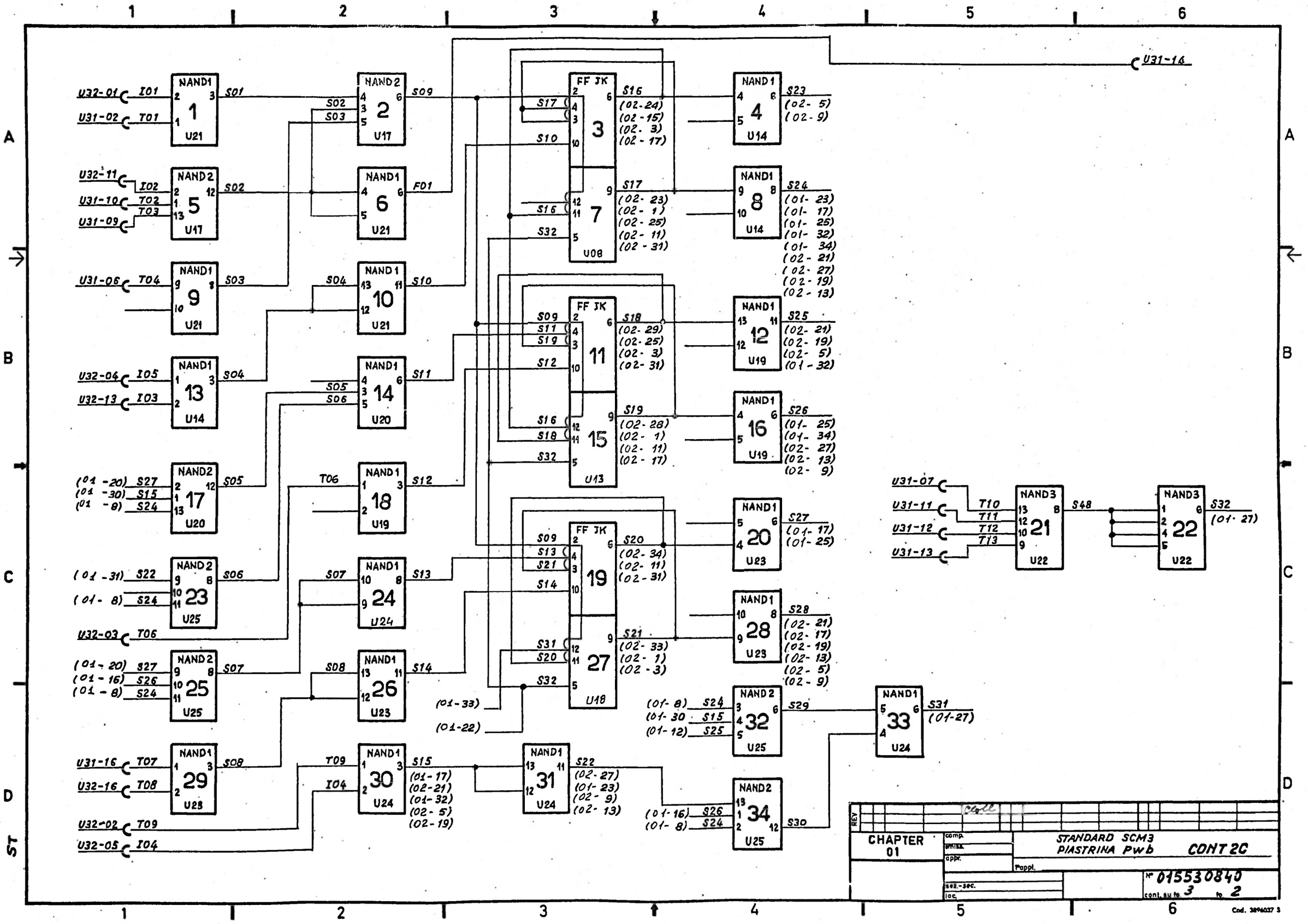
U31-14
U32-01 I01 NAND1 1 U21 S01
U31-02 T01
NAND2 2 U17 S09
S02 S03
U32-11 I02
U31-10 T02 T03
U31-09
NAND2 5 U17 S02
NAND1 6 U21 F01
U31-06 T04 NAND1 9 U21 S03
S04 NAND1 10 U21 S10
U32-04 I05
U32-13 I03
NAND1 13 U14 S04
S05 S06 NAND1 14 U20 S11
(01-20) S27
(01-30) S15
(01-8) S24
NAND2 17 U20 S05
T06 NAND1 18 U19 S12
(01-31) S22
(01-8) S24
NAND2 23 U25 S06
S07 NAND1 24 U24 S13
U32-03 T06
(01-20) S27
(01-16) S26
(01-8) S24
NAND2 25 U25 S07
S08 NAND1 26 U23 S14
U31-16 T07
U32-16 T08
NAND1 29 U23 S08
T09 I04 NAND1 30 U24 S15
(01-17)
(02-21)
(01-32)
(02-5)
(02-19)
U32-02 T09
U32-05 I04
FF JK 3 U08
S17 S10 S16 S32
S16 (02-24) (02-15) (02-3) (02-17)
S17 (02-23) (02-1) (02-25) (02-11) (02-31)
NAND1 4 U14 S23 (02-5) (02-9)
NAND1 8 U14 S24 (01-23) (01-17) (01-25) (01-32) (01-34) (02-21) (02-27) (02-19) (02-13)
FF JK 11 U13
S09 S11 S19 S12
S18 (02-29) (02-25) (02-3) (02-31)
NAND1 12 U19 S25 (02-21) (02-19) (02-5) (01-32)
FF JK 15 U13
S16 S18 S32
S19 (02-28) (02-1) (02-11) (02-17)
NAND1 16 U19 S26 (01-25) (01-34) (02-27) (02-13) (02-9)
FF JK 19 U18
S09 S13 S21 S14
S20 (02-34) (02-11) (02-31)
NAND1 20 U23 S27 (01-17) (01-25)
FF JK 27 U18
S31 S20 S32
S21 (02-33) (02-1) (02-3)
NAND1 28 U23 S28 (02-21) (02-17) (02-19) (02-13) (02-5) (02-9)
(01-33)
(01-22)
NAND1 31 U24 S22 (02-27) (01-23) (02-9) (02-13)
(01-8) S24
(01-30 S15
(01-12) S25
NAND2 32 U25 S29
NAND1 33 U24 S31 (01-27)
(01-16) S26
(01-8) S24
NAND2 34 U25 S30
U31-07
U31-11 T10
U31-12 T11
U31-13 T12 T13
NAND3 21 U22 S48
NAND3 22 U22 S32 (01-27)
REV
CHAPTER 01
comp.
emiss.
appr.
STANDARD SCM3
PIASTRINA Pwb
CONT 2C
Pappl.
sez.-sec.
loc.
Nº 015530840
cont. su fo 3 fo 2
Cod. 3894037 3

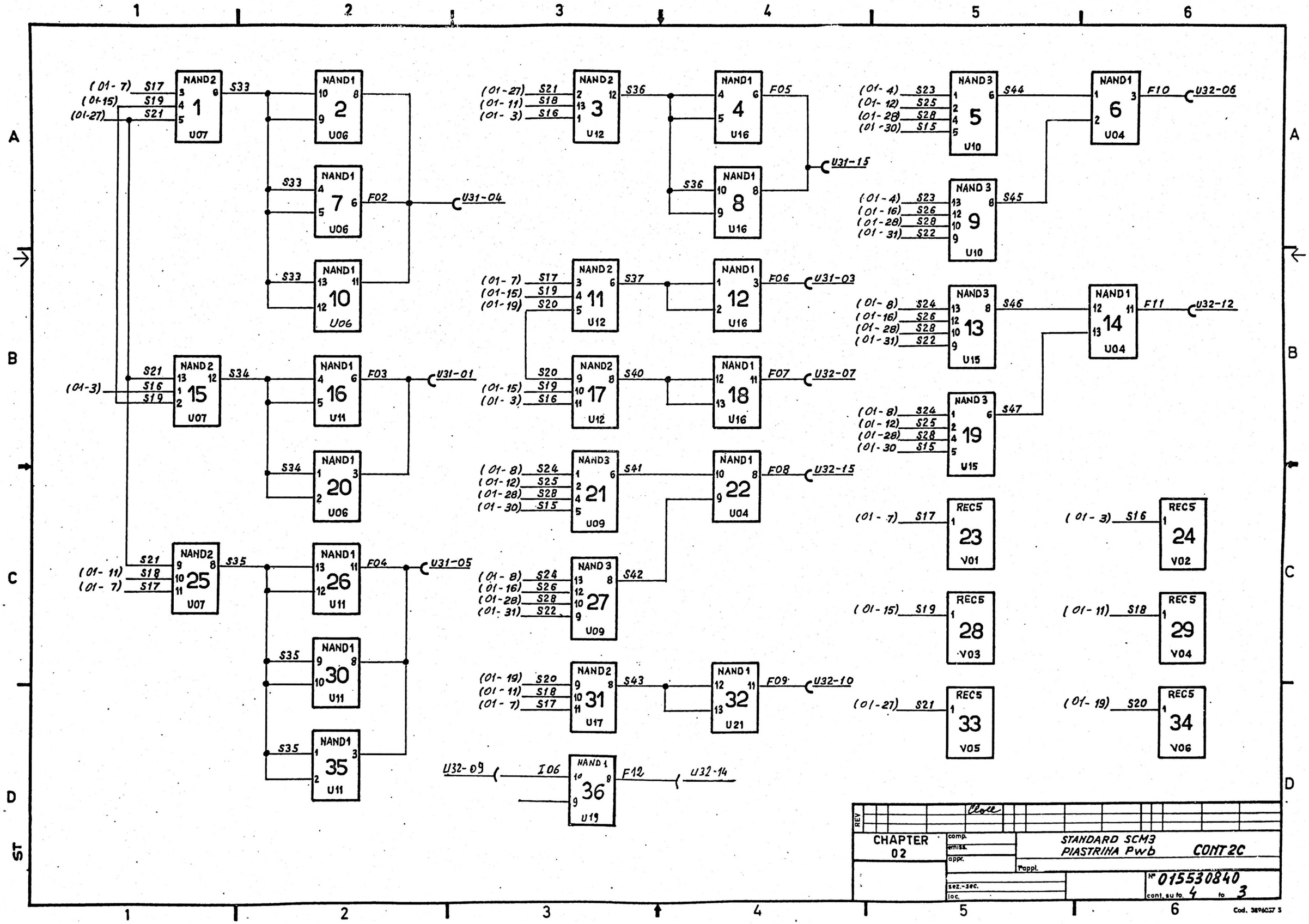
NAND2 1 U07
(01-7) S17
(01-15) S19
(01-27) S21
S33
NAND1 2 U06
NAND1 7 U06
F02
U31-04
NAND1 10 U06
NAND2 15 U07
(01-3) S16
S34
NAND1 16 U11
F03
U31-01
NAND1 20 U06
NAND2 25 U07
(01-11) S18
S35
NAND1 26 U11
F04
U31-05
NAND1 30 U11
NAND1 35 U11
NAND2 3 U12
(01-27) S21
(01-11) S18
(01-3) S16
S36
NAND1 4 U16
F05
U31-15
NAND1 8 U16
NAND2 11 U12
(01-7) S17
(01-15) S19
(01-19) S20
S37
NAND1 12 U16
F06
U31-03
NAND2 17 U12
(01-15) S19
(01-3) S16
S40
NAND1 18 U16
F07
U32-07
NAND3 21 U09
(01-8) S24
(01-12) S25
(01-28) S28
(01-30) S15
S41
NAND1 22 U04
F08
U32-15
NAND3 27 U09
(01-8) S24
(01-16) S26
(01-28) S28
(01-31) S22
S42
NAND2 31 U17
(01-19) S20
(01-11) S18
(01-7) S17
S43
NAND1 32 U21
F09
U32-10
U32-09
I06
NAND1 36 U19
F12
U32-14
NAND3 5 U10
(01-4) S23
(01-12) S25
(01-28) S28
(01-30) S15
S44
NAND1 6 U04
F10
U32-06
NAND3 9 U10
(01-4) S23
(01-16) S26
(01-28) S28
(01-31) S22
S45
NAND3 13 U15
(01-8) S24
(01-16) S26
(01-28) S28
(01-31) S22
S46
NAND1 14 U04
F11
U32-12
NAND3 19 U15
(01-8) S24
(01-12) S25
(01-28) S28
(01-30) S15
S47
REC5 23 V01
(01-7) S17
REC5 24 V02
(01-3) S16
REC5 28 V03
(01-15) S19
REC5 29 V04
(01-11) S18
REC5 33 V05
(01-27) S21
REC5 34 V06
(01-19) S20
REV
Close
CHAPTER 02
comp.
emiss.
appr.
STANDARD SCM3
PIASTRINA Pwb
CONT 2C
Pappl.
sez.-sec.
loc.
N° 015530840
cont. su fo. 4 to 3
Cod. 3896037 S

FIRMA SIGN	IND. ORIG.	GRUPPO-GROUP 01 02 03 04 05 06	ORD.APPL.	REV.	DATA

COD. ARG. ATT. UL | ATT. UL | ATT. UL | ATT. UL | ATT. UL | ATT. UL | ATT. UL

COD. 06100900A | SIGLA-NAME

QUANTIT. Kal 80 - Bestimmung ist Richtwert Mengen. Gestückliste beif

RIF. ITEM	Nº DIS.-DRAW.No	Nº COD.	DESCR.	01	02	03	04	05	06	UM	TD
1.	01623742	0832681N	Supporto stampato TP. 0373	1.							
2.	05013039	0834001T	Conn. femmina	2.							
3.	05013066	0839966R	Tett. per piastr.	2.							
4.	05013067	0839965D	Guida x. piastr.	1.							
5.		5613010D	Rivetto ø 1.2 x 8 OT.58 ricotto	4.							
6.		5613011E	Dischiello 1.5x7 OT.58 ricotto	4.							
7.		5883177A	Master-slave J-K Flip-flop	3.							
8		5883144T	2N4	4.							
9		5883133E	3N3	5.							
10		5883127G	4N2	2.							
11.		5006485S	Cond. 3300 p.f. 200V. T10, polies.	14.							
12.		5041050Z	Cond. 1 µf. 35 Vl. tant.	1.							
13.		4924290R	R. form. Stab. 18 K Ω T5. 0.25 W.	6.							

ST

TIT. STANDARD SCM3 Piastrina Pwb CONT 2C

COMP. APPROV. | Honeywell — Honeywell Information Systems Italia | STAND. | TP | FOR. Nº 01553084 1 | CONT. SU FO. 1 FO. 4

Cod 3896333 Z

GRUPPI	CODICE
G1	0610025 V
G2	0610026 H
G3	0616028 G
G4	0616029 C
G5	0616027 K

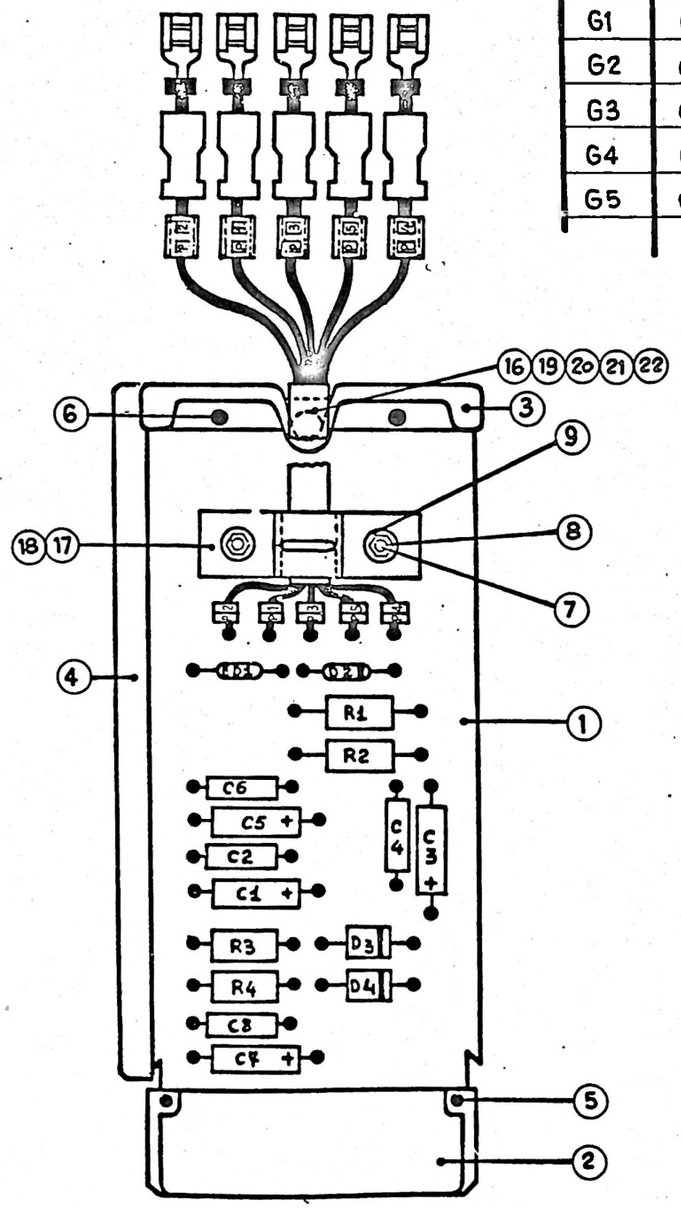

CAVO CABLE	PIN DI USCITA OUTPUT PIN	TENSIONI VOLTAGES	2B	2C	2D	2E	2F
P1	10 11	0 ÷ 21 V.	X	X			
P2	1 2 3 12 13 16 17	rtn	X	X	X	X	X
P3	6 7 8 9	+5V. ± 5%	X	X	X	X	X
P4	14 15	0 ÷ +21 V.		X	X	X	X
P5	4 5	0 ÷ -21 V.		X		X	X

FILT 2F

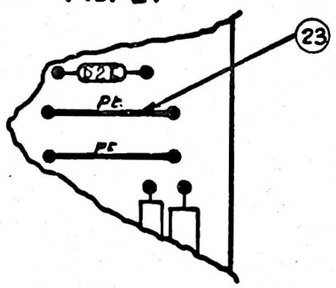

SEMICONDUTTORI SEMICONDUCTORS	
SIMBOLO SYMBOL	RIF.
D1-D2	10
D3-D4	11

CONDENSATORI CAPACITORS	
SIMBOLO SYMBOL	RIF.
C1-C3-C5-C7	12
C2-C4-C6-C8	13

RESISTORI RESISTORS	
SIMBOLO SYMBOL	RIF.
R1-R2	14
R3-R4	15

PER LIVELLO DI MODIFICA VEDI FOGLIO REVISIONI

SALVO INDICAZIONE CONTRARIA
DIMENSIONI: MILLIMETRI / INCH
TOLLERANZE DIMENS. E DI FORMA VEDI:
PROIEZIONE

MAT.
TT.
FIN.
DISEGNATO
APPROVATO
SCALA
COD.

Honeywell
Honeywell Information Systems Italia

DESCRIZIONE
PIASTR. FILT 2B-2C-2D-2E-2F

DISEGNO 78B104299
PAG 1/2
RLV A

S.T.

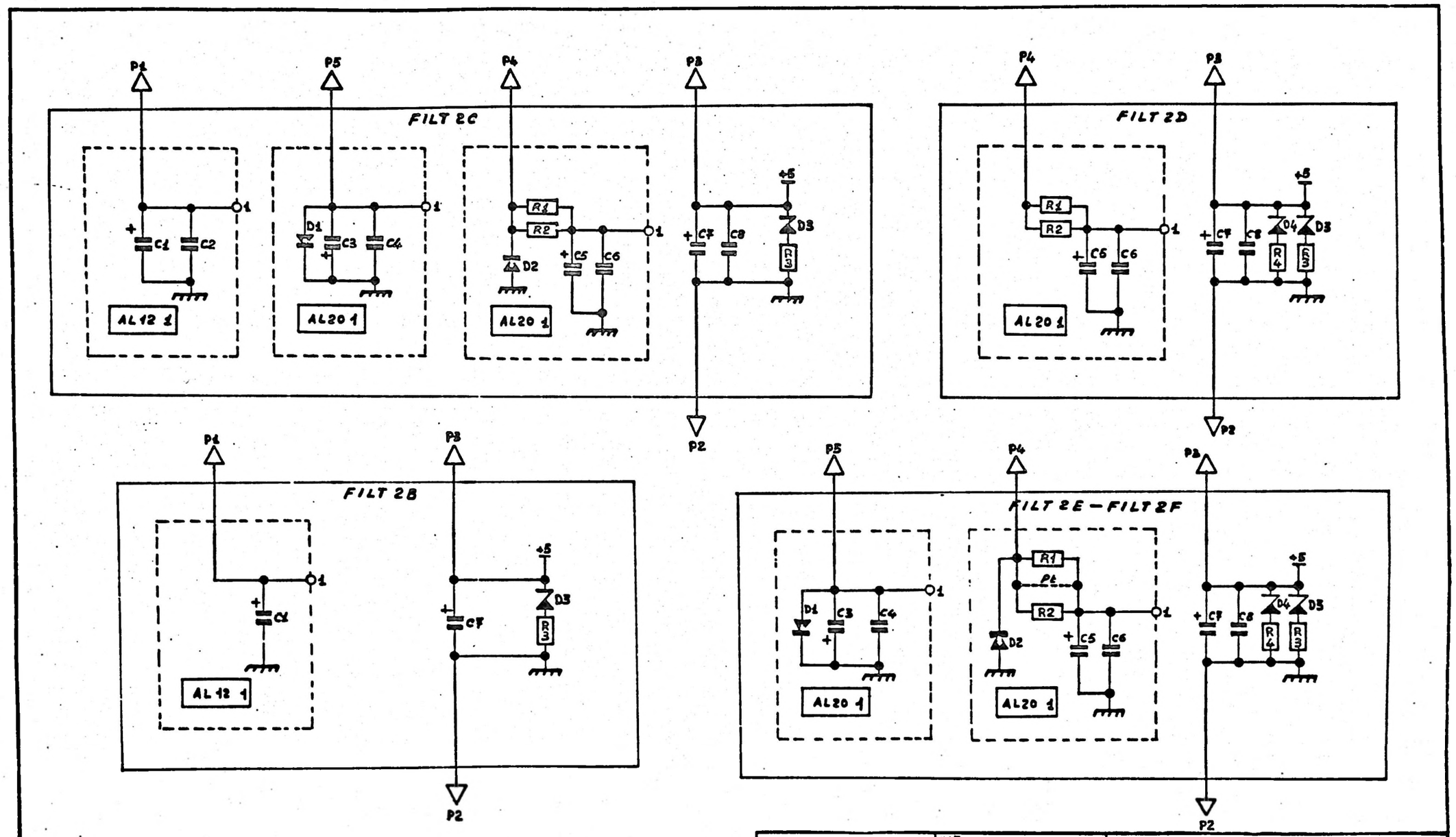

NB: PER FILT 2F-P1

S.T.

SALVO INDICAZIONE CONTRARIA	MAT.	Honeywell
DIMENSIONI: MILLIMETRI / INCH	TT.	DESCRIZIONE: PIASTR. FILT 2B-2C-2D-2E-2F
TOLLERANZE DIMENS. E DI FORMA VEDI:	FIN.	
PROIEZIONE		
SCALA / COD.	DISEGNATO	DISEGNO 78B104299 — PAG 2/F — REV A
	APPROVATO	

G1	0610025 V	G5	0616027 K
G2	0610026 H	G6	
G3	0616028 G	G7	
G4	0616029 C	G8	

Honeywell
Honeywell Information Systems Italia

PL 78B104299 — PAG. 1/2 — REV.

*	POS. NO	CD	NUMERO DI IDENTIFICAZIONE	DESCRIZIONE DELLA PARTE		G1	G2	G3	G4	G5	G6	G7	G8	UM
	1	0	78A104097	SUPP. STAMP. 2566	0833893 B	1	1	1	1	1				EA
	2	0	00012001	CONN. FEMMINA	0834001 T	1	1	1	1	1				EA
	3	0	05013066	TETTUCCIO	0839966 R	1	1	1	1	1				EA
	4	0	05013067	GUIDA	0839965 D	1	1	1	1	1				EA
	5	1	5613010 D	RIVETTO ϕ 1,2×8	5613010 D	2	2	2	2	2				EA
	6	1	5613011 E	OCCHIELLI ϕ 1,5×7	5613011 E	2	2	2	2	2				EA
	7	1	6312734 C	VITI M3×10 T.S.	6312734 C	2	2	2	2	2				EA
	8	1	6321103 H	DADI M3	6321103 H	2	2	2	2	2				EA
	9	1	6332103 N	ROND. ELAST. ϕ 3,2	6332103 N	2	2	2	2	2				EA
	10	1	5822840 J	DIODO P400	5822840 J	2	2	2	2	2				EA
	11	1	5826215 M	DIODO ZENER 6v T2	5826215 M	1	1	2	2	2				EA
	12	1	5037454 E	COND. 10μF 25v T20	5037454 E	2	4	2	3	3				EA
	13	1	5006485 S	COND. 3300 PF 200v	5006485 S		4	2	3	3				EA
	14	1	4961072 Y	RES. 1Ω 3w T5	4961072 Y		2	2	2					EA
	15	1	4960065 K	RES. 0,1 Ω 3w T5	4960065 K	1	1	2	2	2				EA
	16	0	78A104300 G1	CAVETTO × PIASTR. FILT 2B	0800819 M	1								EA

CD - CODICE DI DISEGNO
0 - DISEGNO ISG
1 - PARTE ACQUISTATA A CATALOGO
2 - RICHIAMO DI PIU' ALTERNATIVE
3 - PARTE A CATALOGO DA MODIFICARE
4 - PARTE ISG DA MODIFICARE
5 - PARTE DA SELEZIONARE

UM - UNITA' DI MISURA
EA - NUMERO
CM - CENTIMETRO
IN - INCH
G - GRAMMO

* ULTIME POSIZIONI MODIFICATE

DESCRIZIONE
PIASTR. FILT 2B-2C-2D-2E-2F

PL 78B104299 — PAG. 1/2 — REV. A

ST

Cod 3896111G — PER LE MODIFICHE VEDI FOGLIO REVISIONE — 68 10 30

Honeywell
Honeywell Information Systems Italia

PL 78B104299 — PAG. 2/F — REV.

*	POS. NO	CD	NUMERO DI IDENTIFICAZIONE	DESCRIZIONE DELLA PARTE		G1	G2	G3	G4	G5	G6	G7	G8	UM
	17	0	01834248	SQUADR. FERMACAVO	0837182 G	1								EA
	18	0	01834248	SQUADR. FERMACAVO	0837181 V		1		1	1				EA
	19	0	78A104300 G2	CAVETTO × PIASTR. FILT 2C	0800820 K		1							EA
	20	0	78A104300 G3	CAVETTO × PIASTR. FILT 2D	0800821 L			1						EA
	21	0	78A104300 G4	CAVETTO × PIASTR. FILT 2E	0800822 Y				1					EA
	22	0	78A104300 G5	CAVETTO × PIASTR. FILT 2F	0800844 K					1				EA
	23	1	5701220 W	PONT FILO RAME ϕ 0.8	5701220 W					2				CM

CD - CODICE DI DISEGNO
0 - DISEGNO ISG
1 - PARTE ACQUISTATA A CATALOGO
2 - RICHIAMO DI PIU' ALTERNATIVE
3 - PARTE A CATALOGO DA MODIFICARE
4 - PARTE ISG DA MODIFICARE
5 - PARTE DA SELEZIONARE

UM - UNITA' DI MISURA
EA - NUMERO
CM - CENTIMETRO
IN - INCH
G - GRAMMO

* ULTIME POSIZIONI MODIFICATE

DESCRIZIONE
PIASTR. FILT 2B-2C-2D-2E-2F

PL 78B104299 — PAG. 2/F — REV. A

ST

Cod 3896111G — PER LE MODIFICHE VEDI FOGLIO REVISIONE — 68 10 30

FIRMA SIGN.	IND. ORIG.	DESCR.	ORD. APPL.	REV.	DATA

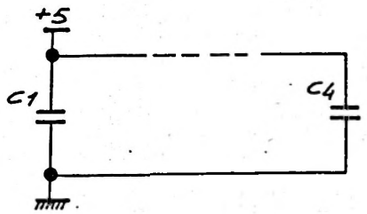

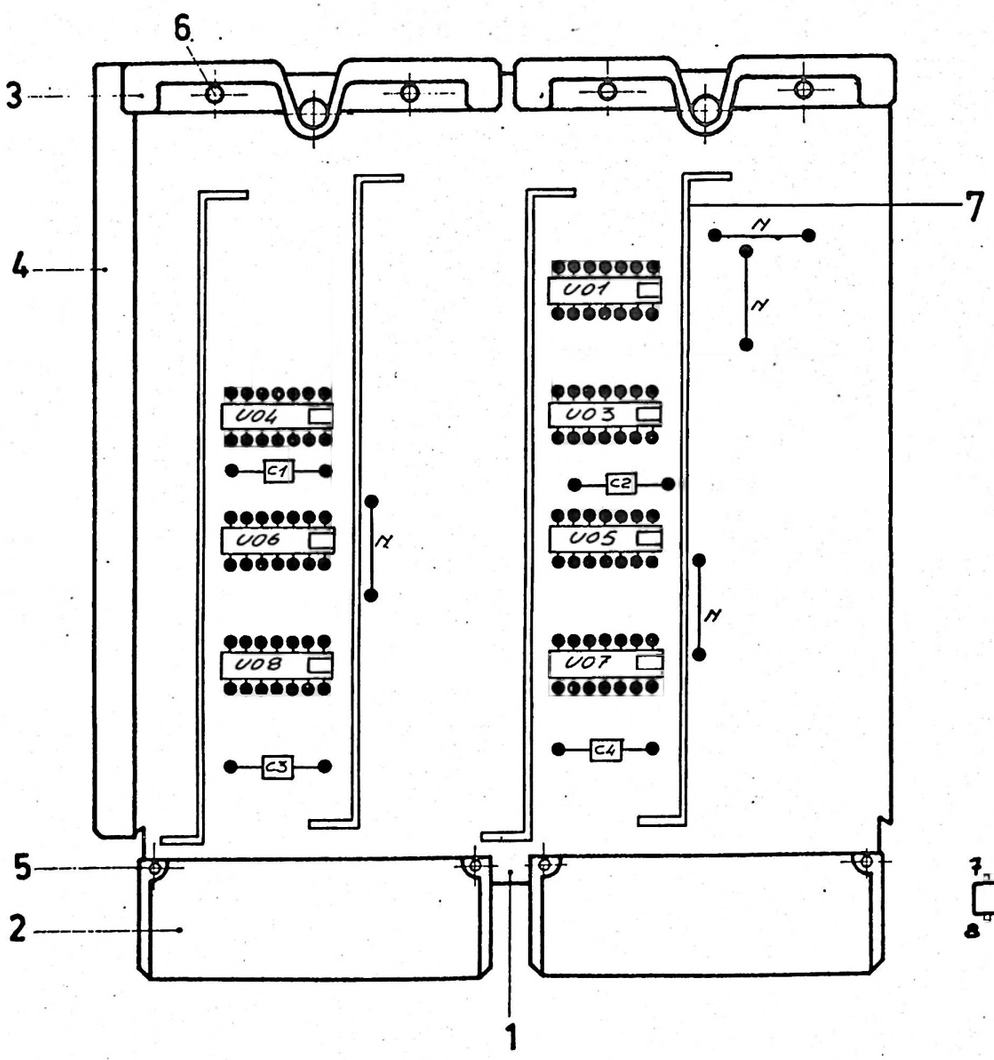

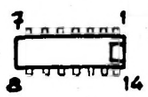

SEMICONDUTTORI SEMICONDUCTORS	
SIMBOLO SYMBOL	RIF.
U01-U02-U06	8
U05-U07-	9
U03-U08-	10

CONDENSATORI CAPACITORS	
SIMBOLO SYMBOL	RIF.
C1÷C4	11

RESISTORI RESISTORS	
SIMBOLO SYMBOL	RIF.

VARI OTHER COMPONENTS	
SIMBOLO SYMBOL	RIF.
N	12

SE NON SPEC. DIVERSAM. UNLESS OTHERWISE SPEC.	U.M.	TOLL. GEN.	FORI HOLES	ALBERI SHAFT	ANG.	✓	Scale	
Dis. Mosini Collini	MAT.							
Prod.Cont.	TRATT. TREAT.							
	FIN.							
	STAND.	REP.	UL	T.P.	ATT.	FORM		

DESCR. STANDARD SCM 3
Piastrina Pwb
FLIC 2A
1 appl.

N° COD. 0610091 B

N° DIS. 01553085 DRAW. N° cont. 2 fg. 1 I M o

Mod 0725

ST

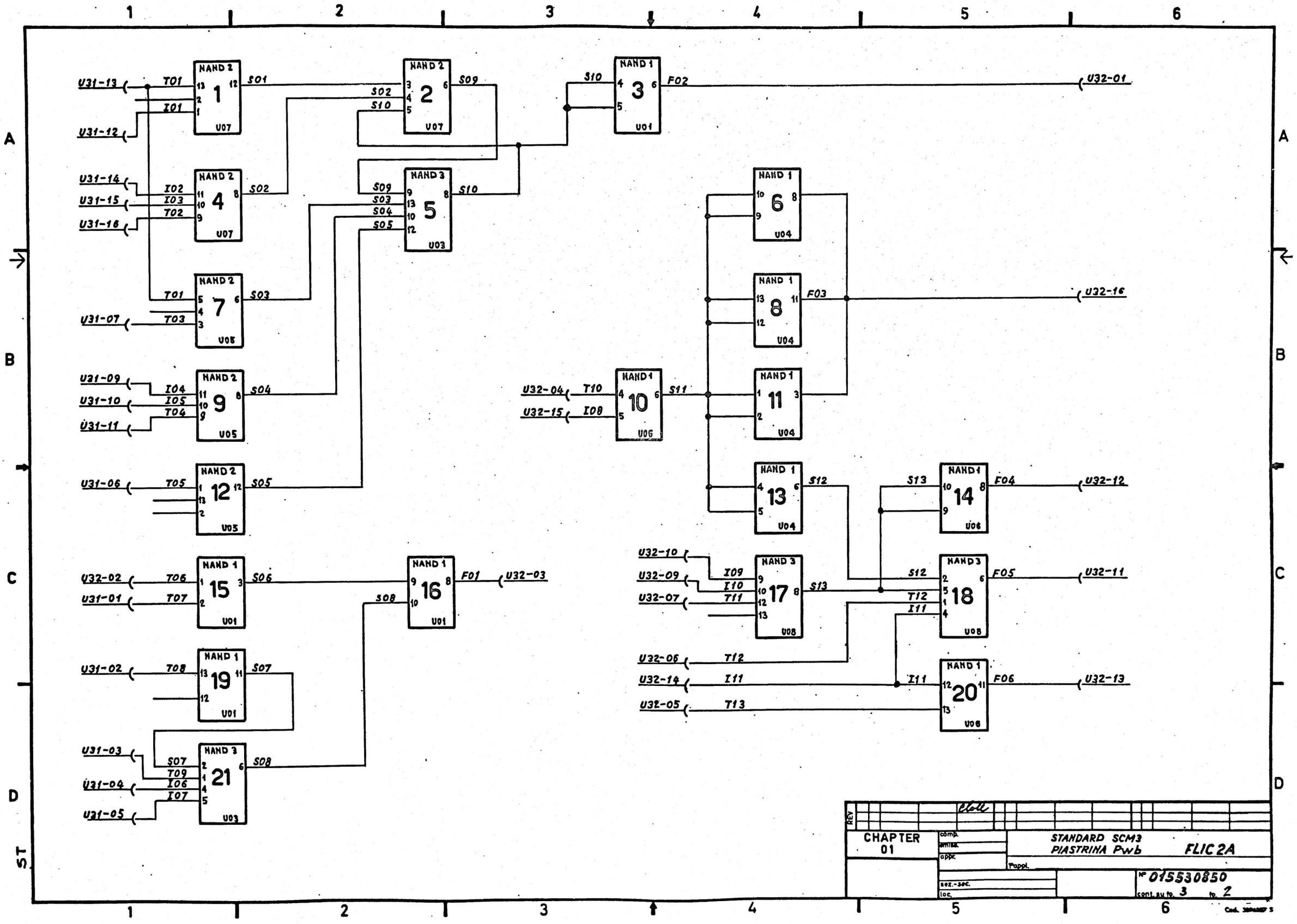
NAND 2 1 U07
NAND 2 2 U07
NAND 1 3 U01
NAND 2 4 U07
NAND 3 5 U03
NAND 1 6 U04
NAND 2 7 U05
NAND 1 8 U04
NAND 2 9 U05
NAND 1 10 U06
NAND 1 11 U04
NAND 2 12 U05
NAND 1 13 U04
NAND 1 14 U06
NAND 1 15 U01
NAND 1 16 U01
NAND 3 17 U08
NAND 3 18 U08
NAND 1 19 U01
NAND 1 20 U06
NAND 3 21 U03
U31-13
U31-12
U31-14
U31-15
U31-16
U31-07
U31-09
U31-10
U31-11
U31-06
U32-02
U31-01
U31-02
U31-03
U31-04
U31-05
U32-04
U32-15
U32-10
U32-09
U32-07
U32-06
U32-14
U32-05
U32-01
U32-16
U32-12
U32-11
U32-13
T01
I01
I02
I03
T02
T03
I04
I05
T04
T05
T06
T07
T08
T09
I06
I07
T10
I08
I09
I10
T11
T12
I11
T13
S01
S02
S09
S10
S03
S04
S05
S06
S07
S08
S11
S12
S13
F02
F03
F04
F05
F06
F01
CHAPTER 01
STANDARD SCM3
PIASTRINA Pwb
FLIC 2A
Nº 015530850
cont. su fg. 3 fg. 2

FIRMA SIGN	IND. ORIG	GRUPPO-GROUP 01 02 03 04 05 06	ORD.APPL.	REV.	DATA

COD. ARG.	ATT. UL	ATT. UL	ATT. UL	ATT. UL	ATT. UL	ATT. UL	ATT. UL
COD. 06100918							SIGLA-NAME

QUANTIT. Kol. Bo Bollaxo Al. Bo Variaz. Quant. Bo. Utiliz. Sop.

RIF. ITEM.	Nº DIS.-DRAW.No	Nº COD.	DESCR.	01	02	03	04	05	06	UM	TD
1.	01624821	0832997.R	Supporto stampato T.P. 0474	1.							
2.	05013039	0834001.T	Conn. femmina	2.							
3.	05013066	0839966.R	Tett. per piastr.	2.							
4.	05013067	0839965.D	Guida x piastr.	1.							
5.		5613010.D	Rivetto ø 1.2 x 8. Ot. SR. ricotto	4.							
6.		5613011.E	Occhiello .15 x 7. Ot. SR ricotto	4.							
7.	01833185	0837699.H	Bandello di alim. x piastr.	4.							
8.		5883122.G	4N2	3.							
9.		5883133.E	3N3	2.							
10.		5883144.T	2N4	2.							
11.		5906485.S	Cond. 3300 p.f. 200V. T10 pelles	4.							
12.		5701220.M	Filo nudo rame stagn. Ø 8.	4.							

ST

TIT. STANDARD SCM3 Piastrina Pwb FLIC 2A

COMP.	Honeywell	STAND.	TP	FOR.	Nº
APPROV.	Honeywell Information Systems Italia				015530851

CONT. SU FO. / FO. 3

Cod. 3896033 Z

FIRMA SIGN.	IND. ORIG.	DESCR.	ORD. APPL.	REV.	DATA

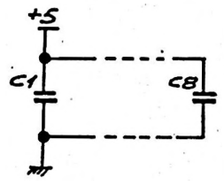

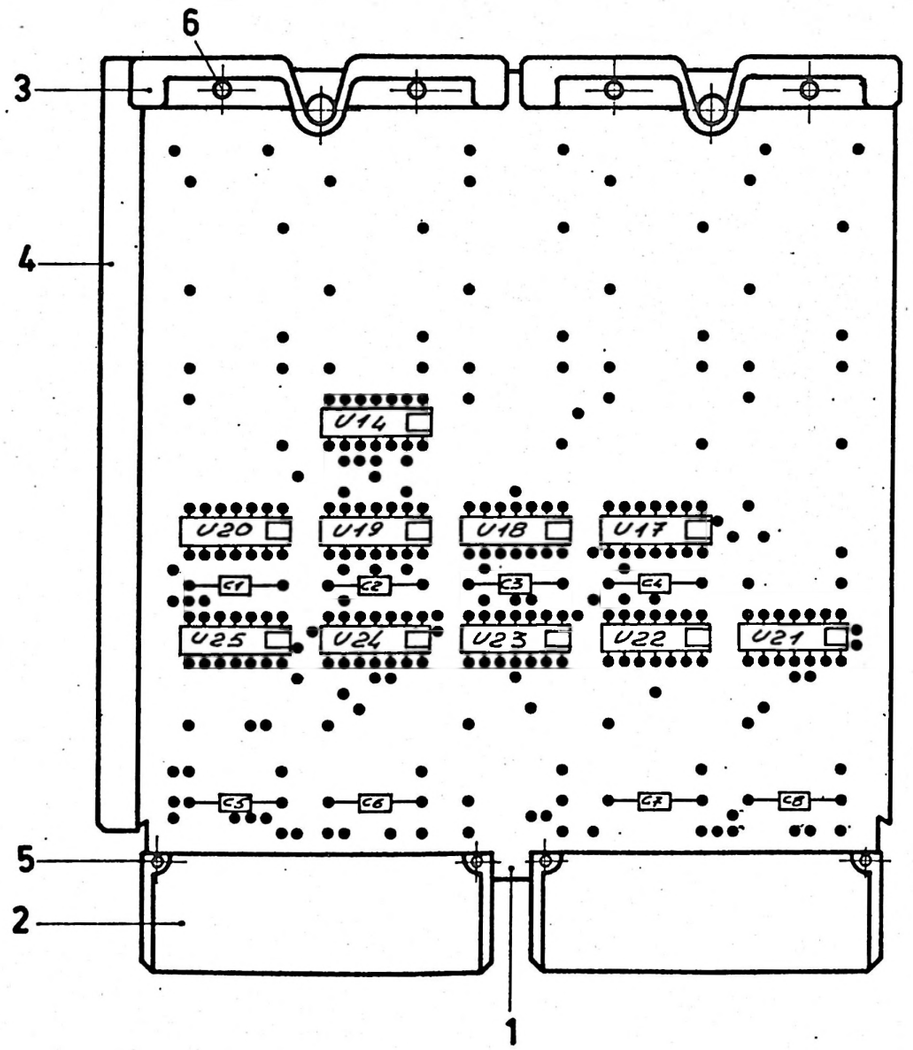

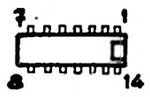

SEMICONDUTTORI *SEMICONDUCTORS*	
SIMBOLO *SYMBOL*	RIF.
U17-	7
U20-U21	8
U19-	9
U18-U22-	10
U23-U24-	10
U25-U14	10

CONDENSATORI *CAPACITORS*	
SIMBOLO *SYMBOL*	RIF.
C1÷C8	11

RESISTORI *RESISTORS*	
SIMBOLO *SYMBOL*	RIF.

VARI *OTHER COMPONENTS*	
SIMBOLO *SYMBOL*	RIF.

SE NON SPEC. DIVERSAM. *UNLESS OTHERWISE SPEC.*	U.M.	TOLL. GEN.	FORI *HOLES*	ALBERI *SHAFT*	ANG.	✓	Scale

Dis. Masini Collini
Prod.Cont.

MAT.
TRATT.
TREAT.
FIN.

DESCR. STANDARD SCM 3
Piastrina *Pwb*
FLIC 2B
1 appl.

STAND.	REP.	UL	T.P.	ATT.	FORM	N° COD.	N° DIS. *DRAW. N°*	I M
						0610092 P	0155308,6 cont. 2 fa 1	o

Mod. 0725

ST

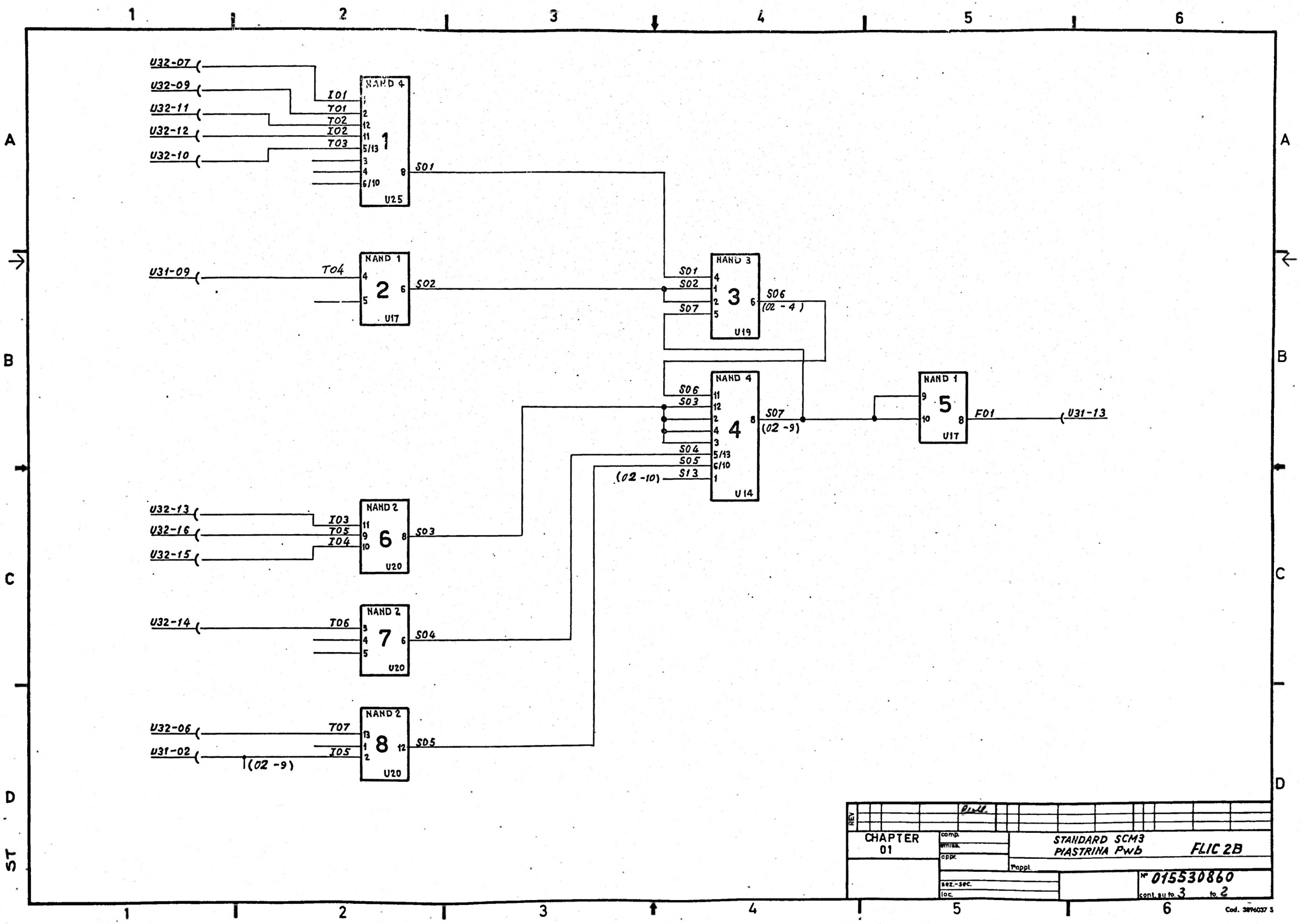
U32-07
U32-09
U32-11
U32-12
U32-10
NAND 4
1
U25
I01
T01
T02
I02
T03
S01
U31-09
T04
NAND 1
2
U17
S02
NAND 3
3
U19
S01
S02
S07
S06
(02 - 4)
NAND 4
4
U14
S06
S03
S07
(02 -9)
S04
S05
S13
(02 -10)
NAND 1
5
U17
F01
U31-13
U32-13
U32-16
U32-15
NAND 2
6
U20
I03
T05
I04
S03
U32-14
T06
NAND 2
7
U20
S04
U32-06
U31-02
(02 -9)
T07
I05
NAND 2
8
U20
S05
A
B
C
D
ST
REV
CHAPTER
01
comp.
appr.
STANDARD SCM3
PIASTRINA Pwb
FLIC 2B
sez.-sec.
loc.
Nº 015530860
cont. su to 3
to 2
Cod. 3896037 S

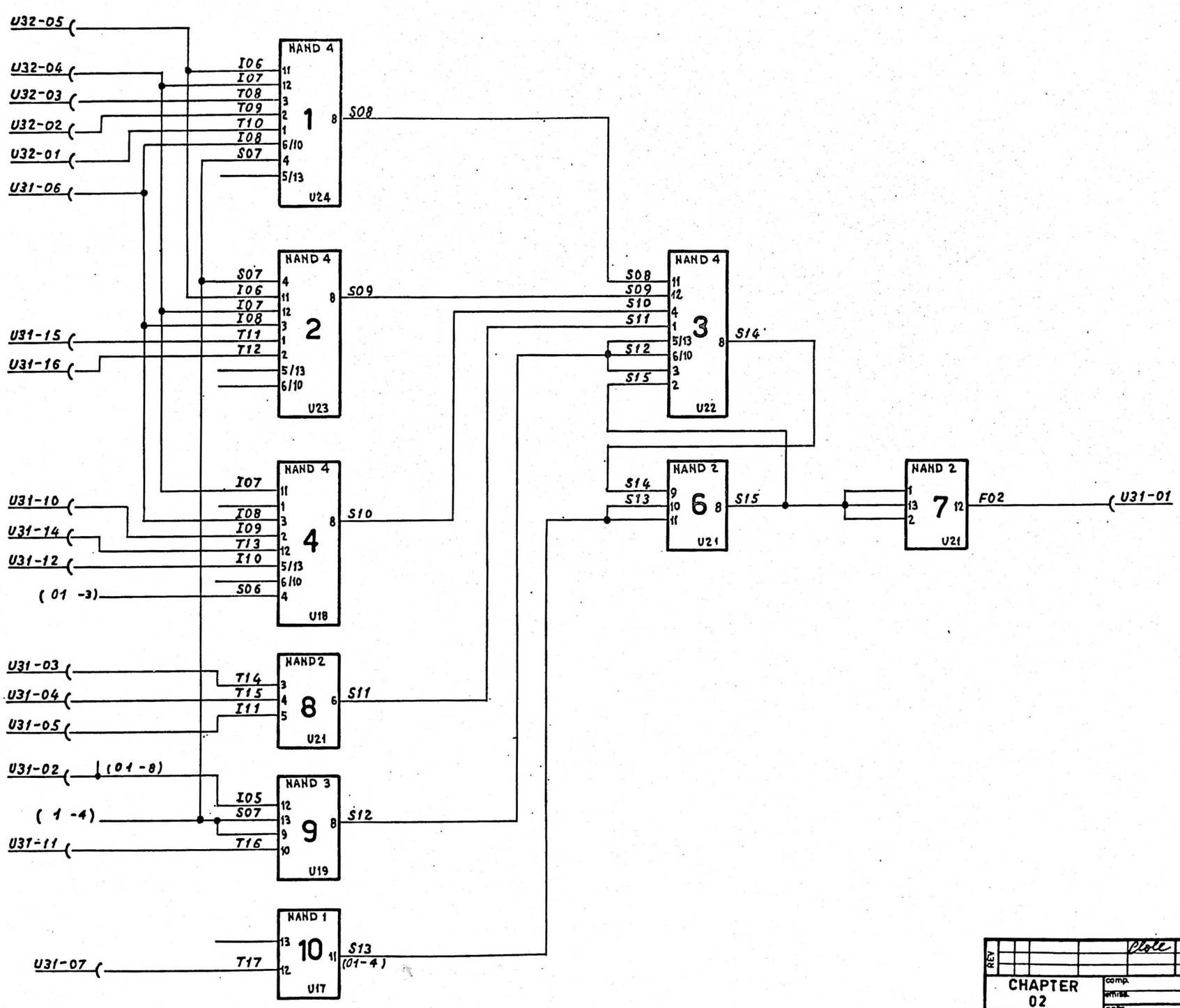

REV	Plate		
CHAPTER 02	comp. / appr.	STANDARD SCM3 PIASTRINA Pwb	FLIC 2B
		Pappl.	
	sez.-sec. / loc.		Nº 015530860 cont. su to. 4 to 3

Cod. 3896037 S

FIRMA SIGN	IND. ORIG.	GRUPPO-GROUP 01 02 03 04 05 06	ORD.APPL.	REV.	DATA

COD. ARG.	ATT. UL	ATT. UL	ATT. UL	ATT. UL	ATT. UL	ATT. UL	ATT. UL
COD. 05100092P							SIGLA-NAME

QUANTIT. Kal.80 : 3=Nuova ut. 8=Mirrist. 9=Mont. 0.12=Utilizz. sop.

RIF. ITEM	Nº DIS.-DRAW.No	Nº COD.	DESCR.	01	02	03	04	05	06	UM	TD
1.	01683839	0838137Z.	Supporto stampato T.P. 0387	1.							
2.	05013039	0836001.T.	Conn. Femminz	2.							
3.	05013066	0839966R	Tett. per piastr.	2.							
4.	05013067	0839965D	Guida x piastr.	1.							
5.		5613010 D.	Rivetto d. 1.2 x 8 Ot. 58 ricotto	4.							
6.		5613011 E.	Occhiello 1.5 x 7 Ot. 58 ricotto	4.							
7.		5883122 G.	4N2	1.							
8.		5883133 E.	3N3	2.							
9.		5883164.T.	2N4	1.							
10.		5883155.Y.	1N8	6.							
11.		5006685S.	Cond. 3300 pf. 200V. T10 polies.	8.							

TIT. STANDARD SCM3 Piastrina Pwb FLIC 2B

ST

COMP.		STAND.	TP	FOR.	Nº
APPROV.	Honeywell Honeywell Information Systems Italia				01553086 1 CONT. SU FO. / FO. 4

Cod 3896033 Z

FIRMA SIGN.	IND. ORIG.	DESCR.	ORD. APPL.	REV.	DATA

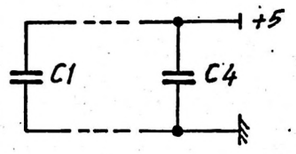

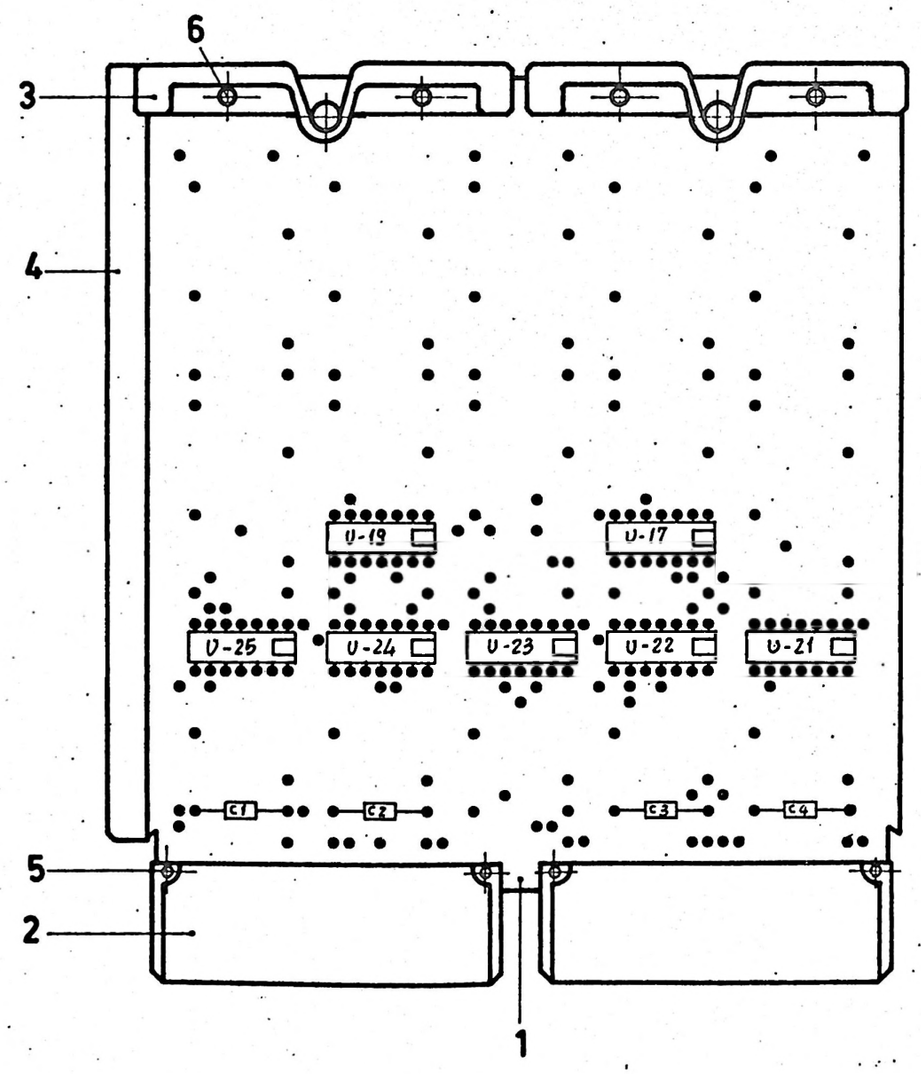

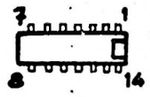

SEMICONDUTTORI SEMICONDUCTORS	
SIMBOLO SYMBOL	RIF.
U17 - U23	7
U24	7
U19 - U22	8
U21 - U25	9

CONDENSATORI CAPACITORS	
SIMBOLO SYMBOL	RIF.
C1 ÷ C4	10

RESISTORI RESISTORS	
SIMBOLO SYMBOL	RIF.

VARI OTHER COMPONENTS	
SIMBOLO SYMBOL	RIF.

SE NON SPEC. DIVERSAM. UNLESS OTHERWISE SPEC.	U.M.	TOLL.	GEN.	FORI HOLES	ALBERI SHAFT	ANG.	✓	Scale	◁ ◎
Dis. Taylor / Clole	MAT.								
Prod.Cont.	TRATT. TREAT.								
	FIN.								
	STAND.	REP.	UL	T.P.	ATT.	FORM			

DESCR. STANDARD SCM 3
Piastrina Pwb
FLIC 2C
1 appl.

N° COD.	N° DIS. DRAW. N°	I M
0610093 K	0155308,7 cont. 2 fo. 1	b

Mod. 0725

ST

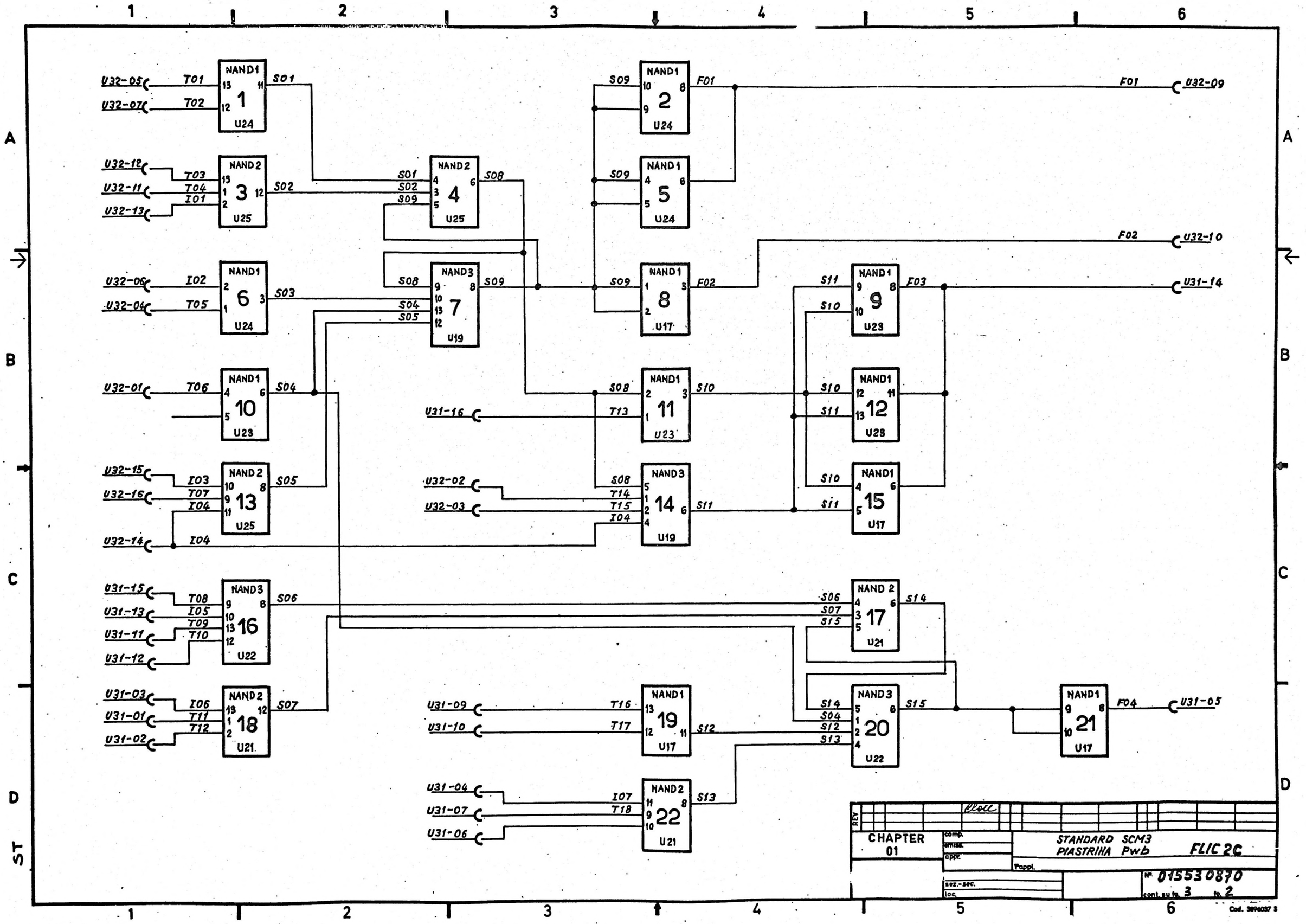
NAND1 1 U24
NAND1 2 U24
NAND2 3 U25
NAND2 4 U25
NAND1 5 U24
NAND1 6 U24
NAND3 7 U19
NAND1 8 U17
NAND1 9 U23
NAND1 10 U23
NAND1 11 U23
NAND1 12 U23
NAND2 13 U25
NAND3 14 U19
NAND1 15 U17
NAND3 16 U22
NAND2 17 U21
NAND2 18 U21
NAND1 19 U17
NAND3 20 U22
NAND1 21 U17
NAND2 22 U21
U32-05
U32-07
U32-12
U32-11
U32-13
U32-06
U32-04
U32-01
U32-15
U32-16
U32-14
U31-15
U31-13
U31-11
U31-12
U31-03
U31-01
U31-02
U31-16
U32-02
U32-03
U31-09
U31-10
U31-04
U31-07
U31-06
U32-09
U32-10
U31-14
U31-05
T01
T02
T03
T04
I01
I02
T05
T06
I03
T07
I04
T08
I05
T09
T10
I06
T11
T12
T13
T14
T15
I07
T18
T16
T17
S01
S02
S03
S04
S05
S06
S07
S08
S09
S10
S11
S12
S13
S14
S15
F01
F02
F03
F04
REV
CHAPTER 01
STANDARD SCM3
PIASTRINA Pwb
FLIC 2C
Nr 015530870
cont. su fg. 3 fg. 2

FIRMA SIGN	IND. ORIG.	GRUPPO-GROUP 01 02 03 04 05 06	ORD. APPL.	REV.	DATA

COD. ARG.	ATT. UL	ATT. UL	ATT. UL	ATT. UL	ATT. UL	ATT. UL	ATT. UL
COD. 06100933K							SIGLA-NAME

QUANTIT. Xnl BO - Bnnova ch. B = Variaz. quant. 0.12 = Utilizz. sup.

MIT. ITEM	Nº DIS.-DRAW. No	Nº COD	DESCR.	01	02	03	04	05	06	UM	TD
1	01623883	0838999T	Supporto stampato T.P.0388	1							
2	05013039	0834001T	Conn. femminino	2							
3	05013066	0839996R	Tett. per piastr.	2							
4	05013067	0839965D	Guida x piastr.	1							
5		56130100D	Rivetto ϕ 1.2 x 8. Ot.58 ricotto	4							
6		56130111E	Occhiello 15x7 Ot.58 ricotto	4							
7		5883122E	4N2	3							
8		5883144T	2N4	2							
9		5883133E	3N3	2							
10		50064855	Cond. 3300 pF. 200V. T10, codice	4							

ST

TIT. STANDARD SCM3 Piastrina Pwb FLIC 2C

COMP.		STAND.	TP	FOR.	Nº
APPROV.	Honeywell Honeywell Information Systems Italia				01553087 1 CONT. SU FO. / FO. 3

Cod. 38900331 Z

FIRMA SIGN.	IND. ORIG.	DESCR.	ORD. APPL.	REV.	DATA

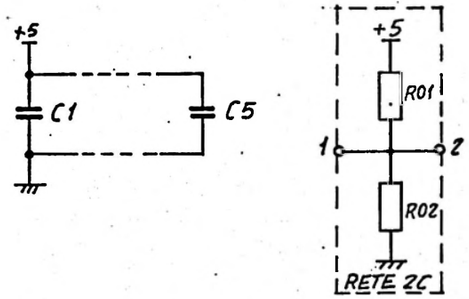

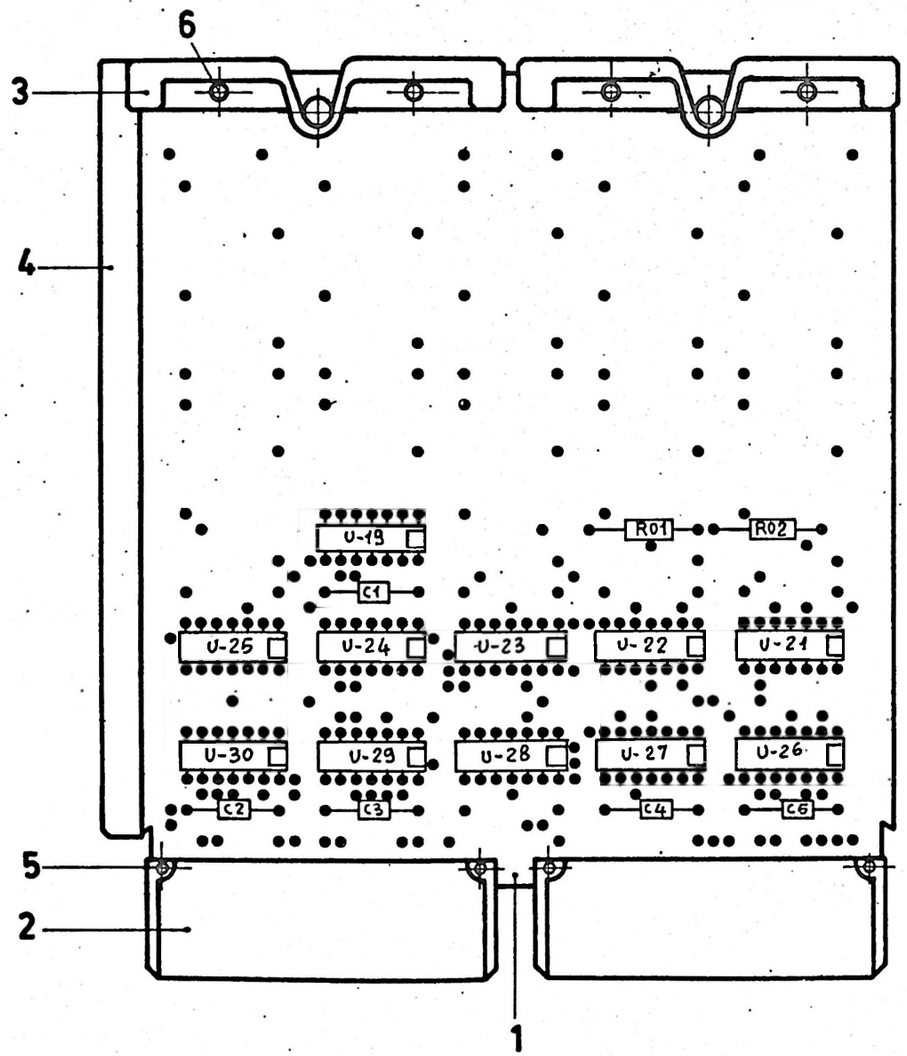

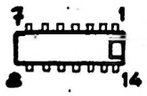

SEMICONDUTTORI SEMICONDUCTORS	
SIMBOLO SYMBOL	RIF.
U19-U21-U24	7
U26-U28	7
U23-U25-U29	8
U22-	9
U30-	10
U27	11

CONDENSATORI CAPACITORS	
SIMBOLO SYMBOL	RIF.
C1 ÷ C5	12

RESISTORI RESISTORS	
SIMBOLO SYMBOL	RIF.
R01	13
R02	14

VARI OTHER COMPONENTS	
SIMBOLO SYMBOL	RIF.

SE NON SPEC. DIVERSAM. UNLESS OTHERWISE SPEC.	U.M.	TOLL. GEN.	FORI HOLES	ALBERI SHAFT	ANG.	✓	Scale

Dis. Stefano Ploll
Prod.Cont.

MAT.
TRATT. TREAT.
FIN.

DESCR. STANDARD SCM 3
Piastrina Pwb
FLIC 2D
1 appl.

STAND.	REP.	UL	T.P.	ATT.	FORM	N° COD.	N° DIS. DRAW. N°	IM
						0610094 G	01553088 cont. 2 fo. 1	o

Mod. 0725

ST

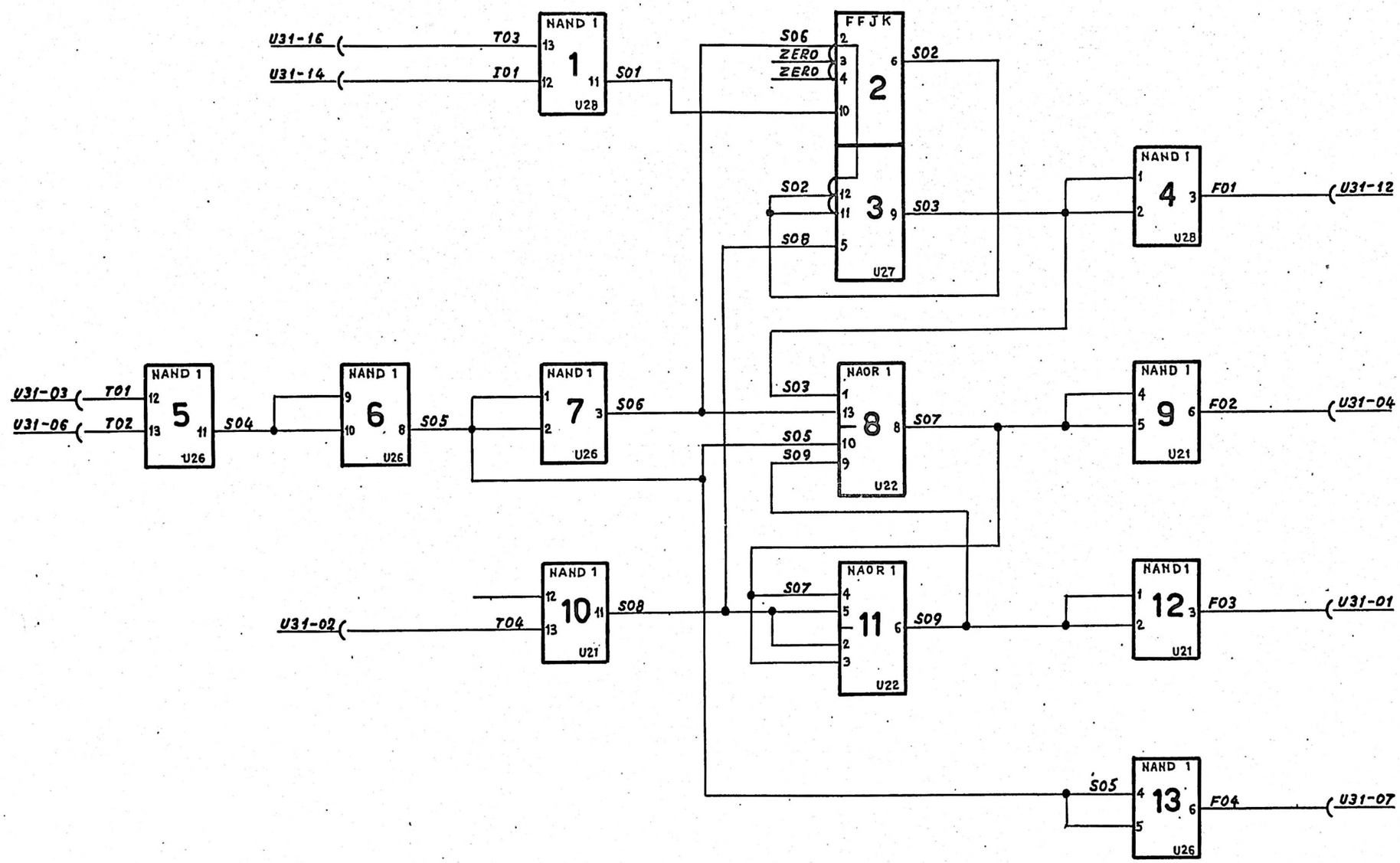

NOTA : ZERO INDICA UN COLLEGAMENTO A MASSA

ZERO DESIGNATES A GROUNDED TERMINAL

REV	note		
CHAPTER 01	comp. / verif. / appr.	STANDARD SCM3 PIASTRINA Pwb	FLIC 2D
		Pappl.	
	sez.-sec. / loc.		N° 015530880 cont. su fo. 3 fo. 2

Cod. 3896037 S

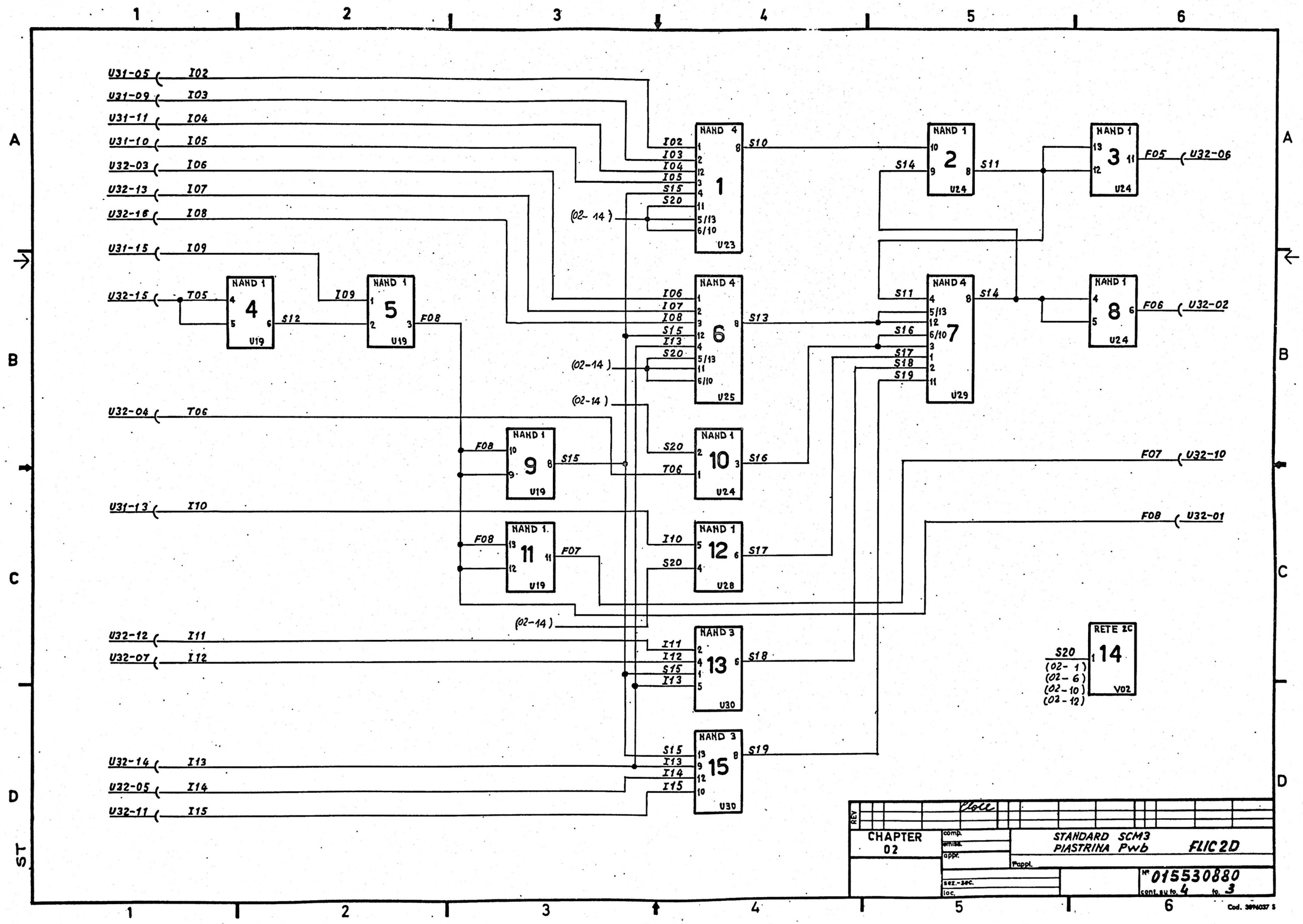
U31-05 I02
U31-09 I03
U31-11 I04
U31-10 I05
U32-03 I06
U32-13 I07
U32-16 I08
U31-15 I09
U32-15 T05
U32-04 T06
U31-13 I10
U32-12 I11
U32-07 I12
U32-14 I13
U32-05 I14
U32-11 I15
NAND 4 1 U23
NAND 1 2 U24
NAND 1 3 U24
NAND 1 4 U19
NAND 1 5 U19
NAND 4 6 U25
NAND 4 7 U29
NAND 1 8 U24
NAND 1 9 U19
NAND 1 10 U24
NAND 1 11 U19
NAND 1 12 U28
NAND 3 13 U30
NAND 3 15 U30
RETE 2C 14 V02
S20
(02- 1)
(02- 6)
(02- 10)
(02- 12)
(02- 14)
F05 U32-06
F06 U32-02
F07 U32-10
F08 U32-01
CHAPTER 02
STANDARD SCM3
PIASTRINA Pwb
FLIC 2D
Nr 015530880
cont. su to. 4 to. 3
Cod. 3996037 5

FIRMA SIGN	IND. ORIG.	GRUPPO-GROUP 01 02 03 04 05 06	ORD.APPL.	REV.	DATA

COD. ARG.	ATT. UL	ATT. UL	ATT. UL	ATT. UL	ATT. UL	ATT. UL	ATT. UL
COD. 06.100.94.G.							SIGLA-NAME

QUANTIT. Col. 80 : 3=Nuova ut. 8=Variaz. quant. 8=12=Utiliz. sap.

RIF. ITEM	Nº DIS.-DRAW.No	Nº COD.	DESCR.	01	02	03	04	05	06	UM	TD
1	01623826	0839414M	Supporto stampato TP.0389	1							
2	05013039	0834001T	Conn. femmina	2							
3	05013066	0839966R	Tett. per piastr.	2							
4	05013067	0839965D	Guida x piastr.	1							
5		5613010D	Rivetta ø 1.6 x 8. Ot. 58 ricotta	4							
6		5613011E	Occhiello 4.5 x 7. Ot. 58 ricotto	4							
7		5883122G	4N2	5							
8		5883165Y	1N8	3							
9		5883166E	2O4	1							
10		5883144T	2N4	1							
11		5883177A	Master-Slave J-K Flip flop	1							
12		5006485S	Cond. 3300 p.f. 200V. T.10 polies	5							
13		4924050I	R. norm. stab. 1K Ω T5 0.25 W	1							
14		4924370M	R. norm. stab. 2.2K Ω T5 0.25 W	1							

TIT. STANDARD SCM3 Piastrina Pwb FLIC 2D

ST

COMP.	Honeywell	STAND.	TP	FOR.	Nº 01553088 1
APPROV.	Honeywell Information Systems Italia				CONT. SU FO. / FO. 4

Cod 3896033 Z

FIRMA SIGN.	IND. ORIG.	DESCR.	ORD. APPL.	REV.	DATA

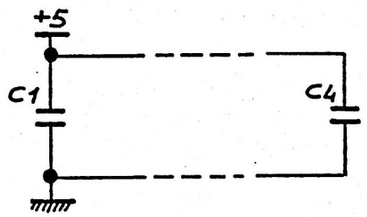

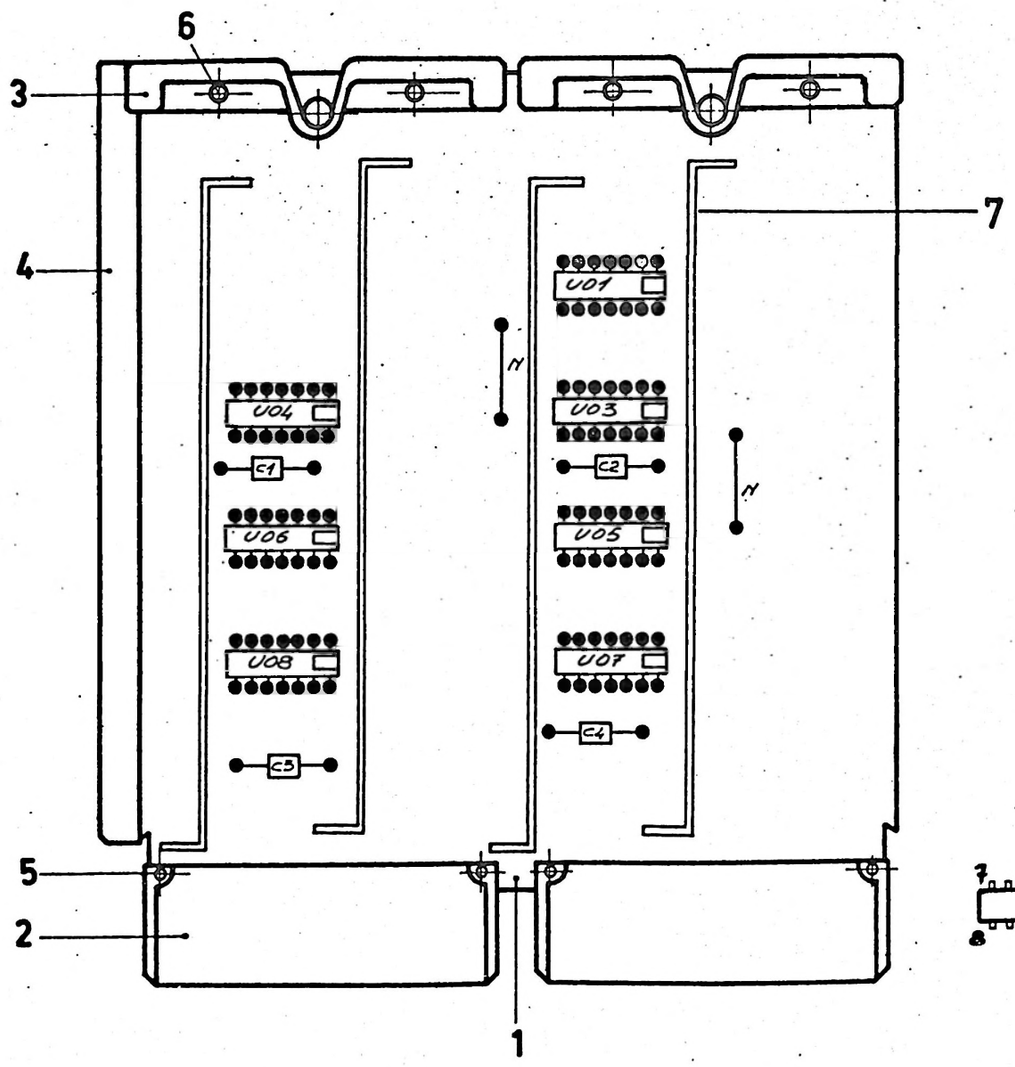

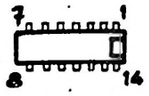

SEMICONDUTTORI SEMICONDUCTORS	
SIMBOLO SYMBOL	RIF.
U01	8
U03-U04	9
U05÷U08	10

CONDENSATORI CAPACITORS	
SIMBOLO SYMBOL	RIF.
C1÷C4	11

RESISTORI RESISTORS	
SIMBOLO SYMBOL	RIF.

VARI OTHER COMPONENTS	
SIMBOLO SYMBOL	RIF.
N	12

SE NON SPEC. DIVERSAM. UNLESS OTHERWISE SPEC.	U.M.	TOLL.	GEN.	FORI HOLES	ALBERI SHAFT	ANG.	✓	Scale

Dis. Morini	Coll	MAT.	DESCR. STANDARD SCM 3 Piastrina Pwb FLIP 2A
Prod.Cont.		TRATT. TREAT.	1 appl.
		FIN.	

STAND.	REP.	UL	T.P.	ATT.	FORM	N° COD.	N° DIS. DRAW. N°	I M
						0610095 C	01553089 cont. 2 1a	0

Mod. 0725

ST

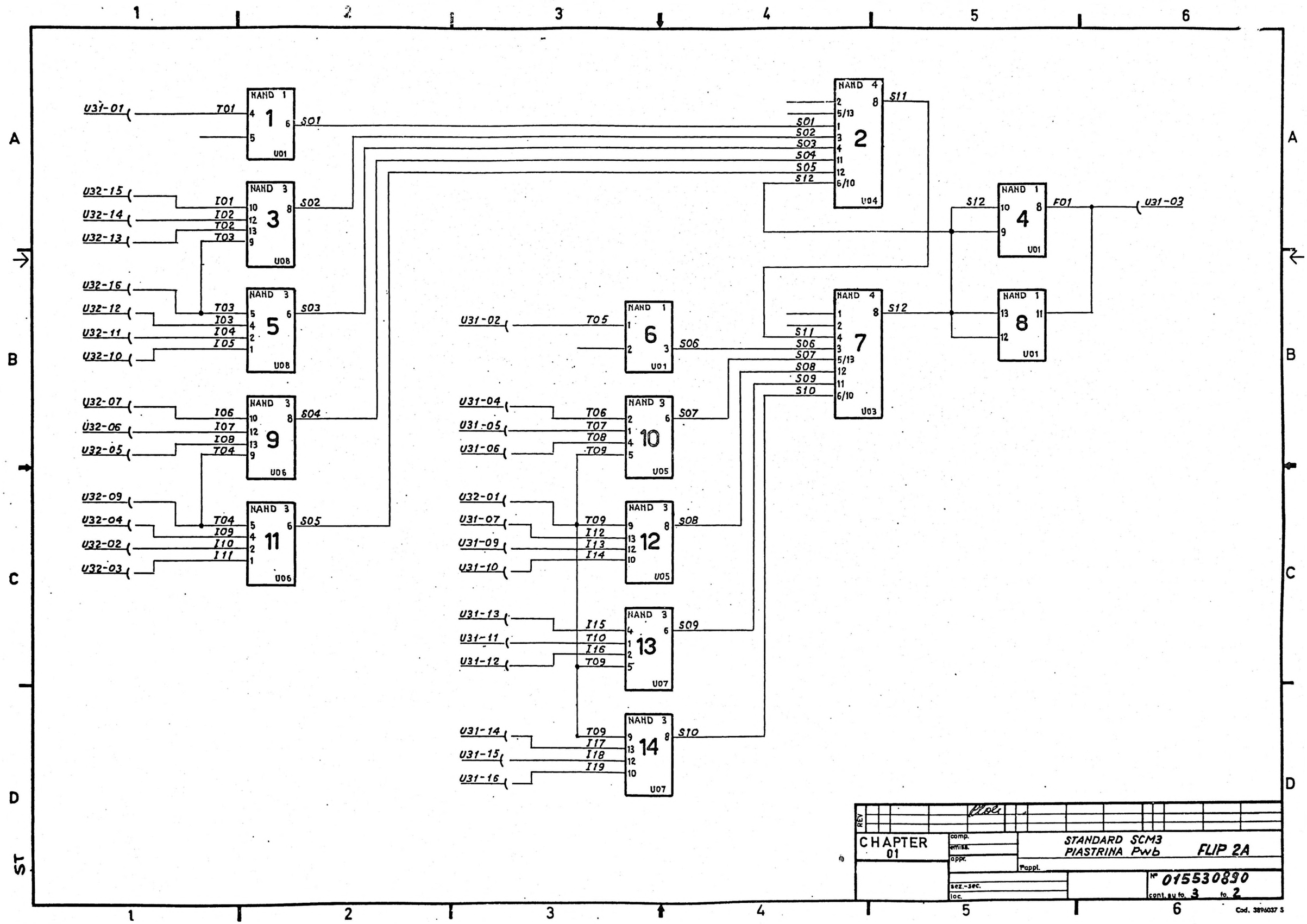
NAND 1 1 U01
NAND 3 3 U08
NAND 3 5 U08
NAND 3 9 U06
NAND 3 11 U06
NAND 4 2 U04
NAND 1 4 U01
NAND 1 6 U01
NAND 4 7 U03
NAND 1 8 U01
NAND 3 10 U05
NAND 3 12 U05
NAND 3 13 U07
NAND 3 14 U07
U31-01
U32-15
U32-14
U32-13
U32-16
U32-12
U32-11
U32-10
U32-07
U32-06
U32-05
U32-09
U32-04
U32-02
U32-03
U31-02
U31-04
U31-05
U31-06
U32-01
U31-07
U31-09
U31-10
U31-13
U31-11
U31-12
U31-14
U31-15
U31-16
U31-03
T01
S01
I01
I02
T02
T03
S02
I03
I04
I05
S03
I06
I07
I08
T04
S04
I09
I10
I11
S05
T05
S06
T06
T07
T08
T09
S07
I12
I13
I14
S08
I15
T10
I16
S09
I17
I18
I19
S10
S11
S12
F01
CHAPTER 01
STANDARD SCM3
PIASTRINA Pwb
FLIP 2A
comp.
emiss.
appr.
Appl.
sez.-sec.
loc.
Nº 015530890
cont. su fo. 3 fo. 2
Cod. 3896037 S

FIRMA SIGN	IND. ORIG.	GRUPPO-GROUP 01 02 03 04 05 06	ORD.APPL.	REV.	DATA

COD. ARG.	ATT. UL	ATT. UL	ATT. UL	ATT. UL	ATT. UL	ATT. UL	ATT. UL
COD. 06100095C							SIGLA-NAME

QUANTIT. Col. 80 - B = Nuova ut. B = Variaz. Quant. 8-12 = Utilizz. sop.

RIF. ITEM	Nº DIS.-DRAW.No	Nº COD.	DESCR.	01	02	03	04	05	06	UM	TD
1	01624815	08329917	Supporto stampato T.P. 0462	1							
2	05013039	0836001T	Conn. femminia	2							
3	05013066	0839966R	Tutt. per piastr.	2							
4	05013067	0839965D	Guida x piastr.	1							
5		5613010D	Rivetto ø 1.2x8 Ott. 58 ricotto	4							
6		5613011E	Occhiello 1.5x7 Ott. 58 ricotto	4							
7	01833185	0837639H	Bandella di alim. x piastr.	4							
8		5883122G	4N2	1							
9		5883155Y	1N8	2							
10		5883144T	2N4	4							
11		5006485S	Cond. 3300 pf. 200V. T10 poliss.	4							
12		5701220VK	Filo nudo rame stag. 0.8	2							

TIT. STANDARD SCM3 Piastrina Pwb FLIP 2A

ST

COMP.	Honeywell	STAND.	TP	FOR.	Nº
APPROV.	Honeywell Informa ion Systems Italia				01553089 1 CONT. SU FO. — FO. 3

Cod. 3896033 Z

FIRMA SIGN.	IND. ORIG.	DESCR.	ORD. APPL.	REV.	DATA

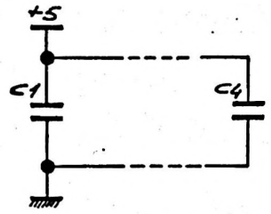

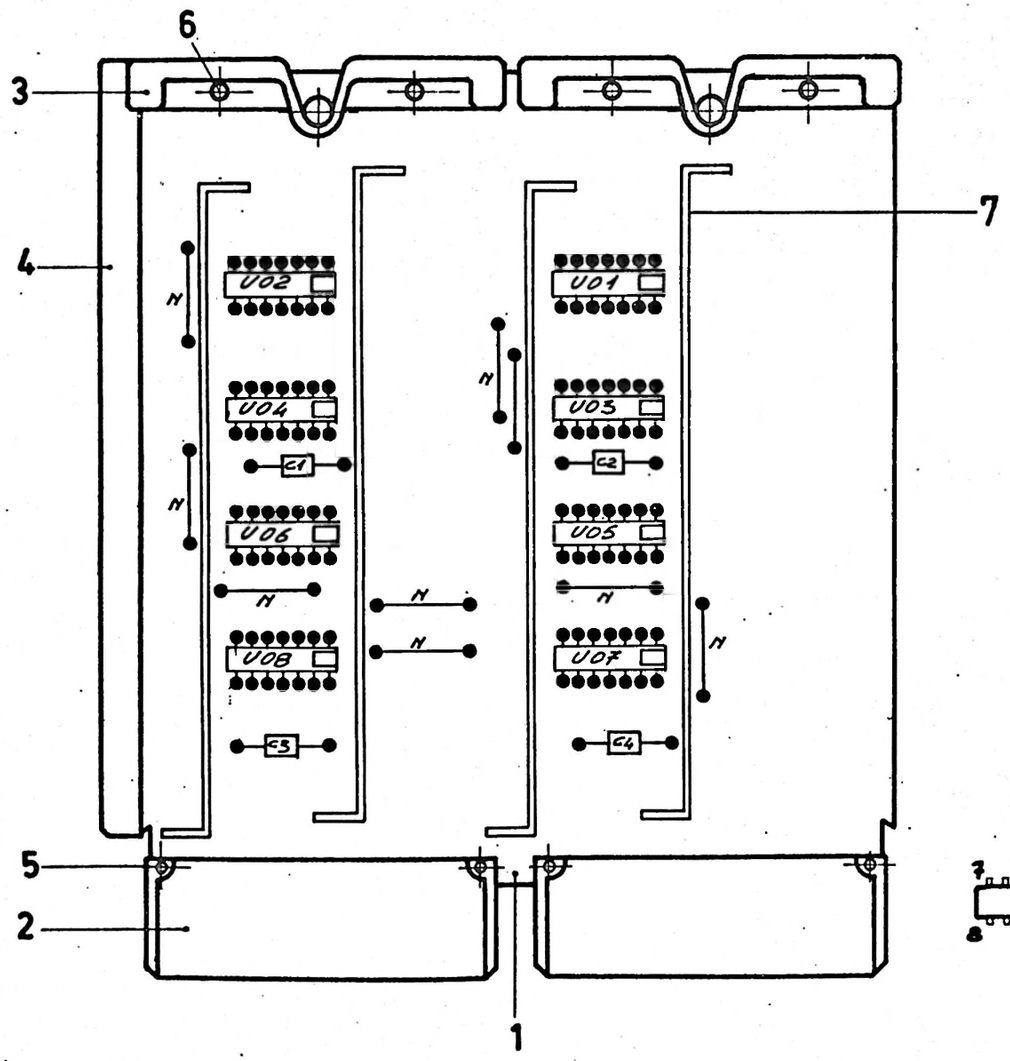

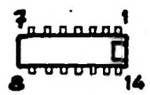

SEMICONDUTTORI SEMICONDUCTORS	
SIMBOLO SYMBOL	RIF.
U01÷U08	8

CONDENSATORI CAPACITORS	
SIMBOLO SYMBOL	RIF.
C1÷C4	9

RESISTORI RESISTORS	
SIMBOLO SYMBOL	RIF.

VARI OTHER COMPONENTS	
SIMBOLO SYMBOL	RIF.
N	10

SE NON SPEC. DIVERSAM. UNLESS OTHERWISE SPEC.	U.M.	TOL. GEN.	FORI HOLES	ALBERI SHAFT	ANG.	✓	Scale	◁ ◎

Dis. Mosini Stoll
Prod.Cont.

MAT.
TRATT. TREAT.
FIN.

DESCR. STANDARD SCM 3
Piastrina Pwb
FLIP 2B
1 appl.

STAND.	REP.	UL	T.P.	ATT.	FORM	N° COD.	N° DIS. DRAW. N°	IM
						0610096 Q	01553090 cont. 2 fo. 1	o

Mod. 0725

ST

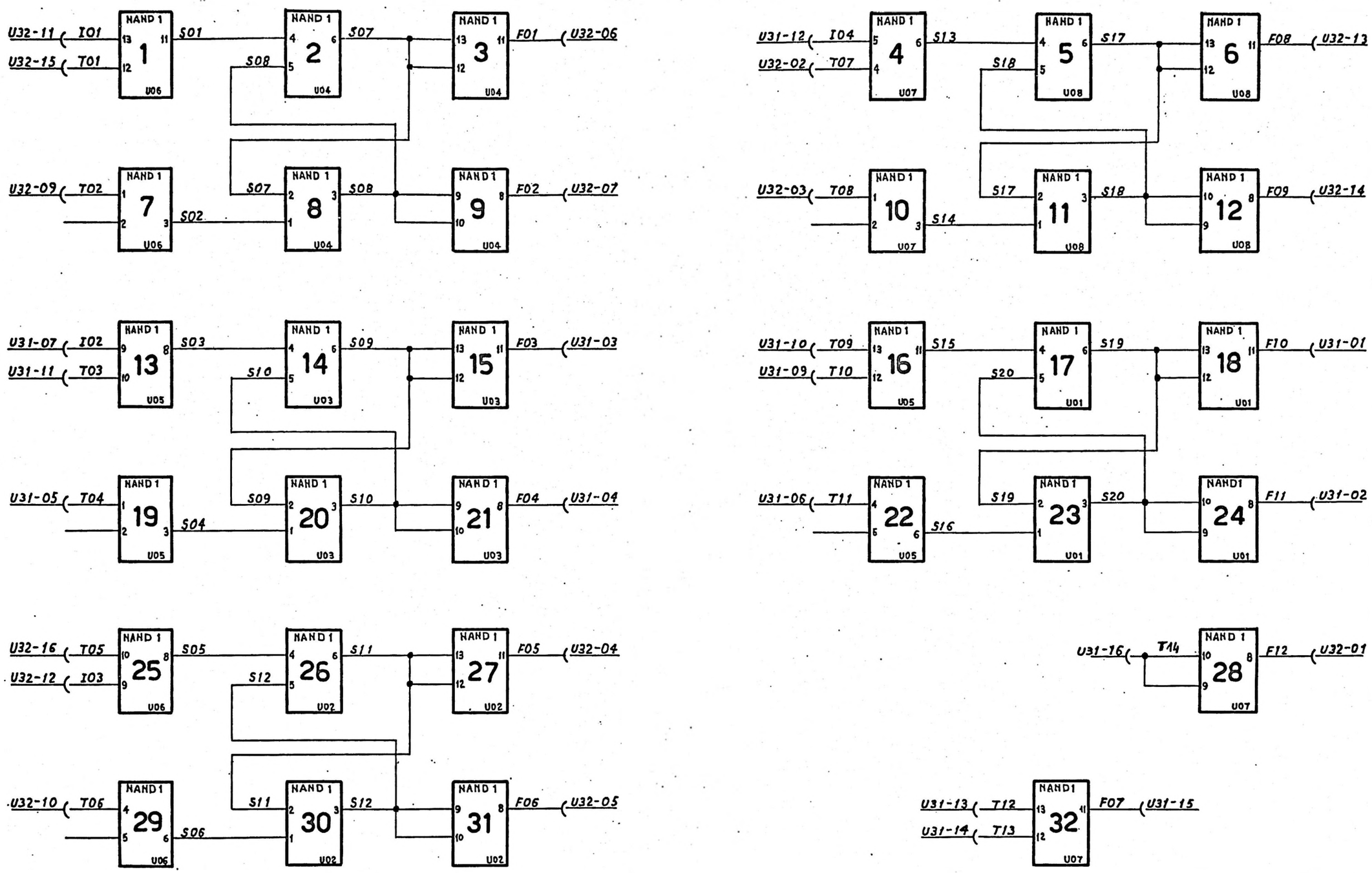

REV			
CHAPTER 01	comp.	STANDARD SCM3 PIASTRINA Pwb	FLIP 2B
	appr.	Pappl.	
	sez.-sec.		Nº 015530900
	loc.		cont. su to 3 to 2

Cod. 3696037 S

FIRMA SIGN	IND. ORIG.	GRUPPO-GROUP 01 02 03 04 05 06	ORD.APPL.	REV.	DATA

COD. ARG.	ATT.UL	ATT.UL	ATT.UL	ATT.UL	ATT.UL	ATT.UL	ATT.UL
COD. 0660046Q							SIGLA-NAME

QUANTIT. Xd.BO . B=Nuova ut. B=Variaz. Quant. O=Utiliz. sup.

RIF. ITEM	Nº DIS.-DRAW No	Nº COD.	DESCR.	01	02	03	04	05	06	UM	TD
1.	01024816	0835993D	Supporto stampato. TP.0476	1.							
2.	05013039	0834001T	Conn. femmina	2.							
3.	05013066	0839966R	Tell. per piastr.	2.							
4.	05013067	0839965D	Guida x piastr.	1.							
5.		5613010D	Rivetto. ϕ 1.2x8. Ot.58 ricotto	4.							
6.		5613011E	Occhiello. 1.5x7. Ot.58 ricotto	4.							
7.	01833185	0837699H	Rondella di alim. x piastr.	4.							
8.		5883122G	4N2	8.							
9.		5006685S	Cond. 330 p.f. 200V. T10 pelics.	4.							
10.		5701220W	Filo nudo come stagn. Q.B.	2.							

TIT. STANDARD SCM3 Piastrina Pwb FLIP 2B

ST

COMP. APPROV.

Honeywell
Honeywell Information Systems Italia

STAND. | TP | FOR.

Nº 01553090 1

CONT. SU FO. — FO. 3

Cod. 3896033 Z

FIRMA SIGN.	IND. ORIG.	DESCR.	ORD. APPL.	REV.	DATA

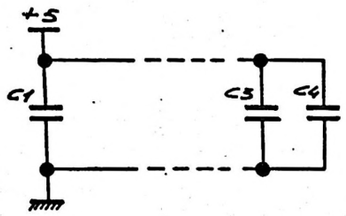

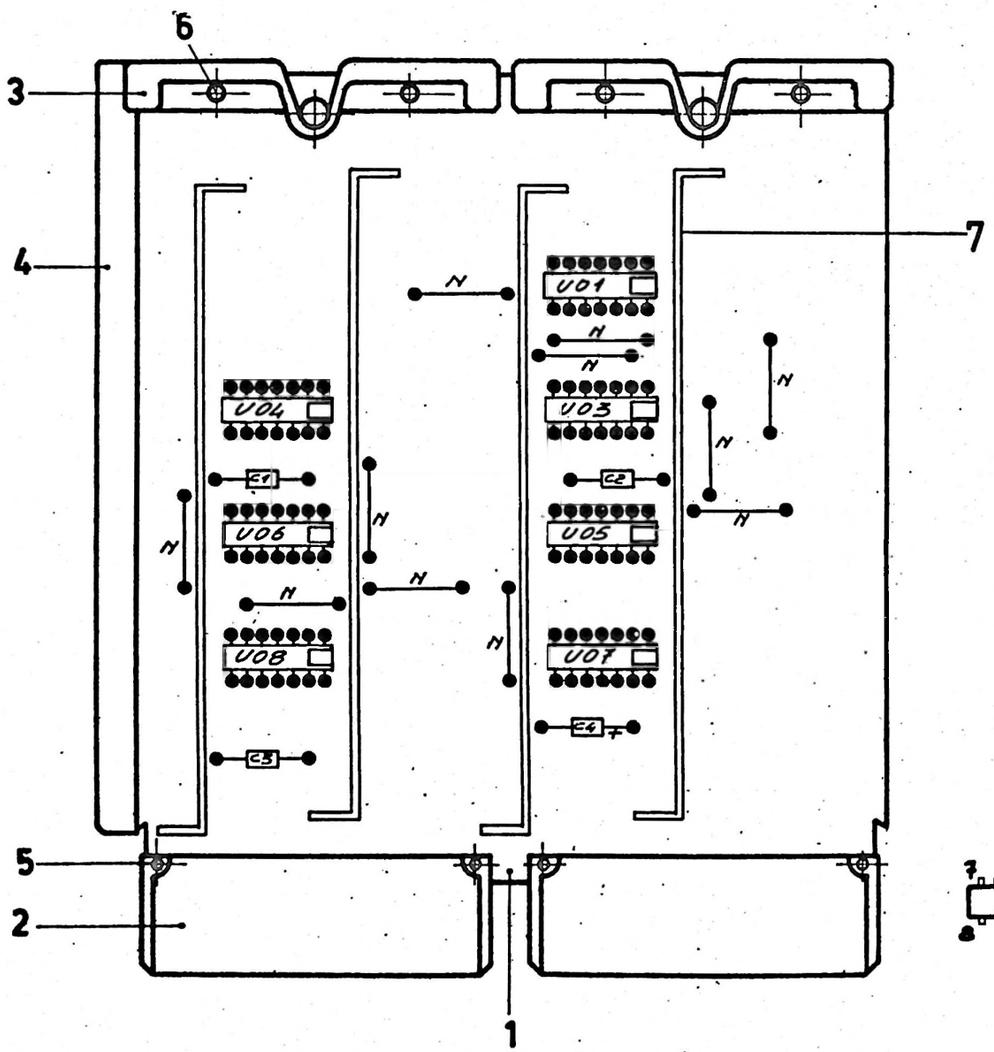

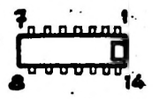

SEMICONDUTTORI SEMICONDUCTORS	
SIMBOLO SYMBOL	RIF.
U03-U04	8
U01-U05	9
U06-U07-U08	9

CONDENSATORI CAPACITORS	
SIMBOLO SYMBOL	RIF.
C1÷C3	10
C4	11

RESISTORI RESISTORS	
SIMBOLO SYMBOL	RIF.

VARI OTHER COMPONENTS	
SIMBOLO SYMBOL	RIF.
N	12

SE NON SPEC. DIVERSAM. UNLESS OTHERWISE SPEC.	U.M.	TOLL. GEN.	FORI HOLES	ALBERI SHAFT	ANG.	✓	Scale	◁ ◎

Dis. Morini Flolli
Prod.Cont.

MAT.
TRATT. TREAT.
FIN.

DESCR. STANDARD SCM 3
Piastrina Pwb
FLIP 2C
1 appl.

STAND.	REP.	U.L.	T.P.	ATT.	FORM	N° COD.	N° DIS. DRAW. N°	I M
						0610097 L	01553091 cont. 2 fo. 1	b

Mod. 0225

ST

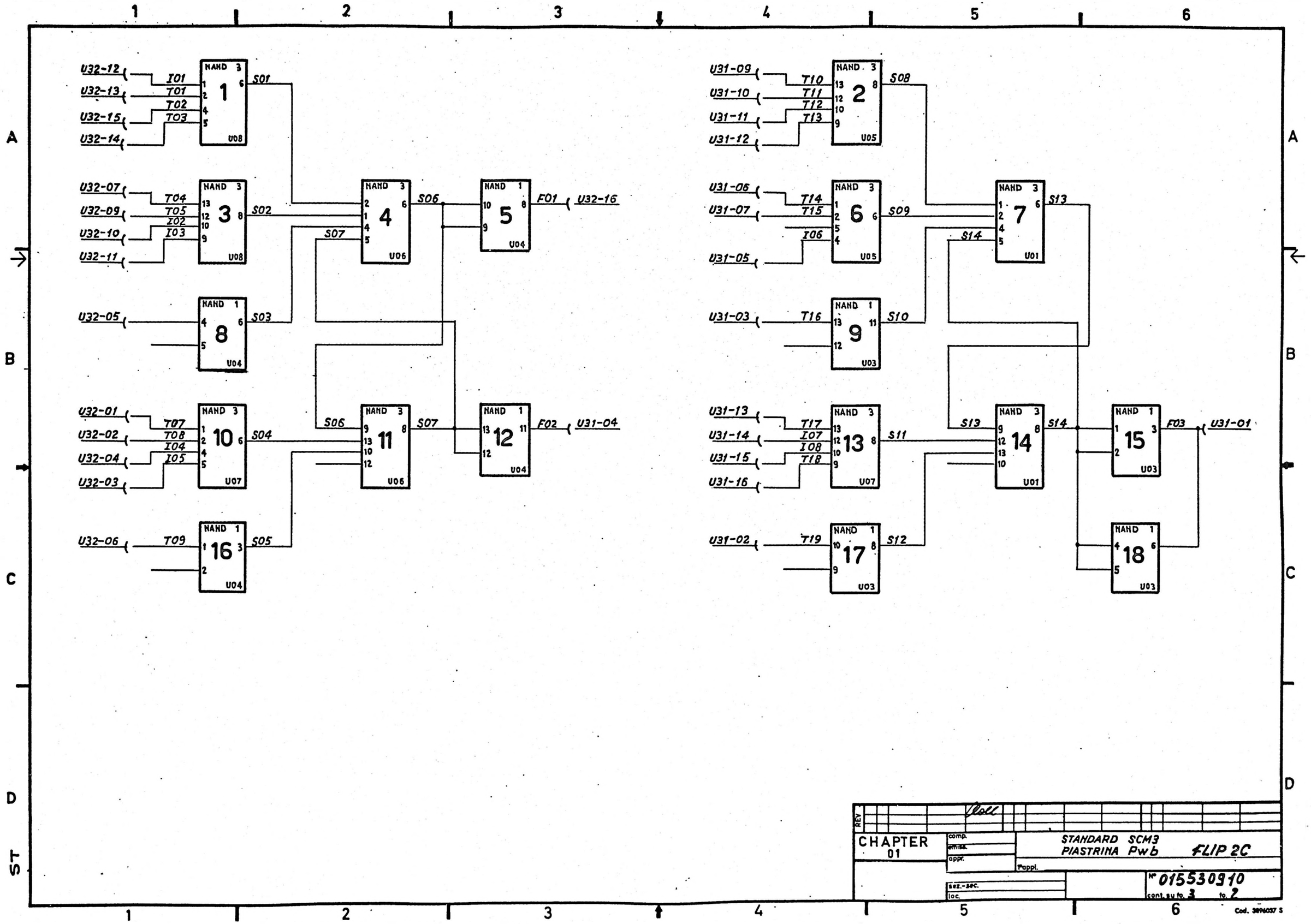
U32-12
U32-13
U32-15
U32-14
I01
T01
T02
T03
NAND 3
1
S01
U08
U32-07
U32-09
U32-10
U32-11
T04
T05
I02
I03
3
S02
U08
U32-05
NAND 1
8
S03
U04
U32-01
U32-02
U32-04
U32-03
T07
T08
I04
I05
10
S04
U07
U32-06
T09
16
S05
U04
NAND 3
4
S06
U06
S07
NAND 1
5
F01
U32-16
U04
S06
NAND 3
11
S07
U06
NAND 1
12
F02
U31-04
U04
U31-09
U31-10
U31-11
U31-12
T10
T11
T12
T13
2
S08
U05
U31-06
U31-07
U31-05
T14
T15
T06
6
S09
U05
U31-03
T16
9
S10
U03
NAND 3
7
S13
S14
U01
U31-13
U31-14
U31-15
U31-16
T17
I07
I08
T18
13
S11
U07
S13
14
S14
U01
NAND 1
15
F03
U31-01
U03
U31-02
T19
17
S12
U03
18
U03
A
B
C
D
ST
1
2
3
4
5
6
REV
CHAPTER
01
comp.
appr.
STANDARD SCM3
PIASTRINA Pwb
FLIP 2C
Foppl.
sez.-sec.
loc.
Nº 015530910
cont. su fo. 3 fo. 2
Cod. 3896037 S

FIRMA SIGN	IND. ORIG.	GRUPPO-GROUP 01 02 03 04 05 06	ORD.APPL.	REV.	DATA

COD. ARG.	ATT. UL	ATT. UL	ATT. UL	ATT. UL	ATT. UL	ATT. UL	ATT. UL
COD. 06100971L							SIGLA-NAME

QUANTIT. TOTALE : Somma di Variaz. Quant. Utilizz. sup.

RIF. ITEM	Nº DIS.-DRAW.No	Nº COD.	DESCR.	01	02	03	04	05	06	UM	TD
1.	01624817	08529931	Supporto stampato T.P. 0477	1							
2.	05013039	08340017	Conn. femmina	2							
3.	05013066	08399668	Tett. per piastr.	2							
4.	05013067	08399657D	Guida x piastr.	1							
5.		5612010D	Rivetto ø 1.2 Dt. 58 ricotto	4							
6.		5612011E	Occhiello 15.7 Dt. 54 ricotto	4							
7.	01833185	08376931H	Bandella di alim. x piastr.	4							
8.		5883122G	4N2	2							
9.		5883144T	2N4	5							
10.		5006485S	Cond. 2200 pF. 200 V. TYP polies	3							
11.		5041050Z	Cond. 1 µF. 35 VL. tant.	1							
12.		5701220W	Filo nudo rame stagn. D.8	11							

TIT. STANDARD SCM3 Piastrina Pwb FLIP 2C

ST

COMP. [signature]

APPROV.

Honeywell
Honeywell Information Systems Italia

STAND. | TP | FOR. | Nº 01553091 1

CONT. SU FO. / FO. 3

Cod 3896033 Z

FIRMA SIGN.	IND. ORIG.	DESCR.	ORD. APPL.	REV.	DATA

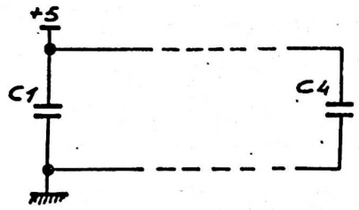

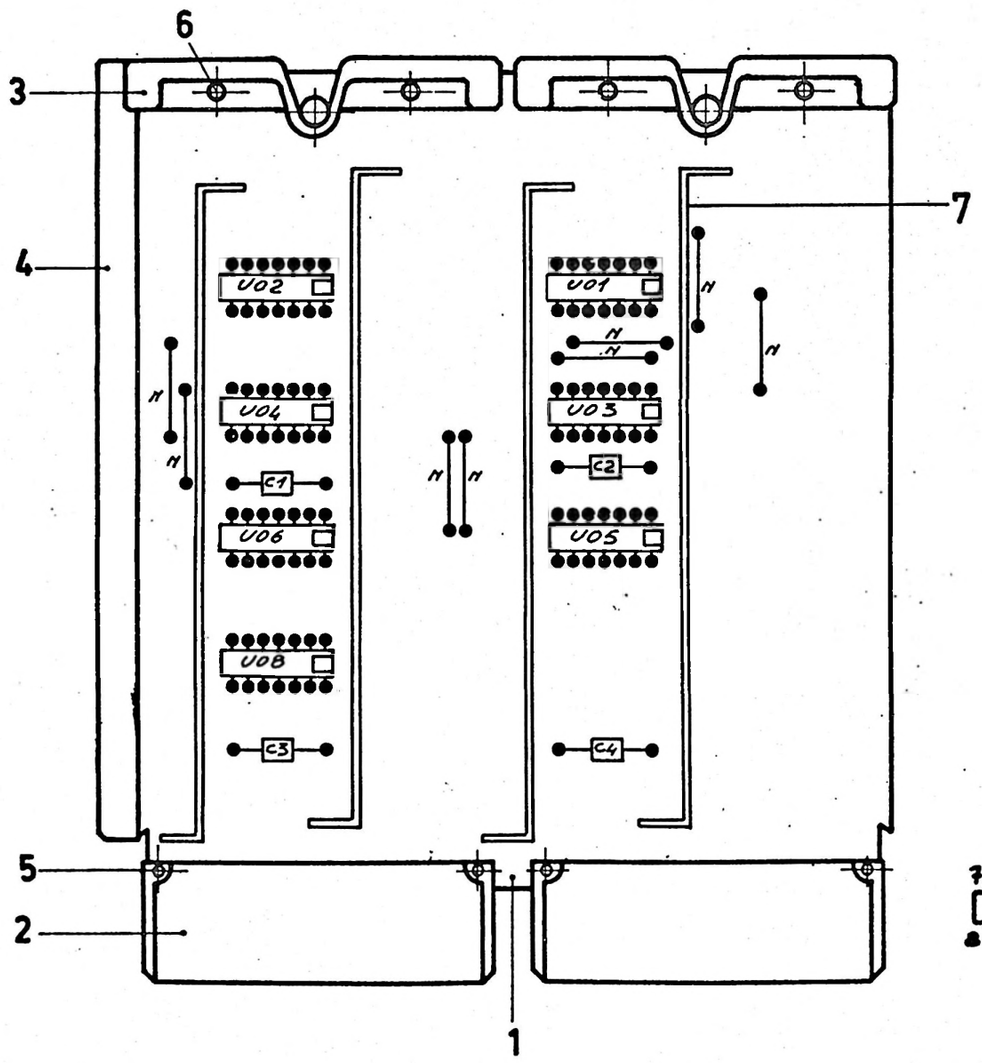

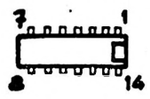

SEMICONDUTTORI SEMICONDUCTORS	
SIMBOLO SYMBOL	RIF.
U08-	8
U01-U03-	9
U02-U04-U05	10
U06-	10

CONDENSATORI CAPACITORS	
SIMBOLO SYMBOL	RIF.
C1÷C4	11

RESISTORI RESISTORS	
SIMBOLO SYMBOL	RIF.

VARI OTHER COMPONENTS	
SIMBOLO SYMBOL	RIF.
N	12

SE NON SPEC. DIVERSAM. UNLESS OTHERWISE SPEC.	U.M.	TOLL.	GEN.	FORI HOLES	ALBERI SHAFT	ANG.	✓	Scale

Dis. Mosini	Coll	MAT.	DESCR. STANDARD SCM 3 Piastrina Pwb FLIP 2D
Prod.Cont.		TRATT. TREAT.	1 appl.
		FIN.	

STAND.	REP.	UL	T.P.	ATT.	FORM	N° COD.	N° DIS. DRAW. N°	I M
						0610098 H	0155309,2 cont. 2 fo. 1	

Mod. 0725

ST

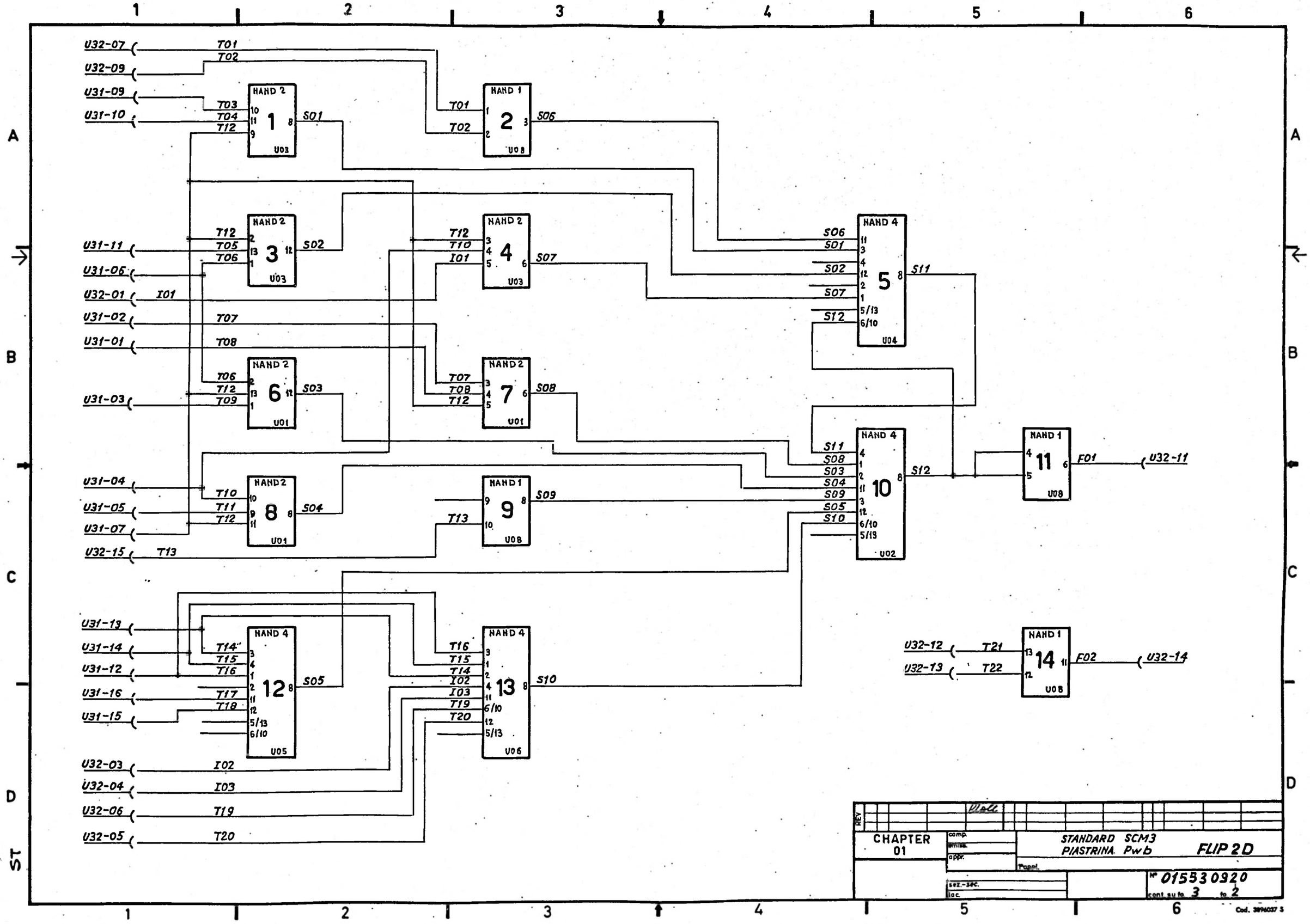

REV			
CHAPTER 01	comp. / appr.	STANDARD SCM3 PIASTRINA Pwb	FLIP 2D
	sez.-sec. / loc.	Nº 015530920 cont su fo 3 to 2	

Cod. 3894037 5

FIRMA SIGN	IND. ORIG.	GRUPPO-GROUP 01 02 03 04 05 06	ORD.APPL.	REV.	DATA

COD. ARG. | ATT. UL | ATT. UL | ATT. UL | ATT. UL | ATT. UL | ATT. UL | ATT. UL

COD. 06100098H | SIGLA-NAME

QUANTIT. Col.80 : B=Nuova ut. B=Variaz. quant. 0.12=utilizz. sup.

RIF. ITEM.	Nº DIS-DRAW.No	Nº COD.	DESCR.	01	02	03	04	05	06	UM	TD
1.	01626845	0832724 S	Supporto stampato TP.0.478	1.							
2.	050.13039	0834001.T.	Conn. ferroviario	2.							
3.	05013066	0839966R	Tett. per piastr.	2.							
4.	05013067	0839965.D	Guida x piastr.	1.							
5.		5613010.D	Rivetto ø 1,2 x 8. Ot. 58 ricotto	4.							
6.		5613011 E.	Occhiello 1,5 x 7. Ot. 58 ricotto	4.							
7.	01833185	0837699.H	Bandella di allin. x piastr.	4.							
8.		5883122 G.	4N2	1.							
9.		5883133.E	3N3	2.							
10.		5883155.Y.	1N8	4.							
11.		5006485.S.	Cond. 3300 p.f. 200V. T10 poliest.	4.							
12.		5701220.W	Filo nudo rame stagn. 0.8	8.							

TIT. STANDARD SCM3 Piastrina Pwb FLIP 2D

ST

COMP. Tagliano

APPROV.

Honeywell
Honeywell Information Systems Italia

STAND.

TP

FOR.

Nº 01553092 1

CONT. SU FO. / FO. 3

Cod. 3896033 2

FIRMA SIGN.	IND. ORIG.	DESCR.	ORD. APPL.	REV.	DATA

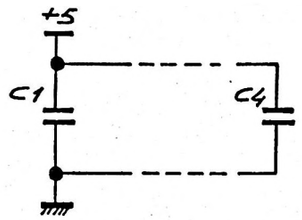

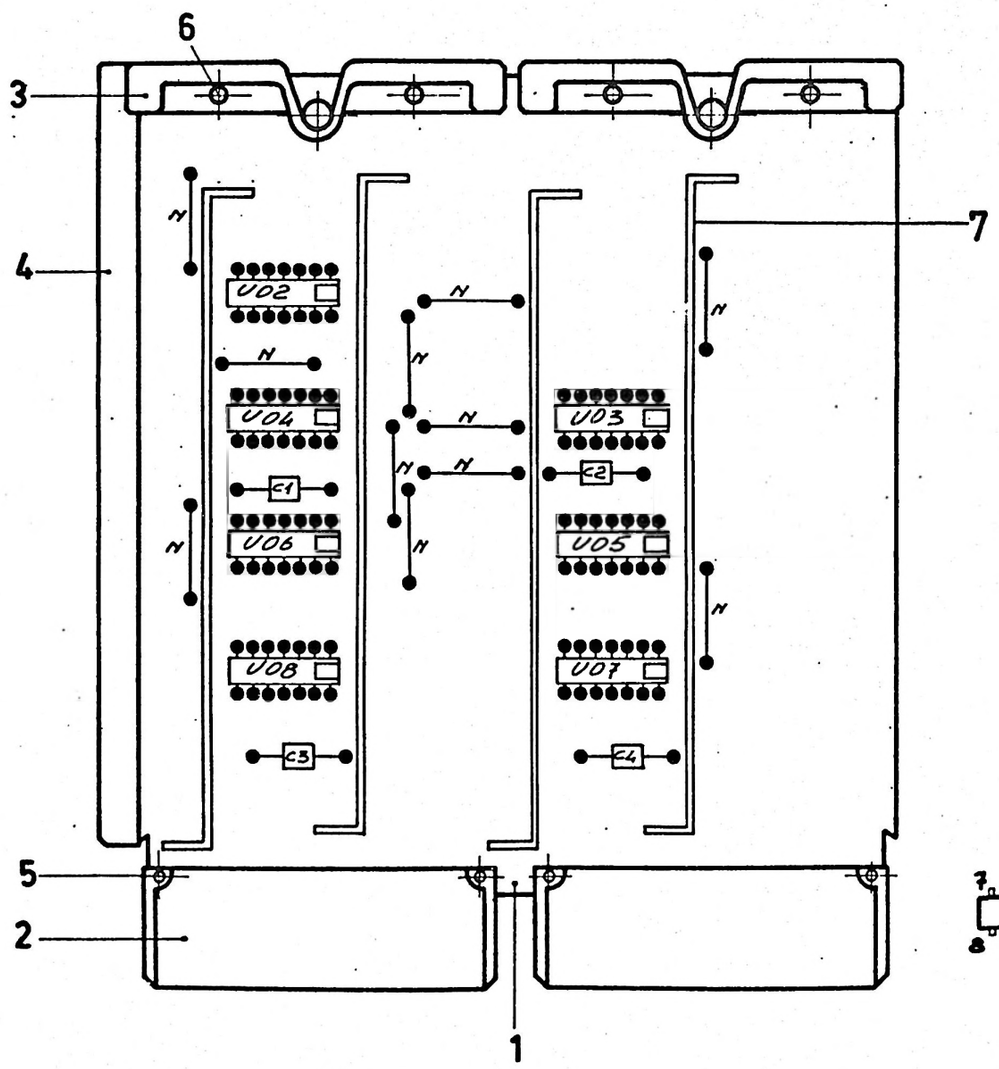

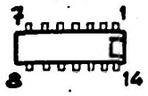

SEMICONDUTTORI SEMICONDUCTORS	
SIMBOLO SYMBOL	RIF.
U03-	8
U04-U07-	9
U02-U05-	10
U06-U08	10

CONDENSATORI CAPACITORS	
SIMBOLO SYMBOL	RIF.
C1÷C4	11

RESISTORI RESISTORS	
SIMBOLO SYMBOL	RIF.

VARI OTHER COMPONENTS	
SIMBOLO SYMBOL	RIF.
N	12

SE NON SPEC. DIVERSAM. UNLESS OTHERWISE SPEC.	U.M.	TOLL. GEN.	FORI HOLES	ALBERI SHAFT	ANG.	✓	Scale
Dis. Mosini	Mole						
Prod.Cont.							

MAT.	DESCR. STANDARD SCM 3
TRATT. TREAT.	Piastrina Pwb
FIN.	FLIP 2E
	1 appl.

STAND.	REP.	UL	T.P.	ATT.	FORM	N° COD.	N° DIS. DRAW. N°	IM
						0610099 D	0155309,3 cont. 2 fo. 1	o

Mod. 0725

ST

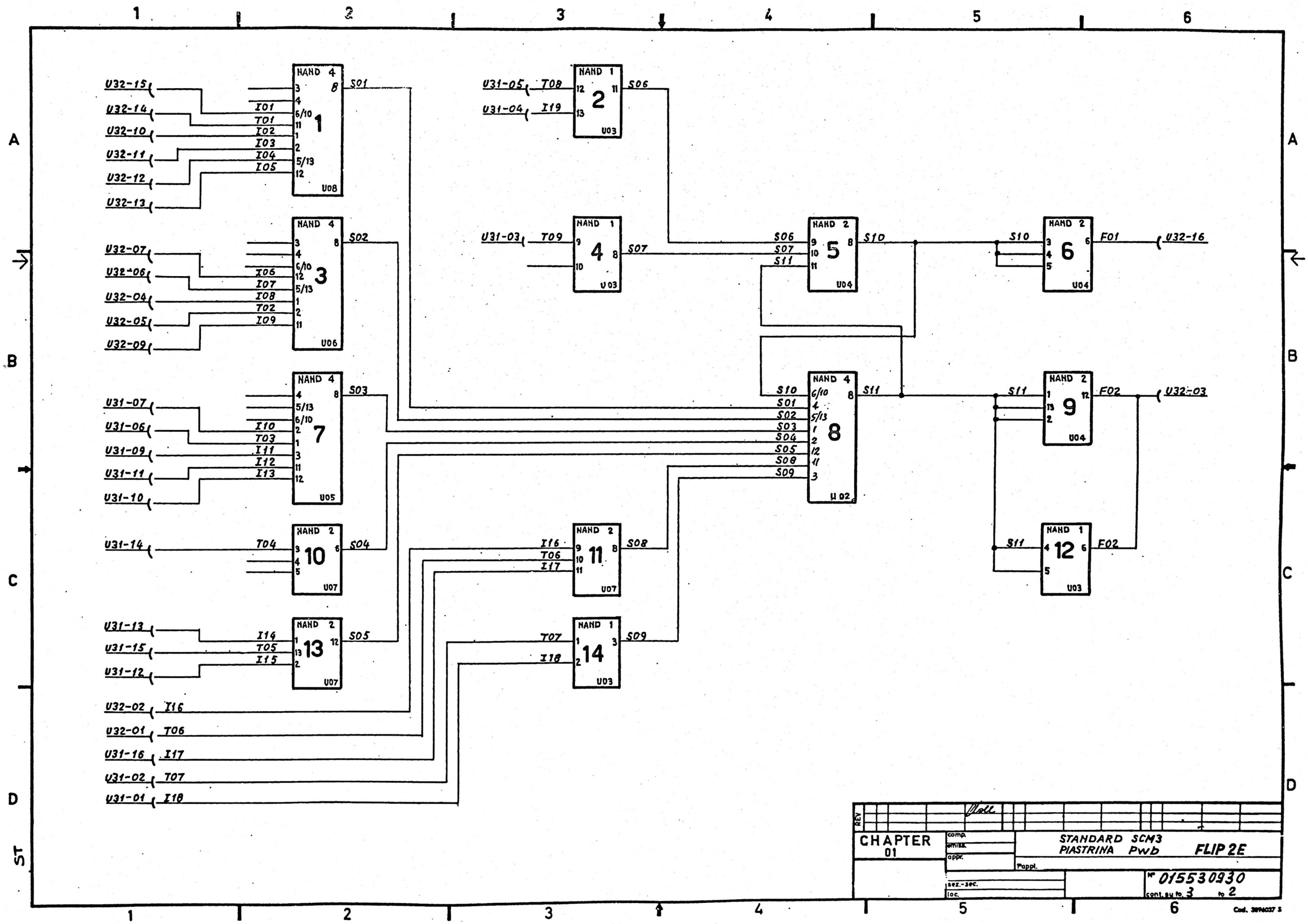
NAND 4 1 U08
NAND 1 2 U03
NAND 4 3 U06
NAND 1 4 U03
NAND 2 5 U04
NAND 2 6 U04
NAND 4 7 U05
NAND 4 8 U02
NAND 2 9 U04
NAND 2 10 U07
NAND 2 11 U07
NAND 1 12 U03
NAND 2 13 U07
NAND 1 14 U03
U32-15
U32-14
U32-10
U32-11
U32-12
U32-13
U32-07
U32-06
U32-04
U32-05
U32-09
U31-07
U31-06
U31-09
U31-11
U31-10
U31-14
U31-13
U31-15
U31-12
U32-02
U32-01
U31-16
U31-02
U31-01
U31-05
U31-04
U31-03
U32-16
U32-03
S01
S02
S03
S04
S05
S06
S07
S08
S09
S10
S11
F01
F02
I01
T01
I02
I03
I04
I05
T02
I06
I07
I08
I09
T03
I10
I11
I12
I13
T04
I14
T05
I15
I16
T06
I17
T07
I18
T08
I19
REV
CHAPTER 01
comp.
emiss.
appr.
STANDARD SCM3
PIASTRINA Pwb
FLIP 2E
Pappl.
sez.-sec.
loc.
Nº 015530930
cont. su to 3 to 2
Cod. 3896037 3

FIRMA SIGN	IND. ORIG.	GRUPPO-GROUP 01 02 03 04 05 06	ORD.APPL.	REV.	DATA

COD. ARG.	ATT. UL	ATT. UL	ATT. UL	ATT. UL	ATT. UL	ATT. UL
COD. 06400990						SIGLA-NAME

QUANTIT. Col.80 : 3=Nuova ut. 8=Variaz. Quant. 9=12=Utilizz. sup.

RIF. ITEM	Nº DIS.-DRAW.No	Nº COD.	DESCR.	01	02	03	04	05	06	UM	TD
1.	01624846	09527251	Supporto stampato. TP. 0479	1.							
2.	05013039	08340017	Conn. femminee	8.							
3.	05013066	0839266R	Tett. per piastr.	2.							
4.	05013067	0839265D	Guida. x piastr.	1.							
5.		5613010D	Rivetta. ø 1,2 x 8. Ot. 58 ricotta	4.							
6.		5613011E	Occhiello. 15 x 7. Ot. 48 ricotto	4.							
7.	01833185	0837699H	Boudello di elim. x piastr.	4.							
8		5883122G	4N2	1.							
9.		5883123E	3N3	2.							
10.		5883155X	1N8	4.							
11.		5006485S	Cond. 2200 pF. 200X710. polies.	4.							
12.		5701220W	Filo nudo stagn. 0,8	11.							

TIT. STANDARD SCM3 Piastrina Pwb FLIP 2E

ST

COMP.	Honeywell	STAND.	TP	FOR.	Nº 01553093 1
APPROV.	Honeywell Information Systems Italia				CONT. SU FO. / FO. 3

Cod. 3896035 Z

78B103412

REVISIONI					
REV	ORD. APPL.	DATA			FIRMA
		A	M	G	

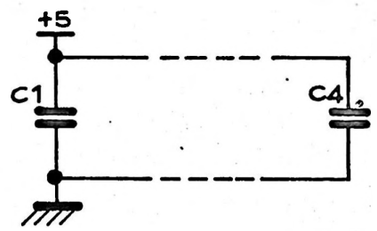

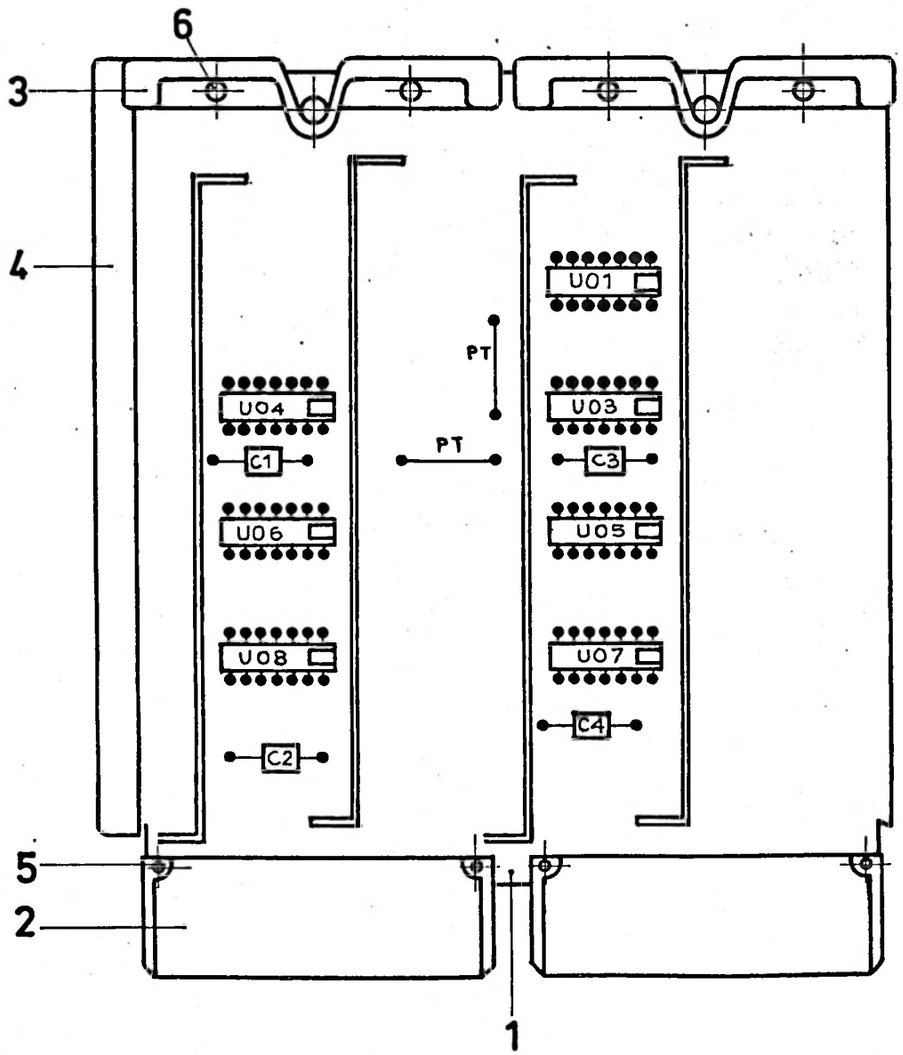

G1

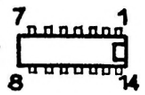

SEMICONDUTTORI *SEMICONDUCTORS*	
SIMBOLO *SYMBOL*	RIF.
U03-U04	7
U06-U08	8
U05-U07	9
U01	10

CONDENSATORI *CAPACITORS*	
SIMBOLO *SYMBOL*	RIF.
C1 ÷ C4	11

RESISTORI *RESISTORS*	
SIMBOLO *SYMBOL*	RIF.

VARI *OTHER COMPONENTS*	
SIMBOLO *SYMBOL*	RIF.
PT	12

FOR DOCUMENT STATUS SEE REVISION STATUS SHEET

PER IL LIVELLO DI MODIFICA VEDI FOGLIO REVISIONE

SALVO INDICAZIONE CONTRARIA

DIMENSIONI: MILLIMETRI / INCH

TOLLERANZE DIMENS. E DI FORMA VEDI:

PROIEZIONE

SCALA | COD.

MAT.

TT.

FIN.

DISEGNATO 70-SET-22

APPROVATO

DISTR.

DESCRIZIONE

PIASTRINA FLIP 2F

DISEGNO 78B103412

PAG 1/2

REV A

COD. 0610220 N

Cod. 3896104Q

68.10.30

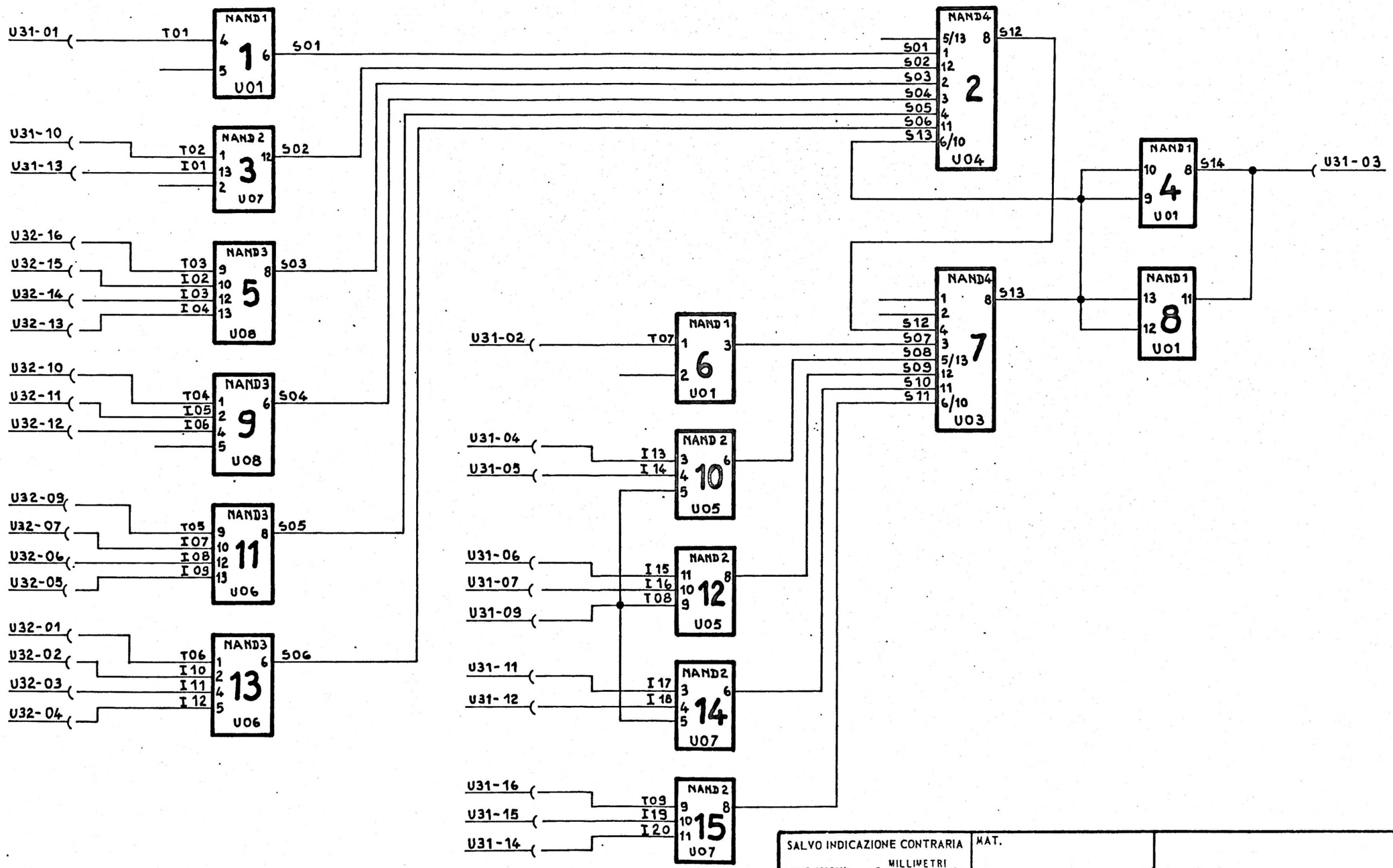

SALVO INDICAZIONE CONTRARIA	MAT.	
DIMENSIONI: MILLIMETRI / INCH	TT.	DESCRIZIONE PIASTINA FLIP 2F
TOLLERANZE DIMENS. E DI FORMA VEDI:	FIN.	
PROIEZIONE		
SCALA / COD.	DISEGNATO 70-SET-23 Marchi	DISEGNO 78B103412 / PAG 2F / REV A
	APPROVATO	
	DISTR.	

S.T.

CODICE				
G1	0610220 N	G5		
G2		G6		
G3		G7		
G4		G8		

PL 78B103412 PAG. 1/1 REV.

*	POS. NO.	CD	NUMERO DI IDENTIFICAZIONE	DESCRIZIONE DELLA PARTE	GRUPPI E QUANTITA' G1	G2	G3	G4	G5	G6	G7	G8	UM
	1	0	78A103413	SUPPORTO STAMP.0520 0833870 Q	1								EA
	2	0	00012001	CONN.FEMMINA 0834001 T	2								EA
	3	0	05013066	TETT. PER PIASTRA 0839966 R	2								EA
	4	0	05013067	GUIDA PER PIASTRA 0839965 D	1								EA
	5	1	5613010 D	RIVETTO ϕ12×8 OT58 RICOT 5613010 D	4								EA
	6	1	5613011 E	RIVETTO 15×7 OT58 RICOTTO 5613011 E	4								EA
	7	1	5883155 Y	PACKAGE 1N8 5883155 Y	2								EA
	8	1	5883144 T	PACKAGE 2N4 5883144 T	2								EA
	9	1	5883133 E	PACKAGE 3N3 5883133 E	2								EA
	10	1	5883122 G	PACKAGE 4N2 5883122 G	1								EA
	11	1	5006485 S	COND.3300 pF 200 VL T10 5006485 S	4								EA
	12	1	5701220 W	FILO NUDO RAME STAG ϕ0,8 5701220 W	6								CM

CD - CODICE DI DISEGNO

0 - DISEGNO ISG
1 - PARTE ACQUISTATA A CATALOGO
2 - RICHIAMO DI PIU' ALTERNATIVE
3 - PARTE A CATALOGO DA MODIFICARE
4 - PARTE ISG DA MODIFICARE
5 - PARTE DA SELEZIONARE

UM - UNITA' DI MISURA

EA - NUMERO
CM - CENTIMETRO
IN - INCH
G - GRAMMO

* ULTIME POSIZIONI MODIFICATE

DESCRIZIONE
PIASTRINA FLIP 2 F

PL 78B103412 PAG. 1/1 REV. A

S.T.

Cod. 3896111 G

PER LE MODIFICHE VEDI FOGLIO REVISIONE

68.10.30

78B103409

REVISIONI				
REV	ORD. APPL.	DATA A	M	G	FIRMA

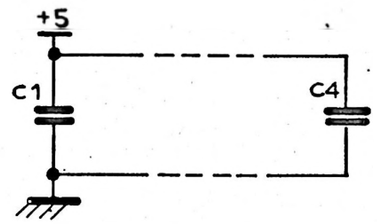

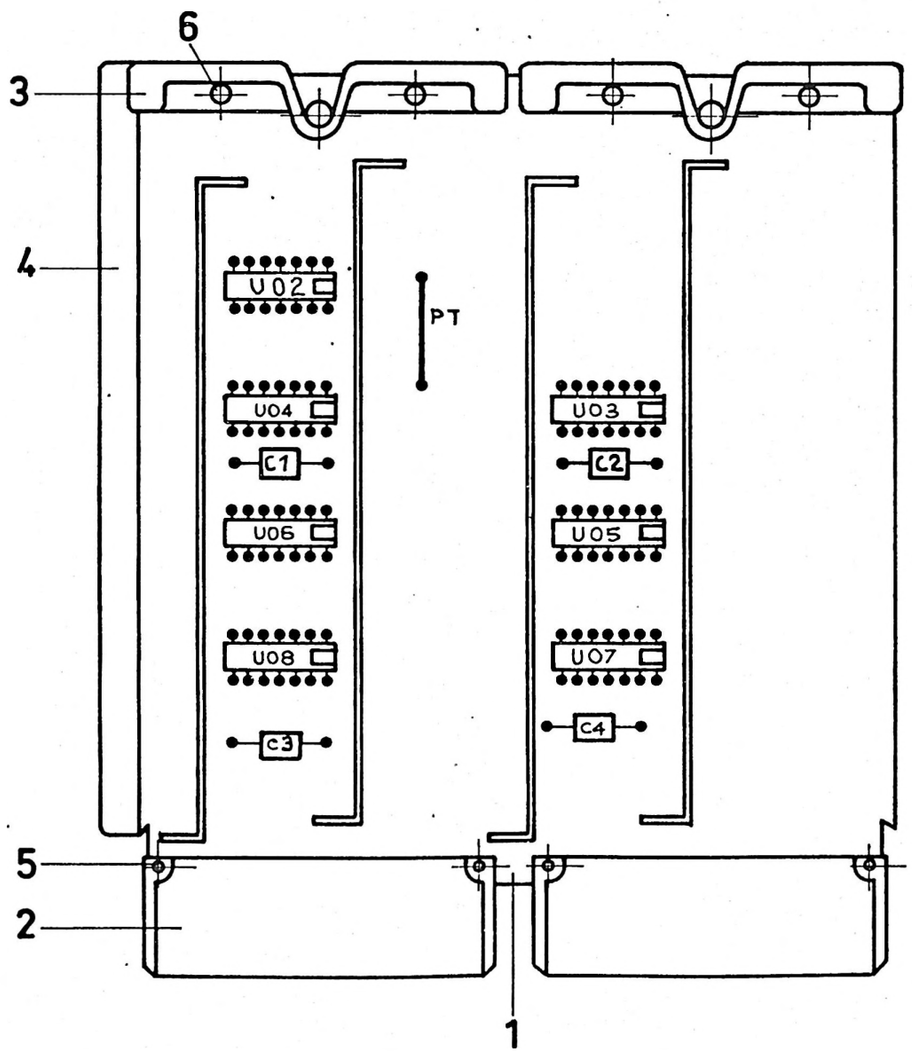

G1

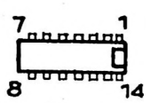

SEMICONDUTTORI SEMICONDUCTORS	
SIMBOLO SYMBOL	RIF.
U07	7
U08	8
U03 - U05	9
U02 - U06	9
U04	10

CONDENSATORI CAPACITORS	
SIMBOLO SYMBOL	RIF.
C1 ÷ C4	11

RESISTORI RESISTORS	
SIMBOLO SYMBOL	RIF.

VARI OTHER COMPONENTS	
SIMBOLO SYMBOL	RIF.
PT	12

FOR DOCUMENT STATUS SEE REVISION STATUS SHEET

PER IL LIVELLO DI MODIFICA VEDI FOGLIO REVISIONE

SALVO INDICAZIONE CONTRARIA

DIMENSIONI: MILLIMETRI / INCH

TOLLERANZE DIMENS. E DI FORMA VEDI:

PROIEZIONE

SCALA | COD.

MAT.

TT.

FIN.

DISEGNATO 70-SET-21

APPROVATO

DISTR.

DESCRIZIONE

PIASTRINA FLIP 2G

DISEGNO 78B103409 | PAG 1/2 | REV A

COD 0610221 P

S.T.

Cod. 3896104Q

68.10.30

78B103409

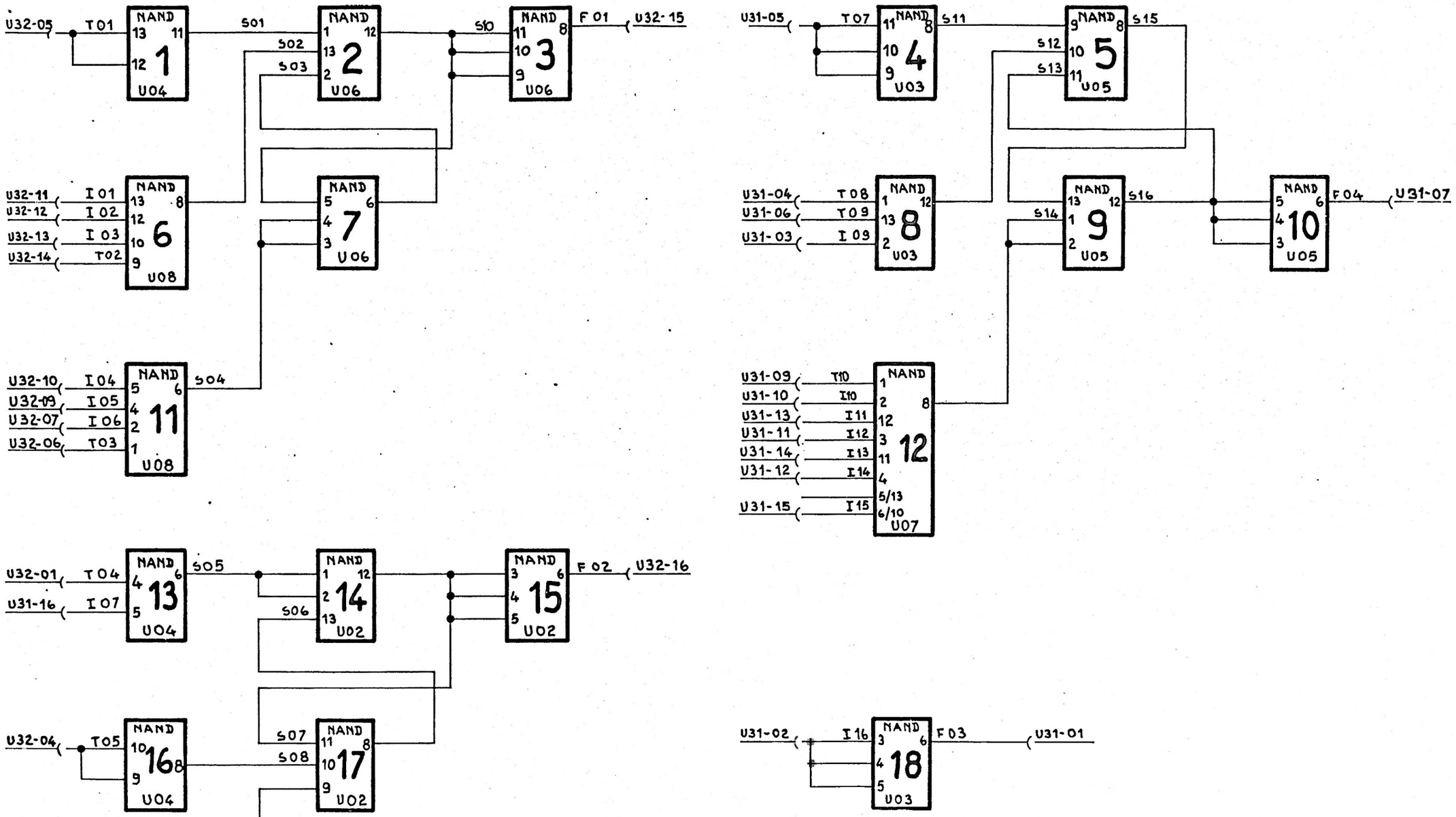

SALVO INDICAZIONE CONTRARIA	PAT.		
DIMENSIONI: MILLIMETRI			
TOLLERANZE DIMENS. E DI FORMA VEDI	TT.	DESCRIZIONE PIASTRINA FLIP 2G	
PROIEZIONE	FIN.		
SCALA / COD.	DISEGNATO 70-SET-22 Marchi	DISEGNO 78B103409	PAG 2F / REV A
	APPROVATO		
	DISTR.		

Cod. 3896037 S

69 10 33

CODICE				
G1	0610221 P	G5		
G2		G6		
G3		G7		
G4		G8		

PL 78B103409 PAG. 1/1 REV.

*	POS. NO	CD	NUMERO DI IDENTIFICAZIONE	DESCRIZIONE DELLA PARTE		GRUPPI E QUANTITA' G1	G2	G3	G4	G5	G6	G7	G8	UM
	1	0	78A103410	SUPPORTO STAMP. 0521	0833871R	1								EA
	2	0	00012001	CONN. FEMMINA	0834001 T	2								EA
	3	0	05013066	TETT. PER PIASTRA	0839966 R	2								EA
	4	0	05013067	GUIDA PER PIASTRA	0839965 D	1								EA
	5	1	5613010 D	RIVETTO ϕ12×8 OT58 RICOTTO	5613010 D	4								EA
	6	1	5613011 E	OCCHIELLO 15×7 OT58 RICOTTO	5613011 E	4								EA
	7	1	5883155 Y	PACKAGE 1N8	5883155 Y	1								EA
	8	1	5883144 T	PACKAGE 2N4	5883144 T	1								EA
	9	1	5883133 E	PACKAGE 3N3	5883133 E	4								EA
	10	1	5883122 G	PACKAGE 4N2	5883122 G	1								EA
	11	1	5006485 S	COND. 3000pF 200 VL T10	5006485 S	4								EA
	12	1	5701220 W	FILO RAME STAGN. ϕ0,8	5701220W	2								CM

CD - CODICE DI DISEGNO

0 - DISEGNO ISG
1 - PARTE ACQUISTATA A CATALOGO
2 - RICHIAMO DI PIU' ALTERNATIVE
3 - PARTE A CATALOGO DA MODIFICARE
4 - PARTE ISG DA MODIFICARE
5 - PARTE DA SELEZIONARE

UM - UNITA' DI MISURA

EA - NUMERO
IN - INCH
G - GRAMMO
CM - CENTIMETRO

* ULTIME POSIZIONI MODIFICATE

DESCRIZIONE
PIASTRINA FLIP 2G

PL 78B103409 PAG. 1/1 REV. A

S.T.

Cod. 3496111G

PER LE MODIFICHE VEDI FOGLIO REVISIONE

FIRMA SIGN.	IND. ORIG.	DESCR.	ORD. APPL.	REV.	DATA

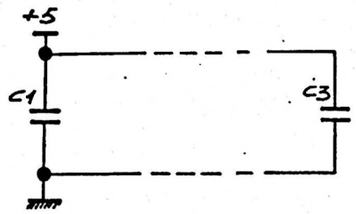

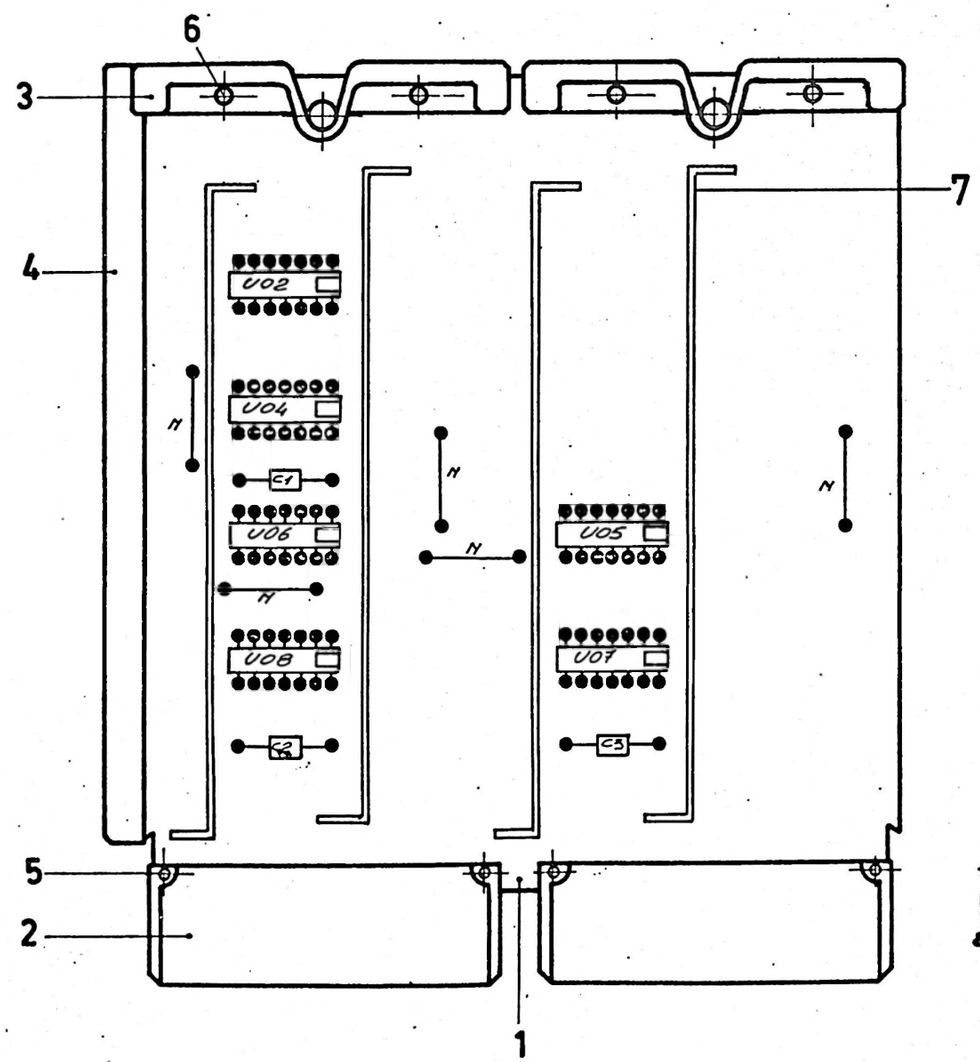

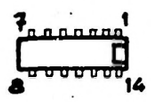

SEMICONDUTTORI SEMICONDUCTORS	
SIMBOLO SYMBOL	RIF.
U02-U06-	8
U08-	9
U05-U07	10
U04	11

CONDENSATORI CAPACITORS	
SIMBOLO SYMBOL	RIF.
C1÷C3	12

RESISTORI RESISTORS	
SIMBOLO SYMBOL	RIF.

VARI OTHER COMPONENTS	
SIMBOLO SYMBOL	RIF.
N	13

SE NON SPEC. DIVERSAM. UNLESS OTHERWISE SPEC.	U.M.	TOL. GEN.	FORI HOLES	ALBERI SHAFT	ANG.	✓	Scale	◁ ◎
Dis. Mosini Prod.Cont.	MAT.							
	TRATT. TREAT.							
	FIN.							
	STAND.	REP.	U.L.	T.P.	ATT.	FORM		

DESCR. STANDARD SCM 3
Piastrina Pwb
FLJK 2A
1 appl.

N° COD. 0610100 W

N° DIS. DRAW. N° 01553094 o
cont. 2 fo. 1

I.M.

Mod. 0725

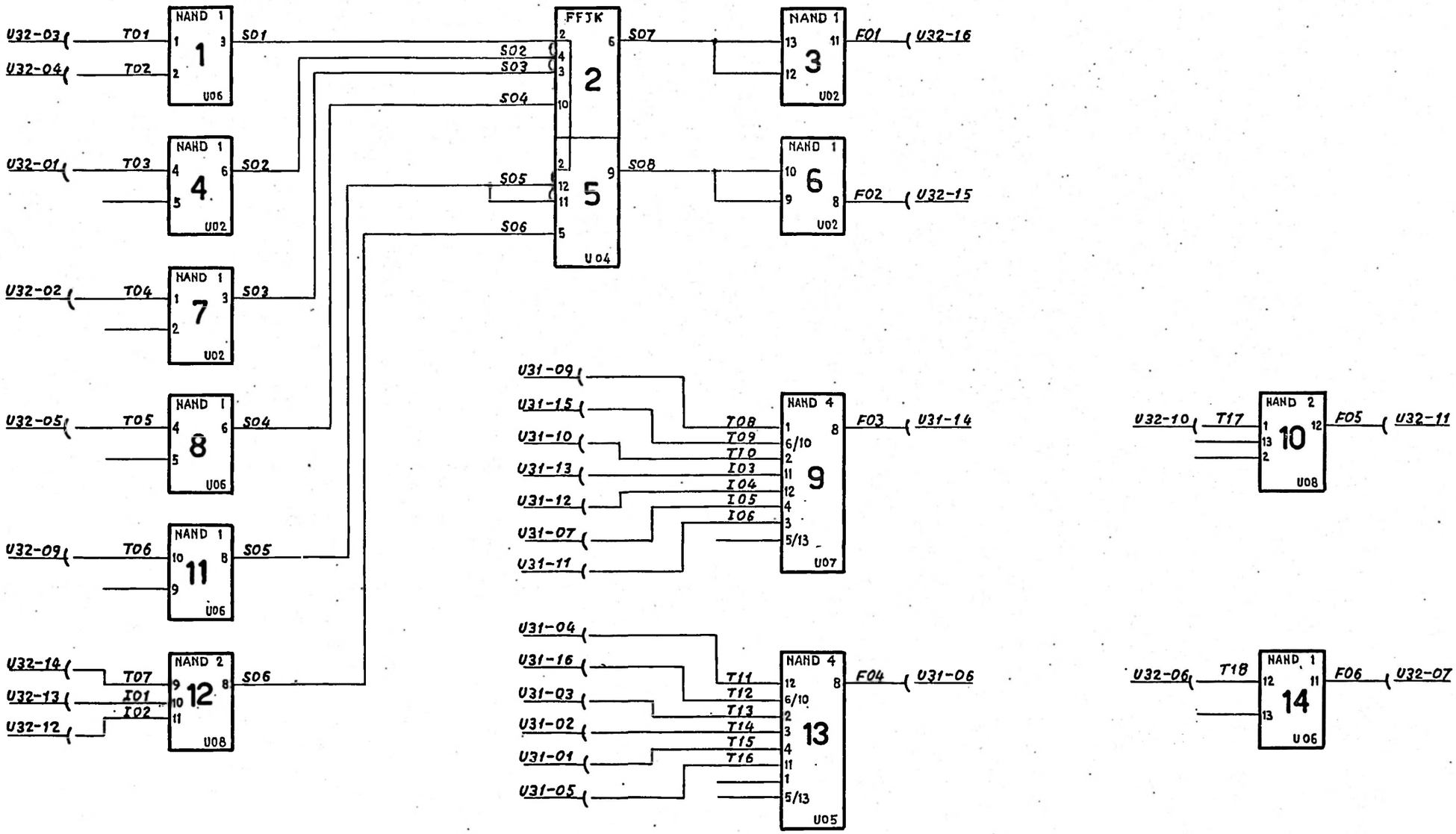

REV	Mole		
CHAPTER 01	comp. / appr.	STANDARD SCM3 PIASTRINA Pwb	FLJK2A
		Pappl.	
	sez.-sec. / loc.		N° 015530940
			cont. su fo. 3 to 2

Cod. 3896037 S

FIRMA SIGN	IND. ORIG.	GRUPPO-GROUP 01 02 03 04 05 06	ORD. APPL.	REV.	DATA

COD. AREA	ATT. UL	ATT. UL	ATT. UL	ATT. UL	ATT. UL	ATT. UL
COD. 06101000 W						SIGLA-NAME

QUANTIT. Col. 80 : 3=Nuova ut. 8=Variaz. quant. 6,12=Utiliz. sop.

RIF. ITEM	Nº DIS.-DRAW. No	Nº COD.	DESCR.	01	02	03	04	05	06	UM	TD
1.	01624822	0832998X	Supporto stampato TP 0475	1.							
2.	05013039	0836001T	Conn. femmina	2.							
3.	05013066	0839966B	Tett. per piastr.	2.							
4.	05013067	0839965D	Guida x piastr.	1.							
5.		5613010D	Rivetto Ø 1,2 x 8. Ot. 58 ricotto	4.							
6.		5613011E	Occhiello 4x7. Ot. 58 ricotto	4.							
7.	01833185	0837699H	Bandello di alim. x piastr.	4.							
8.		5883122G	4N2	2.							
9.		5883133E	3N3	1.							
10.		5883155Y	1N8	2.							
11.		5883177A	Master-Slave J-K. Flip-Flop	1.							
12.		5006485S	Cond. 3300 pF. 200V. T.10 poliest.	3.							
13.		5701220W	Filo nudo stag. 0.8	5.							

ST

TIT. STANDARD SCM3 Piastrina Pwb FLJK 2A

COMP.	Honeywell	STAND.	TP	FOR.	Nº 01553094 2
APPROV.	Honeywell Information Systems Italia				CONT. SU FO. / FO. 3

Cod 3P9b333 Z

FIRMA SIGN.	IND. ORIG.	DESCR.	ORD. APPL.	REV.	DATA

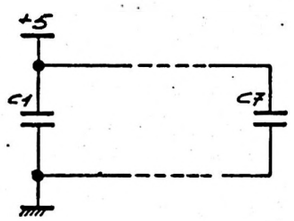

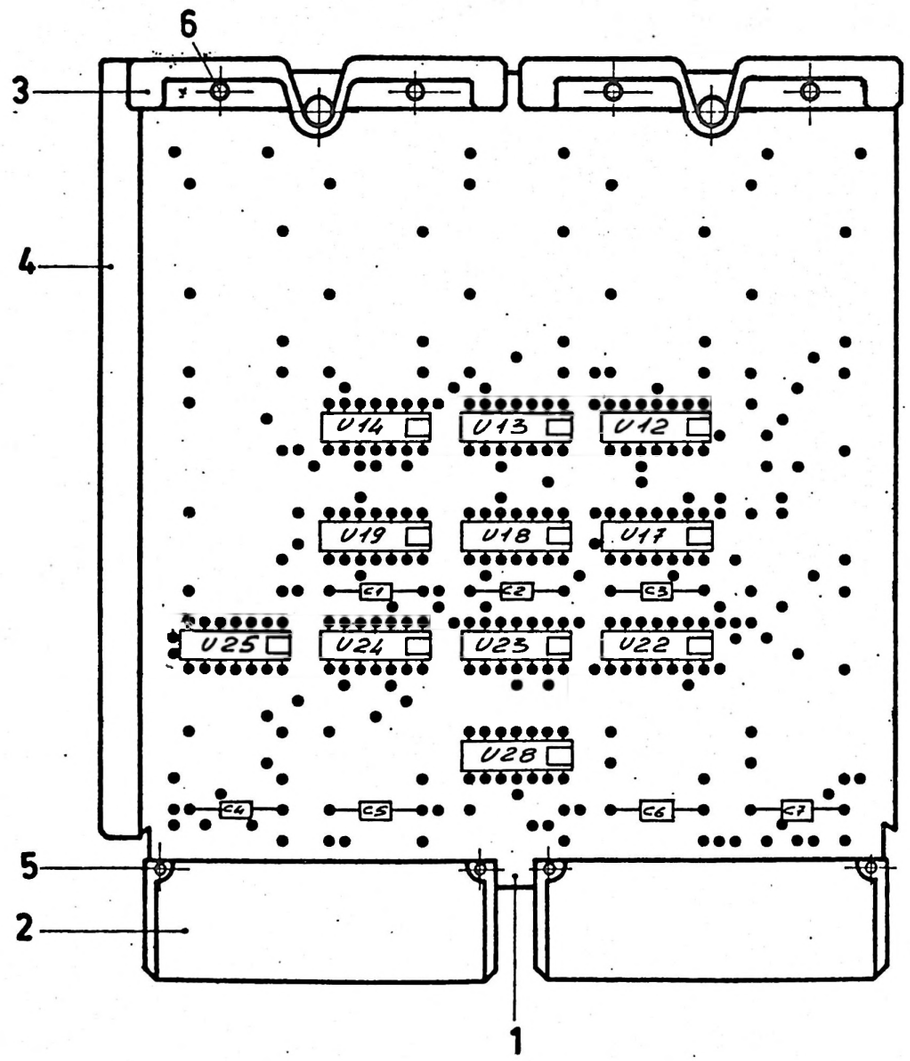

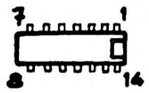

SEMICONDUTTORI SEMICONDUCTORS	
SIMBOLO SYMBOL	RIF.
U14-U17-U18	8
U19-	8
U12-U15-	7
U22÷U25	7
U28	7

CONDENSATORI CAPACITORS	
SIMBOLO SYMBOL	RIF.
C1÷C7	9

RESISTORI RESISTORS	
SIMBOLO SYMBOL	RIF.

VARI OTHER COMPONENTS	
SIMBOLO SYMBOL	RIF.

SE NON SPEC. DIVERSAM. UNLESS OTHERWISE SPEC.	U.M.	TOLL. GEN.	FORI HOLES	ALBERI SHAFT	ANG.	✓	Scale
Dis. Mosini							
Prod.Cont.							

MAT.

TRATT. / TREAT.

FIN.

DESCR. STANDARD SCM 3
Piastrina Pwb
FLJK 2B
1 appl.

STAND.	REP.	UL	T.P.	ATT.	FORM	N° COD.	N° DIS. DRAW. N°	I M
						0610101 X	0155309,5 cont. 2 fo. 1	o

Mod. 0725

ST

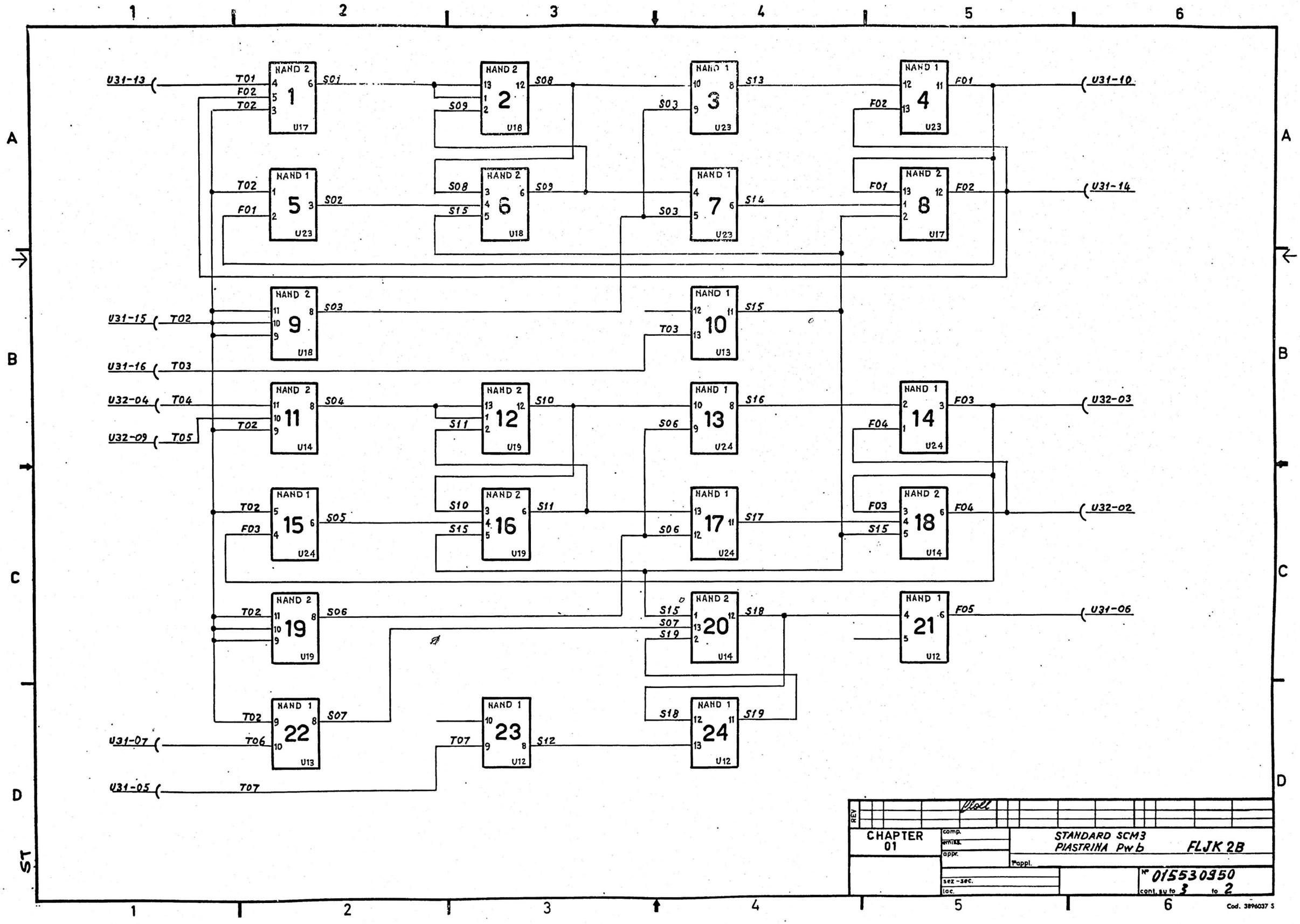
NAND 2 1 U17
NAND 2 2 U18
NAND 1 3 U23
NAND 1 4 U23
NAND 1 5 U23
NAND 2 6 U18
NAND 1 7 U23
NAND 2 8 U17
NAND 2 9 U18
NAND 1 10 U13
NAND 2 11 U14
NAND 2 12 U19
NAND 1 13 U24
NAND 1 14 U24
NAND 1 15 U24
NAND 2 16 U19
NAND 1 17 U24
NAND 2 18 U14
NAND 2 19 U19
NAND 2 20 U14
NAND 1 21 U12
NAND 1 22 U13
NAND 1 23 U12
NAND 1 24 U12
U31-13
U31-10
U31-14
U31-15
U31-16
U32-04
U32-09
U32-03
U32-02
U31-06
U31-07
U31-05
T01
F02
T02
S01
S08
S09
S03
S13
F01
S02
S15
S14
T03
S04
S10
S11
S16
S06
F03
F04
S05
S17
S07
S19
S18
T04
T05
T06
T07
S12
REV
CHAPTER 01
comp.
emiss.
appr.
STANDARD SCM3
PIASTRINA Pwb
FLJK 2B
Pappl.
sez.-sec.
loc.
Nº 015530950
cont. su to 3 to 2
Cod. 3896037 S

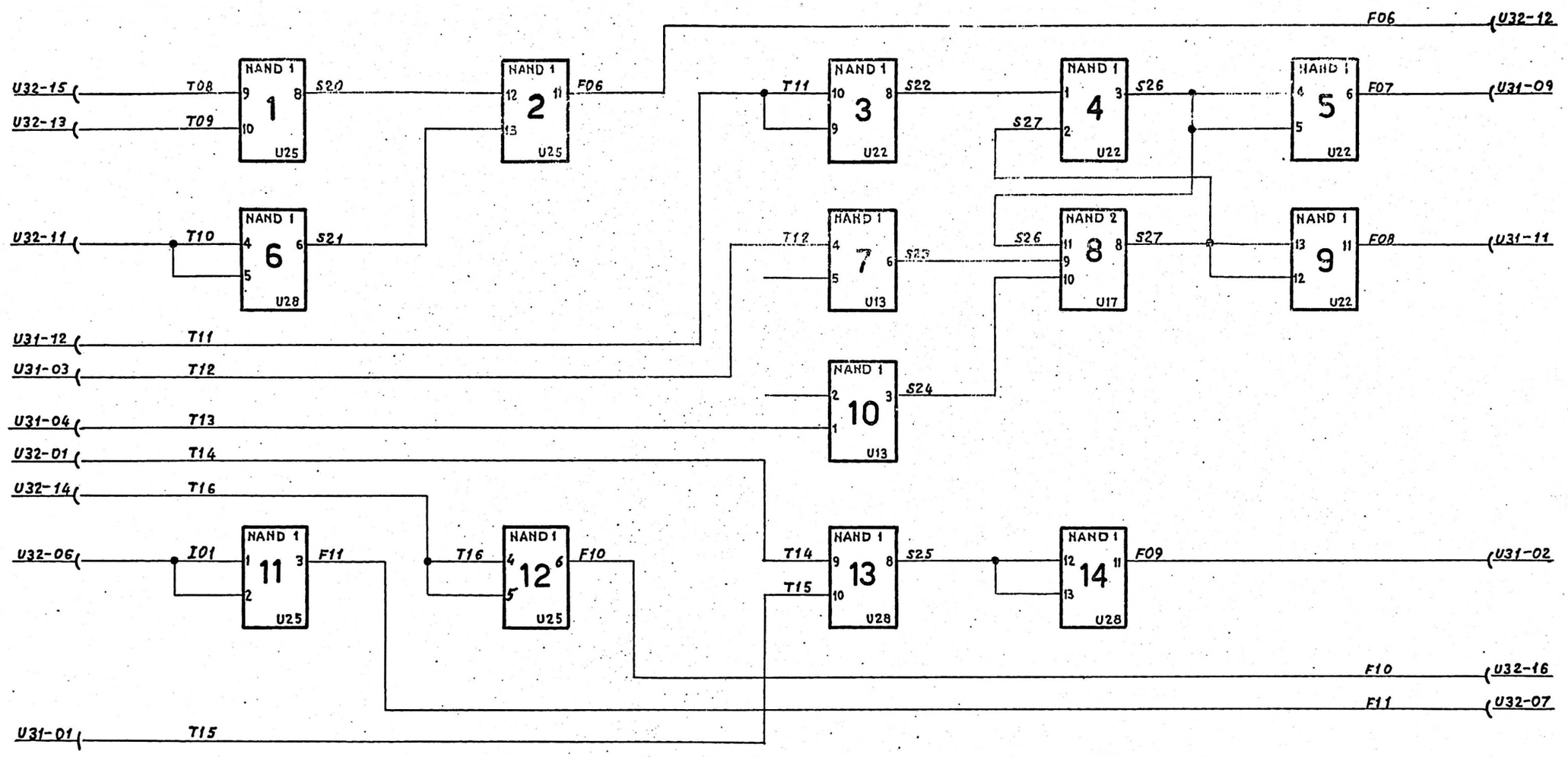

REV			
CHAPTER 02	comp. / emiss. / appr.	STANDARD SCM3 PIASTRINA Pwb	FLJK 2B
		Pappi.	
	sez.-sec. / loc.		N° 015530950 cont su fo. 4 fo. 3

Cod. 3896037 S

FIRMA SIGN	IND. ORIG.	GRUPPO-GROUP 01 02 03 04 05 06	ORD.APPL.	REV.	DATA

COD. ACC. | ATT. UL | ATT. UL | ATT. UL | ATT. UL | ATT. UL | ATT. UL | ATT. UL

COD. | SIGLA-NAME

QUANTIT. (Cal.Bo : B=Nuova ut. R=Variaz. Quant. B.12=Utilizz. sup.)

HIF. ITEM	Nº DIS.-DRAW.No	Nº COD.	DESCR.	01	02	03	04	05	06	UM	TD
1	01623824	0838112U	Supporto stampato TP0391	1							
2	05013039	0834001T	Conn. femmina	2							
3	05013066	0839966R	Tett. per piastr.	2							
4	05030677	0839965D	Guida x piastr.	1							
5		5613010D	Rivetto ø 1.7x8 Ot.58 ricotto	4							
6		5613011E	Occhiello 1.5x7 Ot.58 ricotto	4							
7		5883122G	4N2	7							
8		5883133E	3N3	4							
9		5006485S	Cond. 3300 p.f. 200V T10 polies	7							

ST

TIT. STANDARD SCM3 Piastrina Pwb FLJK 2B

COMP.	Honeywell	STAND.	TP	FOR.	Nº
APPROV.	Honeywell Information Systems Italia				01553095 1 CONT. SU FO. ✓ FO. 4

Cod. 3896033 2

FIRMA SIGN.	IND. ORIG.	DESCR.	ORD. APPL.	REV.	DATA
		Nascita Z 6. 96629	N. 1:	·	12-3-68
	0	Vedi E.V.	—	1	25-9-68

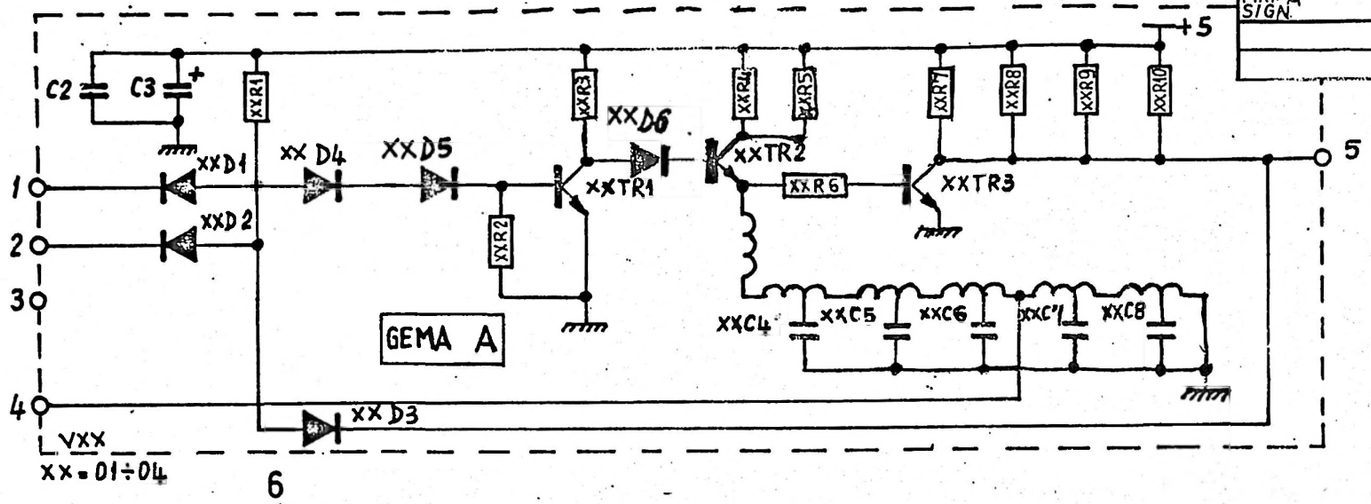

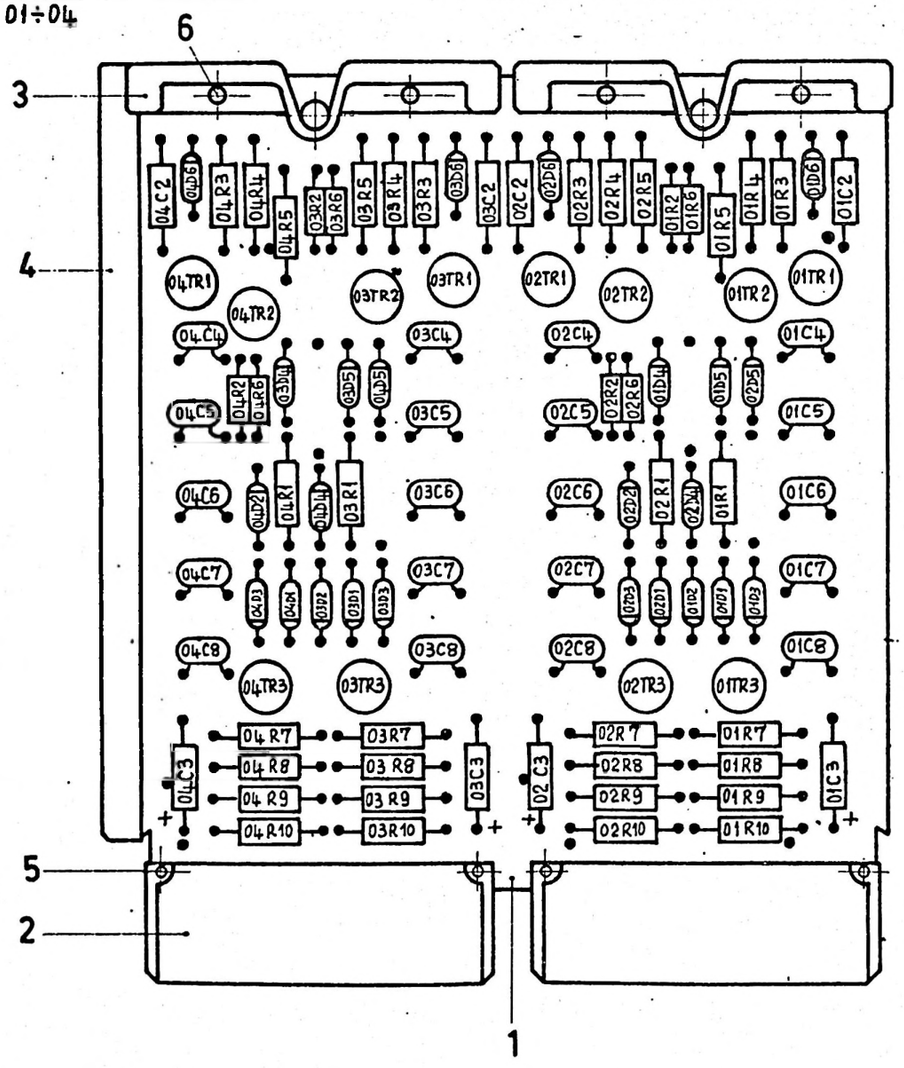

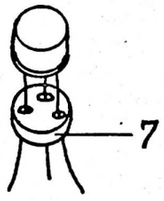

SEMICONDUTTORI SEMICONDUCTORS	
SIMBOLO SYMBOL	RIF.
TR1	8
TR2-TR3	9
D1÷D6	10

CONDENSATORI CAPACITORS	
SIMBOLO SYMBOL	RIF.
C2	12
C3	13
C4÷C8	14

RESISTORI RESISTORS	
SIMBOLO SYMBOL	RIF.
R1	15
R2	16
R3	17
R4-R5-R7	18
R8	18
R6	19
R9-R10	20

VARI OTHER COMPONENTS	
SIMBOLO SYMBOL	RIF.

SE NON SPEC. DIVERSAM. UNLESS OTHERWISE SPEC.	U.M.	TOLL. GEN.	FORI HOLES	ALBERI SHAFT	ANG.	✓	Scale	◁ ◎
Dis. Wu Yani Rob. Rappa. / Prod.Cont. Ciocca	MAT. / TRATT. TREAT. / FIN.		DESCR. STANDARD SCM 3 Piastrina Pwb GEMA 2A 1 appl.					
	STAND.	REP. / UL / T.P. / ATT. / FORM	N° COD. 0610027 D		N° DIS. DRAW. N° 01553027 cont. 2 fo. 1			I M

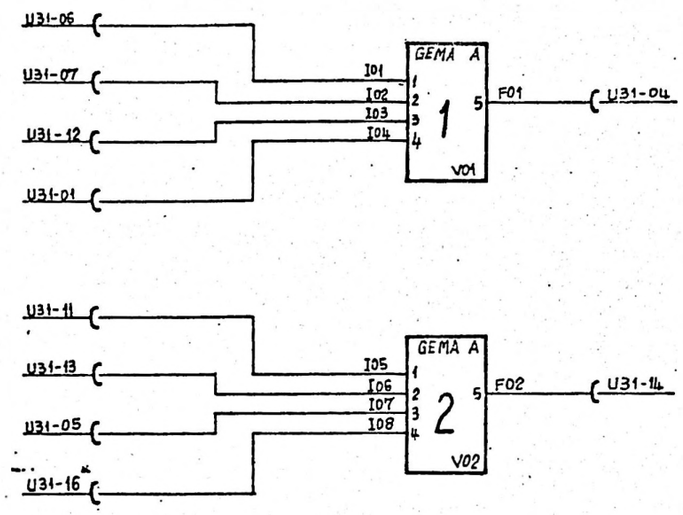

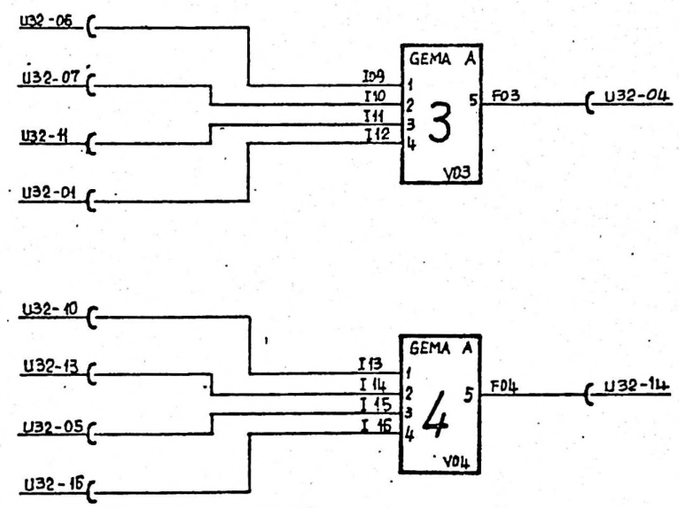

	STANDARD SCM 3 PIASTRINA Pwb GEMA 2A	MOD DATA VISTO 11.7.85	N°. CCD.
CHAPTER 01			01553 027p

FIRMA SIGN	IND. ORIG.	GRUPPO-GROUP 01 02 03 04 05 06	ORD.APPL.	REV.	DATA
			96629	0	12-3-68
			1 7. 68		
	0		Vedi F.V.	1	25-9-68
			~	2	23.10.68
			~	3	18.12.68

COD. ASS.	ATT. UL	ATT. UL	ATT. UL	ATT. UL	ATT. UL	ATT. UL	ATT. UL
COD. 061002 7D							SIGLA-NAME

QUANTIT. Col 80 : 3=Nuova vk. 8=Variaz. Quant. 9,12=Utilizz. sup.

RIF. ITEM	Nº DIS.-DRAW.No	Nº COD.	DESCR.	01	02	03	04	05	06	UM	TD
1	01623679	08325747	SUPPORTO STAMPATO TP 0436	1							
2	05013039	08340017	CONN. FEMMINA	2							
3	05013066	08399668	TETT. PER PIASTRINA	2							
4	05013067	08399651	GUIDA PER PIASTRINA	1							
5		56130101	RIVETTO 1,2x8 OT58 RIC.	4							
6		56130118	OCCHIELLO 15x70 OT NICH.	4							
7		08398338	DIST X TR TO18	12							
8		58358608	TRANSISTORE 1W8907	4							
9		58358748	TRANSISTORE 1W9972	8							
10		58236058	DIODO IX 9978	24							
11											
12		50067767	COND. 10.000 pF 200 VL	4							
13		50410502	COND. 1 µF 35 VL TANT	4							
14		50062650	COND. 680 pF T2	20							
15		49242108	R NORM STAB 1.5Kohm T5 0.25W	4							
16		49138208	R NORM STAB 820 ohm T5 0.01W	4							
17		49234500	R NORM STAB 270 ohm T5 0.25W	4							
18		49230500	R NORM STAB 100 ohm T5 0.25W	16							
19		49120158	R NORM STAB 15 ohm T5 0.01W	4							
20		49231301	R NORM STAB 120 ohm T5 0.25W	8							
	01574 046		NORME DI COLLAUDO Fo.2								

TIT. STANDAR SCM 3
Piastrina Pwb GEMA 2A

COMP.		STAND.	TP	FOR.	Nº
APPROV.	Honeywell Honeywell Information Systems Italia				01553 027 4 CONT. SU FO. FO. 8

Cod. 3896033 g

78B103440

REVISIONI					
REV	ORD. APPL.	DATA			FIRMA
		A	M	G	

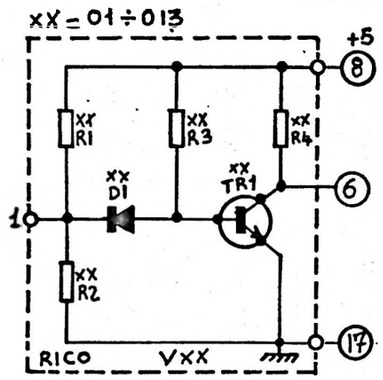

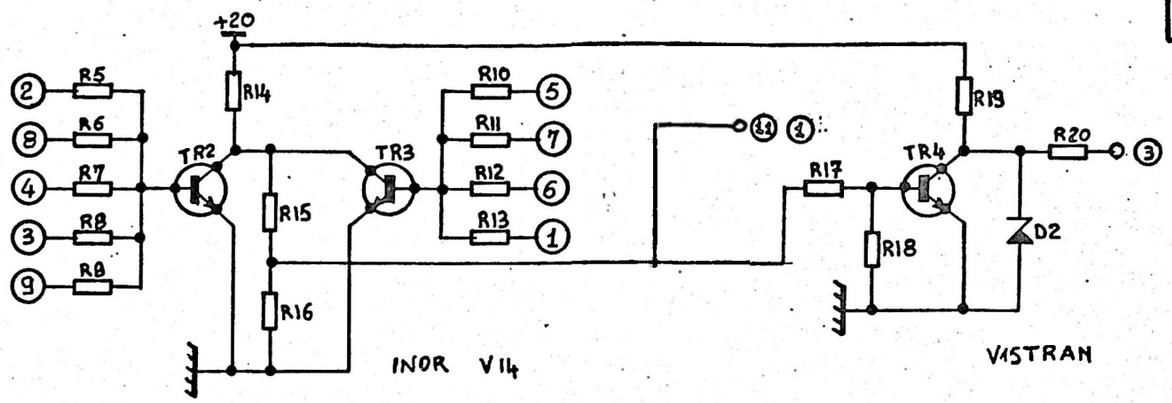

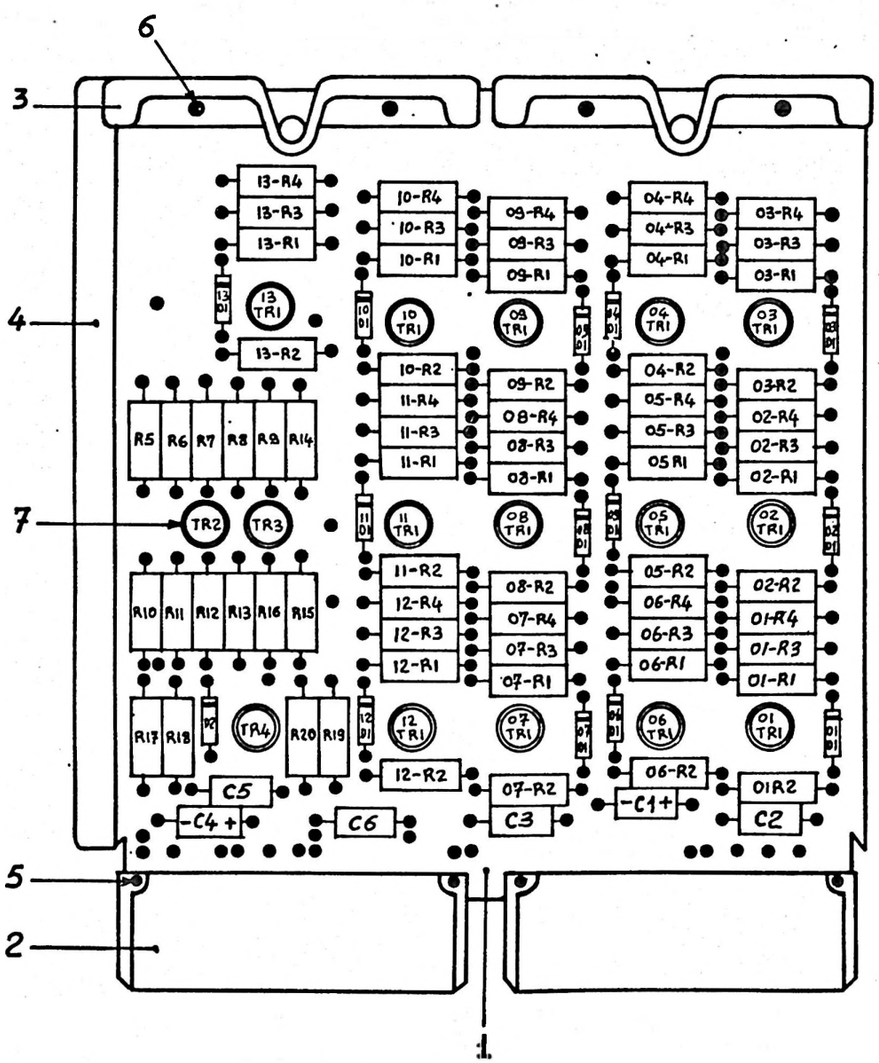

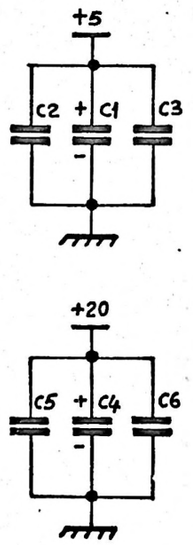

SEMICONDUTTORI SEMICONDUCTORS	
SIMBOLO SYMBOL	RIF.
TR1 - TR2	8
TR3 - TR4	8
D1	9
D2	10

CONDENSATORI CAPACITORS	
SIMBOLO SYMBOL	RIF.
C1	11
C2 - C3	12
C5 - C6	12
C4	13

RESISTORI RESISTORS	
SIMBOLO SYMBOL	RIF.
R1	14
R2	15
R3	16
R4	17
R5 ÷ R13	18
R14	19
R15	20
R16	21
R17	22
R18	23
R19	24
R20	25

VARI OTHER COMPONENTS	
SIMBOLO SYMBOL	RIF.

G1

FOR DOCUMENT STATUS SEE REVISION STATUS SHEET.

PER IL LIVELLO DI MODIFICA VEDI FOGLIO REVISIONI.

SALVO INDICAZIONE CONTRARIA

DIMENSIONI: MILLIMETRI / INCH

TOLLERANZE DIMENS. E DI FORMA VEDI:

PROIEZIONE

SCALA | COD.

MAT.

TT.

FIN.

DISEGNATO 70-SET-25 Gravazzi

APPROVATO

DISTR.

DESCRIZIONE
PIASTRINA INOR 2A

DISEGNO 78B103440 | PAG 1/2 | REV A

COD. 0610222 T

Cod. 3896104 Q

68.10.30

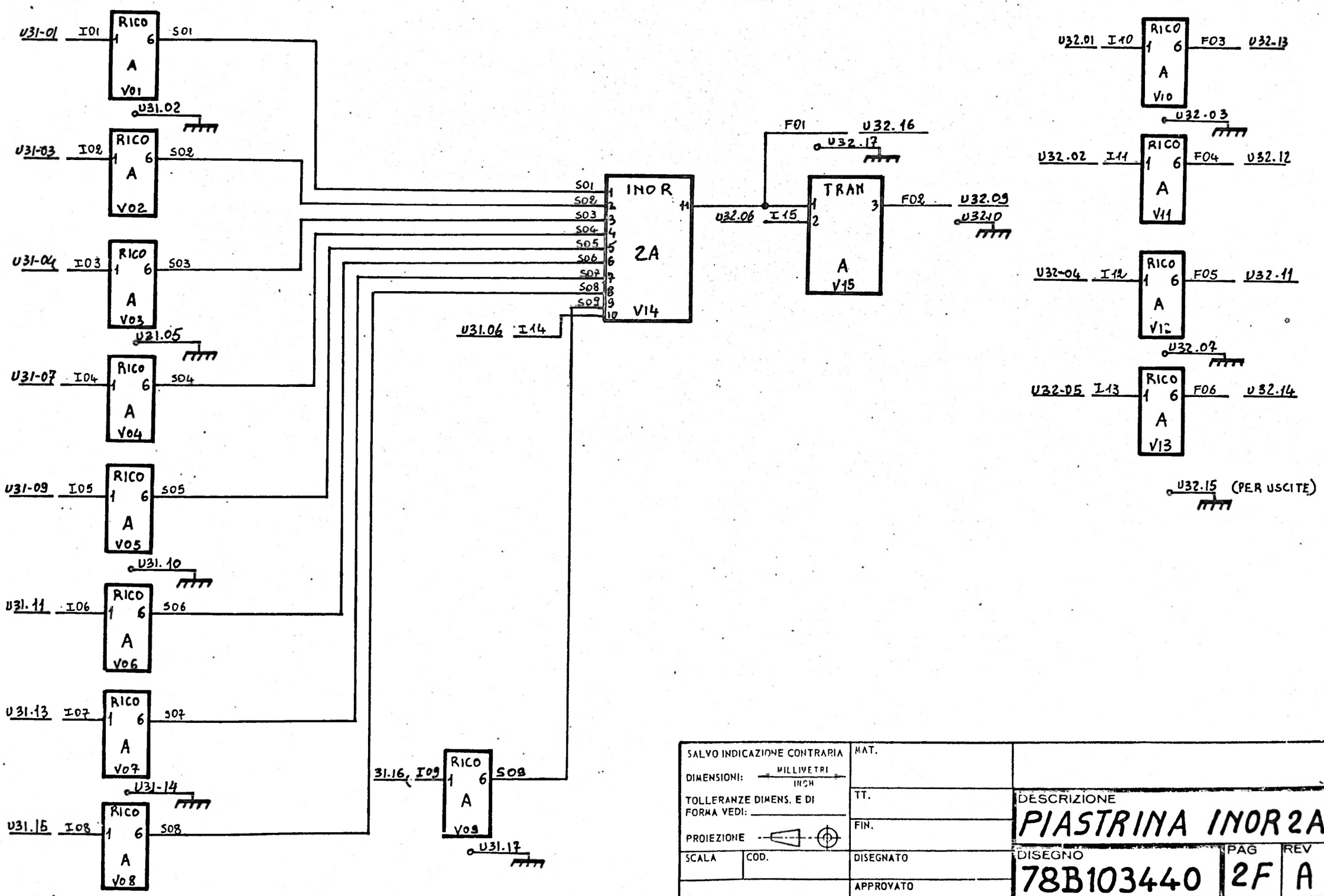

SALVO INDICAZIONE CONTRARIA	MAT.	
DIMENSIONI: MILLIMETRI / INCH		
TOLLERANZE DIMENS. E DI FORMA VEDI:	TT.	DESCRIZIONE: PIASTRINA INOR2A
PROIEZIONE	FIN.	
SCALA / COD.	DISEGNATO	DISEGNO: 78B103440 / PAG: 2F / REV: A
	APPROVATO	
	DISTR.	

S.T.

✱	POS. NO.	CD	NUMERO DI IDENTIFICAZIONE	DESCRIZIONE DELLA PARTE		GRUPPI E QUANTITA' G1	G2	G3	G4	G5	G6	G7	G8	UM
	17	1	4923930M	RES. 820Ω T5 0,25W	4923930M	13								EA
	18	1	4924610R	RES. 3,9K T5 0,25W	4924610R	9								EA
	19	1	4924370H	RES. 2,2K T5 0,25W	4924370H	1								EA
	20	1	4922770Y	RES. 56Ω T5 0,25W	4922770Y	1								EA
	21	1	4924130H	RES. 1,2K T5 0,25W	4924130H	1								EA
	22	1	4934125B	RES. 1,2K T2 0,5W	4934125B	1								EA
	23	1	4933967T	RES. 910Ω T2 0,5W	4933967T	1								EA
	24	1	4934367K	RES. 2,2K T2 0,5W	4934367K	1								EA
	25	1	4932766E	RES. 56Ω T2 0,5W	4932766E	1								EA
	26	0	78A103710	NORME DI COLLAUDO		X								

S.T.

CD - CODICE DI DISEGNO
0 - DISEGNO ISG
1 - PARTE ACQUISTATA A CATALOGO
2 - RICHIAMO DI PIU' ALTERNATIVE
3 - PARTE A CATALOGO DA MODIFICARE
4 - PARTE ISG DA MODIFICARE
5 - PARTE DA SELEZIONARE

UM - UNITA' DI MISURA
EA - NUMERO
CM - CENTIMETRO
IN - INCH
G - GRAMMO

✱ ULTIME POSIZIONI MODIFICATE

DESCRIZIONE PIASTRINA INOR 2A

PL 78B103440 | PAG. 2F | REV. A

Cod. 3896111G — PER LE MODIFICHE VEDI FOGLIO REVISIONE — 68.10.30

CODICE				
	G1	0610222 T	G5	
	G2		G6	
	G3		G7	
	G4		G8	

PL 78B103440 | PAG. 1/2 | REV.

✱	POS. NO.	CD	NUMERO DI IDENTIFICAZIONE	DESCRIZIONE DELLA PARTE		GRUPPI E QUANTITA' G1	G2	G3	G4	G5	G6	G7	G8	UM
	1	0	78B103441	SUPP. STAMP. 0556	0833872V	1								EA
	2	0	00012001	CONN. FEMMINA	0834001T	2								EA
	3	0	05013 0660	TETTUCCIO	0839966R	2								EA
	4	0	05013 0671	GUIDA	0839965D	1								EA
	5	1	5613010D	RIVETTI ϕ 1,2×8	5613010D	4								EA
	6	1	5613011E	OCCHIELLI ϕ 1,5×7	5613011E	4								EA
	7		05013071	DIST. PER TRANS. TO18	0839833P	16								EA
	8	1	5835860A	TRANS. IW8907	5835860A	16								EA
	9	1	5823605B	DIODO 1X9978	5823605B	13								EA
	10	1	5826833T	DIODO 1S2068	5826833T	1								EA
	11	1	5037500R	COND. 15μF T20 20V.	5037500R	1								EA
	12	1	5006485S	COND 3300pF T10 200V.	5006485S	4								EA
	13	1	5041050Z	COND 14F 35V.	5041050Z	1								EA
	14	1	4933567A	RES. 360Ω T2 0,5W	4933567A	13								EA
	15	1	4933127W	RES. 120Ω T2 0,5W	4933127W	13								EA
	16	1	4924690Z	RES 4,7K T5 0,25W	4924690Z	13								EA

S.T.

CD - CODICE DI DISEGNO
0 - DISEGNO ISG
1 - PARTE ACQUISTATA A CATALOGO
2 - RICHIAMO DI PIU' ALTERNATIVE
3 - PARTE A CATALOGO DA MODIFICARE
4 - PARTE ISG DA MODIFICARE
5 - PARTE DA SELEZIONARE

UM - UNITA' DI MISURA
EA - NUMERO
CM - CENTIMETRO
IN - INCH
G - GRAMMO

✱ ULTIME POSIZIONI MODIFICATE

DESCRIZIONE PIASTRINA INOR 2A

PL 78B103440 | PAG. 1/2 | REV. A

Cod. 3896111G — PER LE MODIFICHE VEDI FOGLIO REVISIONE — 68.10.30

FIRMA SIGN.	IND. ORIG.	DESCR.	ORD. APPL.	REV.	DATA
		Nascita. IG. 96317	REF 1 1 7	00	16-2-68

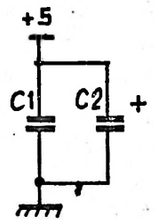

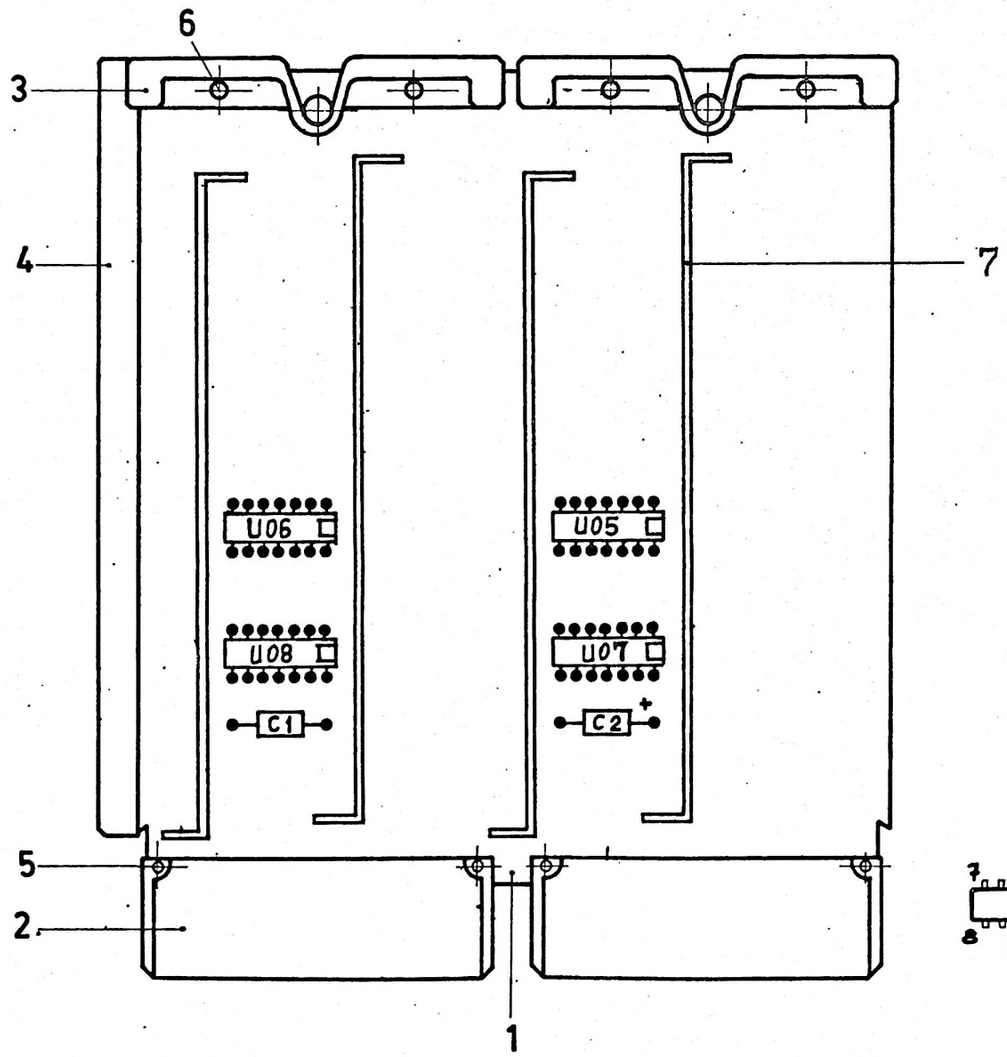

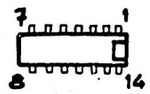

SEMICONDUTTORI SEMICONDUCTORS	
SIMBOLO SYMBOL	RIF.
U05-U06	8
U07-U08	8

CONDENSATORI CAPACITORS	
SIMBOLO SYMBOL	RIF.
C1	9
C2	10

RESISTORI RESISTORS	
SIMBOLO SYMBOL	RIF.

VARI OTHER COMPONENTS	
SIMBOLO SYMBOL	RIF.

SE NON SPEC. DIVERSAM. UNLESS OTHERWISE SPEC.	U.M.	TOLL. GEN.	FORI HOLES	ALBERI SHAFT	ANG.	✓	Scale

Dis. 12.-RZ
Prod.Cont. Ciaf

MAT.
TRATT. TREAT.
FIN.

DESCR. STANDARD SCM 3
Piastrina Pwb
INVE 2A
1 appl.

STAND.	REP.	UL	T.P.	ATT.	FORM	N° COD.	N° DIS. DRAW. N°	IM
						0610032 H	01553032 cont. 2 1a 1	b

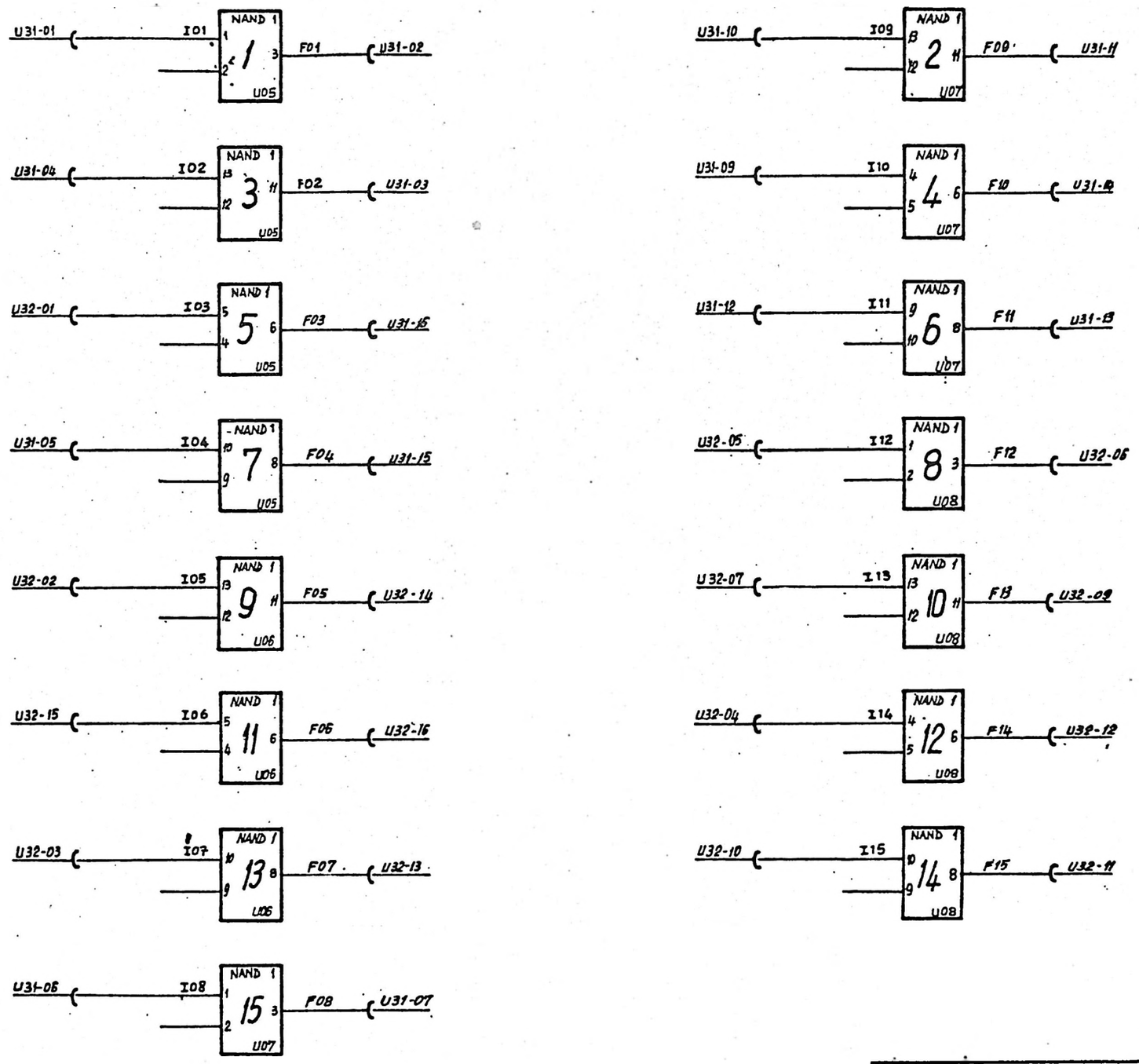

Scale	Firma	STANDARD PIASTRINA INVE 2A — SCM 3 Pwb	MOD. DATA VISTO NOMF 4.2.87 DEF 18.4.88 — Nº COD. — Nº D.S. DISEGNO Nº 01553 032

RIF.	DESCR.	Nº COD.	Nº DIS.	QUANTITÀ - QUANTITY
1	SUPPORTO STAMPATO TP 0455	0832579Y	01624684	1
2	CONN. FEMMINA	0834001T	05013039	2
3	TETT. PER PIASTR.	0839966R	05013066	2
4	GUIDA X PIASTR.	0839965D	05013067	1
5	RIVETTO Ø1.2X8 OT58 RICOTTO	5613010D		4
6	OCCHIELLO 15X70 OT NICHELATO	5613011E		4
7	BANDELLA DI ALIM. X PIASTR.	0837699H	01833185	4
8	TTL QUAD 2 INPUT NAND GATE	5883122G		4
9	COND.3300pF 200V T10 POLIES.	5006485S		1
10	COND. 1 µF 35VL TANT.	5041050Z		1

1	ATT.	UL	APPR.	2	ATT.	UL	APPR.
3				4			
5				6			
7				8			

ID. 96317 DATA. 14-3-68 DEF 18.1.68

RIF.	1	2	3	4	5	6	7	8
COD.	06100328							

TIT. STANDARD SCM 3 - PIASTRINA Pwb
INVE 2A

COMP.

CONTR. Riani

Honeywell
Honeywell Information Systems Italia

STAND.

TP | FOR. | Nº 01553032 1

cont. su fo. / fo. 3

DIS ITALIA CODICE			
001		005	
002		006	
003		007	
004		008	

78B105743 1/1

*	ITEM NO	P C	IDENTIFICATION NUMBER	S C	DRAWING TITLE		ASSEMBLY / QUANTITY 001	002	003	004	005	006	007	008	U M
	1	0A	78 105 913 -1	P	SUPP. STAMP. 0569		1								EA
	2	1	0834001T	A	CONNETTORE	0834001T	2								EA
	3	0	05013066	P	TETTUCCIO	0839966R	2								EA
	4	0	05013067	P	GUIDA	0839965N	1								EA
	5	1	5613010 D	P	RIVETTO 1,2×8	5613010 D	4								EA
	6	1	5613011 E	P	OCCHIELLO 1,5×7	5613011 E	4								EA
	7	0	01833185	P	BANDELLA DI ALIM.	0837699H	4								EA
	8	0	78A200003		PACKAGE 74H00		1								EA
	9	0	78A200008		PACKAGE 74H10		1								EA
	10	1	5006485 S		COND. 3300pF-T10-200V	5006485S	2								EA
	11	1	5710705 G		FILO AWG 26- G.	5710705G	AR								CM

Honeywell

Micro-switch Divisione Sensore Italia

Via Piccinini 2 Milanese - Italia

U M - UNIT OF MEASURE
EA - EACH
IN - INCHES
CM - CENTIMETER
OZ - OUNCE
G - GRAMS

* ITEMS REVISED SINCE PREVIOUS ISSUE

MONT. PWB LIMI 2A

78B105743 1/1 A

DOC. & DOCUMENT REVISION STATUS SHEET FAX

78B105743

REVISIONI			
REV	ORD. APPL.	DATA (A M G)	FIRMA

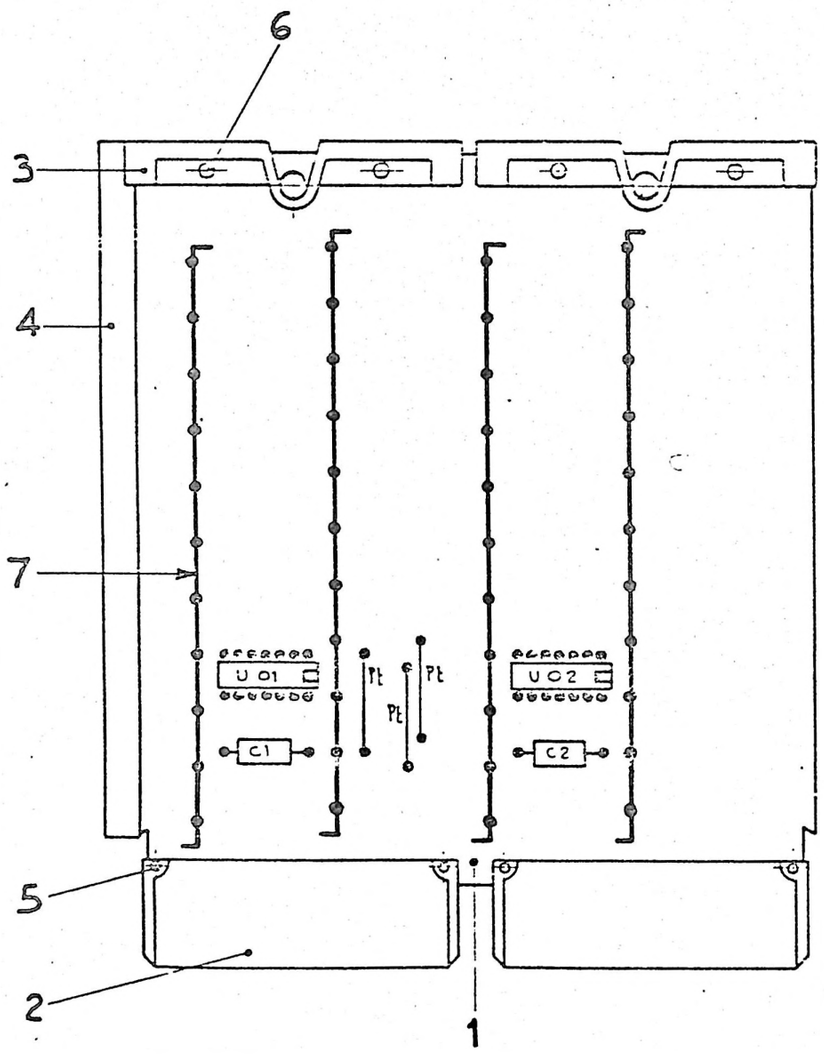

SEMICONDUTTORI SEMICONDUCTORS	
SIMBOLO SYMBOL	RIF.
U01	8
U02	9

CONDENSATORI CAPACITORS	
SIMBOLO SYMBOL	RIF.
C1 - C2	10

RESISTORI RESISTORS	
SIMBOLO SYMBOL	RIF.

VARI OTHER COMPONENTS	
SIMBOLO SYMBOL	RIF.
Pt	11

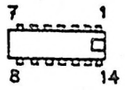

PER IL LIVELLO DI MODIFICA VEDI FOGLIO REVISIONI

SALVO INDICAZIONE CONTRARIA

DIMENSIONI. MILLIMETRI / INCH

TOLLERANZE DIMENS. E DI FORMA VEDI

PROIEZIONE

SCALA — COD

MAT.

TT.

FIN.

DISEGNATO 72-Mar.-14 Biasini

APPROVATO

DISTR.

Honeywell

Honeywell Information Systems Italia

DESCRIZIONE MONT. PWB LIMI 2A

DISEGNO 78B105743 PAG 1/2 REV A

COD. 0610 232 U

G1

P.

788105743

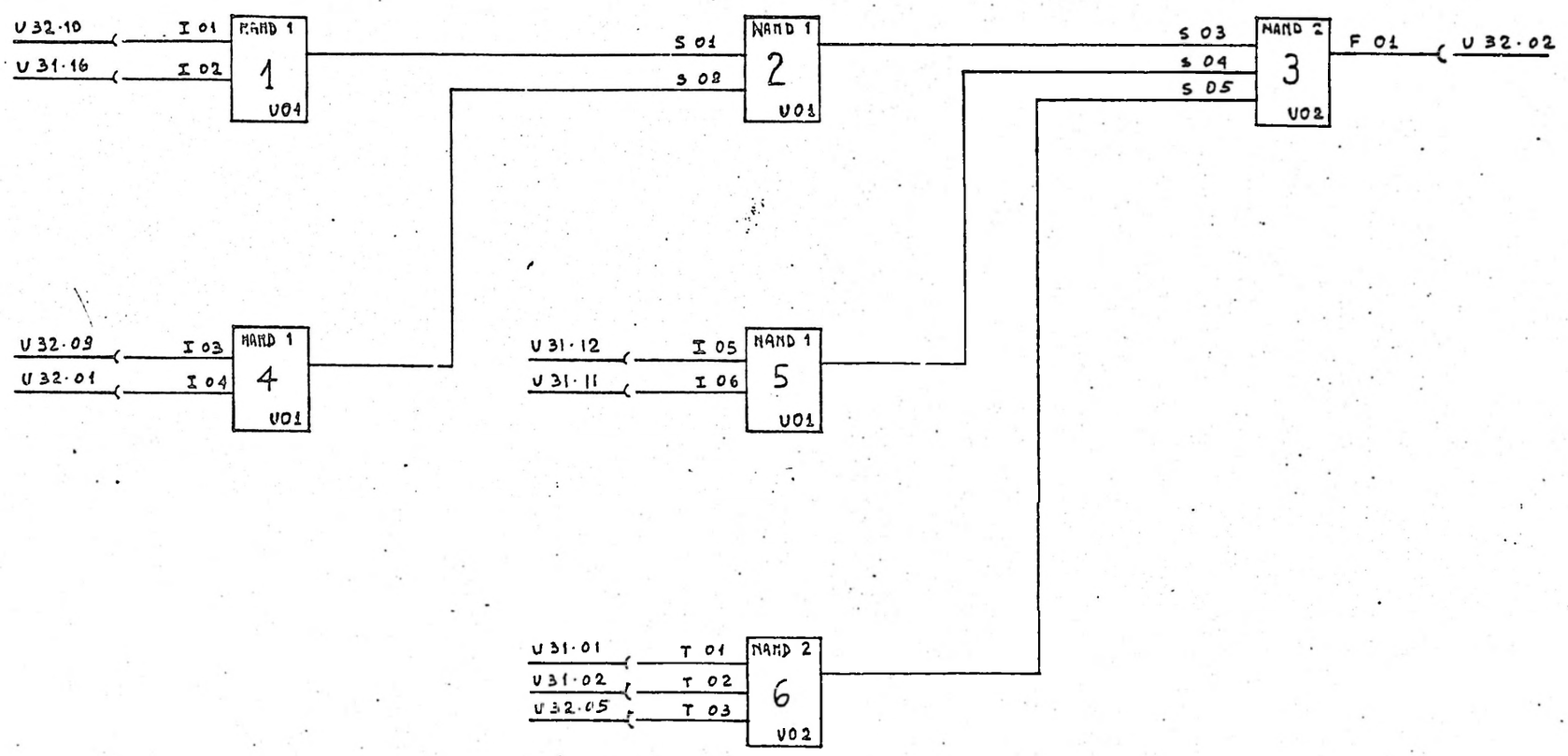

SALVO INDICAZIONE CONTRARIA DIMENSIONI. MILLIMETRI / INCH TOLLERANZE DIMENS E DI FORM. VEDI PROIEZIONE	MAT.	Honeywell Honeywell Information Systems Italia	
	TT	DESCRIZIONE Pwt. LIMI 2A	
	FIN		
SCALA / COD	DISEGNATO	DISEGNO 788105743	PAG 2/F / REV A
	APPROVATO		
	DISTR		

P.L.

TIPO TYPE	CODICE - P.N.	POSIZIONE PONTICELLI - STRAPPING POSITION	GRUPPO
2A	0610033 D	FOSIZIONATI IN SEDE DI COLLAUDO - INSTALLED DURING TEST	G1
2B	0610081 A	D5-E5, G3-H3, N8-O8, Q11-R11, W6-Y6, Y7-Z7, K (VEDI NOTA - SEE NOTE)	G2
2C	0610082 H	A2-B2, G6-H6, H2-K2, H3-K3,	G3
2D	0610083 J	B1-C1, D3-E3, D8-E8, E4-F4, G5-H5, N10-O10, Q10-R10, W5-Y5, Y8-Z8,	G4
2E	0610084 F	G5-H5,	G5
2F	0610123 V	E8-D8, E9-F9, I7-L7, L8-M8,	G6

TEMA SIGN.	IND. ORIG.	DESCR.	ORD APPL.	REV.	DATA
		Nascita I.G. 96837			15-3-68
		Vedi F.V.	DEF	1	10-7-68 15-7-68

I PONTICELLI DEVONO ESSERE ESEGUITI CON FILO A RIF. 9

STRAPPINGS MUST BE DONE WITH WIRE AT ITEM 9

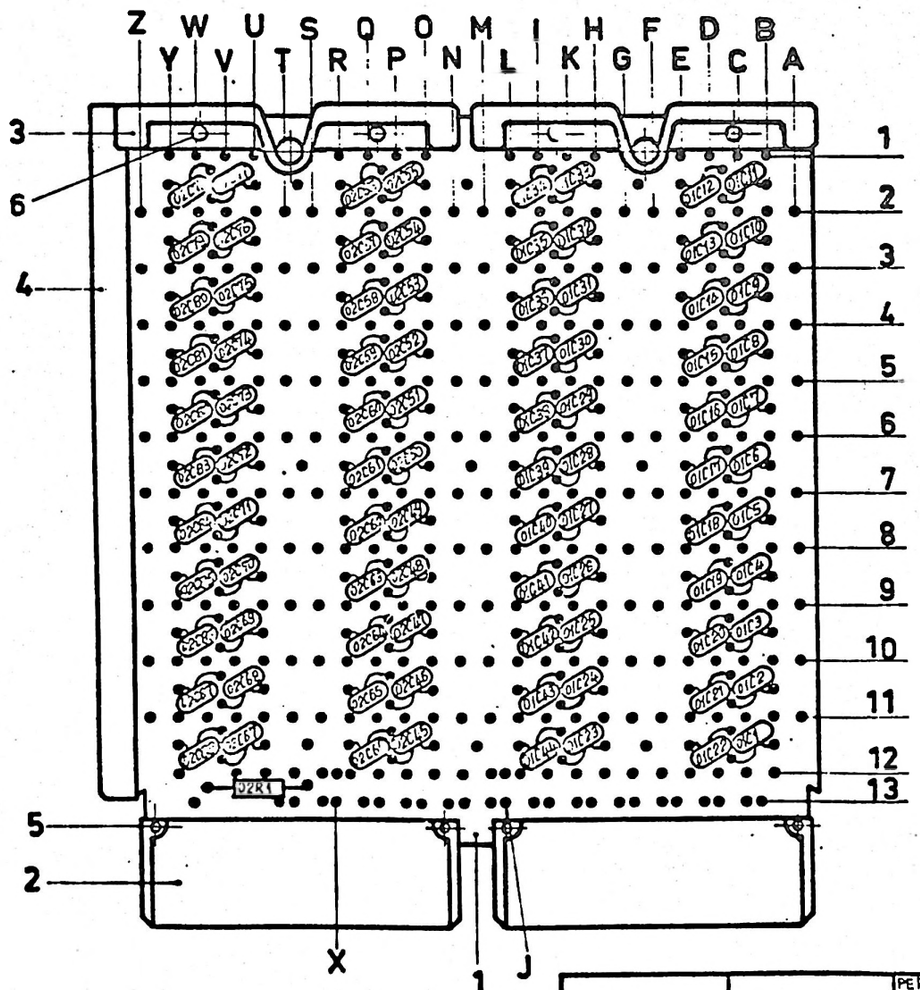

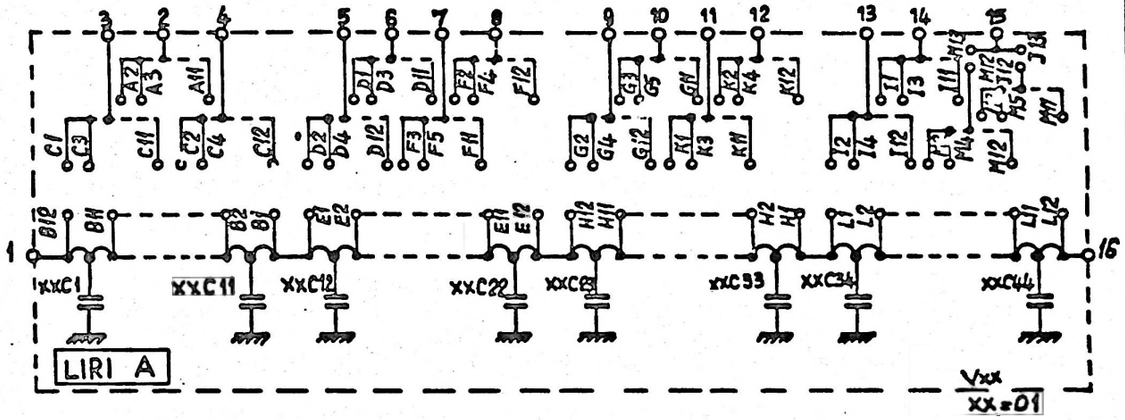

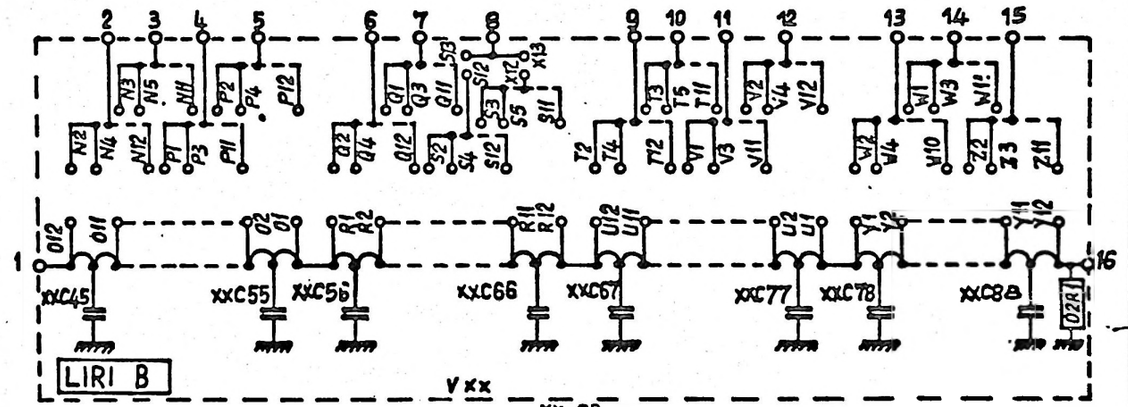

NOTE: LA NUMERAZIONE ALL'INTERNO DELLO SCHEMA ELETTRICO INDICA LE COORDINATE FISICHE DELLA VISTA INSERZIONE COMPONENTI.

- PER IL POSIZIONAMENTO DEL PONTICELLO K DELLA TABELLA VEDI SPEC. COLL. MOD. N° 3407.0770
- THE NUMBERS INSIDE THE ELECTRIC DIAGRAM ARE THE PHYSICAL COORDINATES OF THE COMPONENT INSERTION VIEW.
- REFER TO MODEL TESTING SPECIFICATIONS N° 3407.0770 FOR POSITION STRAPPING K (SEE TABLE)

Condensatori Capacitors	
Simbolo Symbol	Rif.
C1 ÷ C88	7

Vari Other components	
Simbolo Symbol	Rif.
R1	8

SALVO INDICAZIONE CONTRARIA

DIMENSIONI: MILLIMETRI / INCH

TOLLERANZE DIMENS. E DI FORMA VEDI:

PROIEZIONE

SCALA | COD.

MAT.

TT.

FIN.

DISEGNATO

APPROVATO

PER IL LIVELLO DI MODIFICA VEDI FOGLIO REVISIONI

Honeywell

Honeywell Information Systems Italia

DESCRIZIONE: PWB LIRI

DISEGNO: 78B104219 | PAG 1/2 | REV A

VEDI TABELLA
SEE TABLE

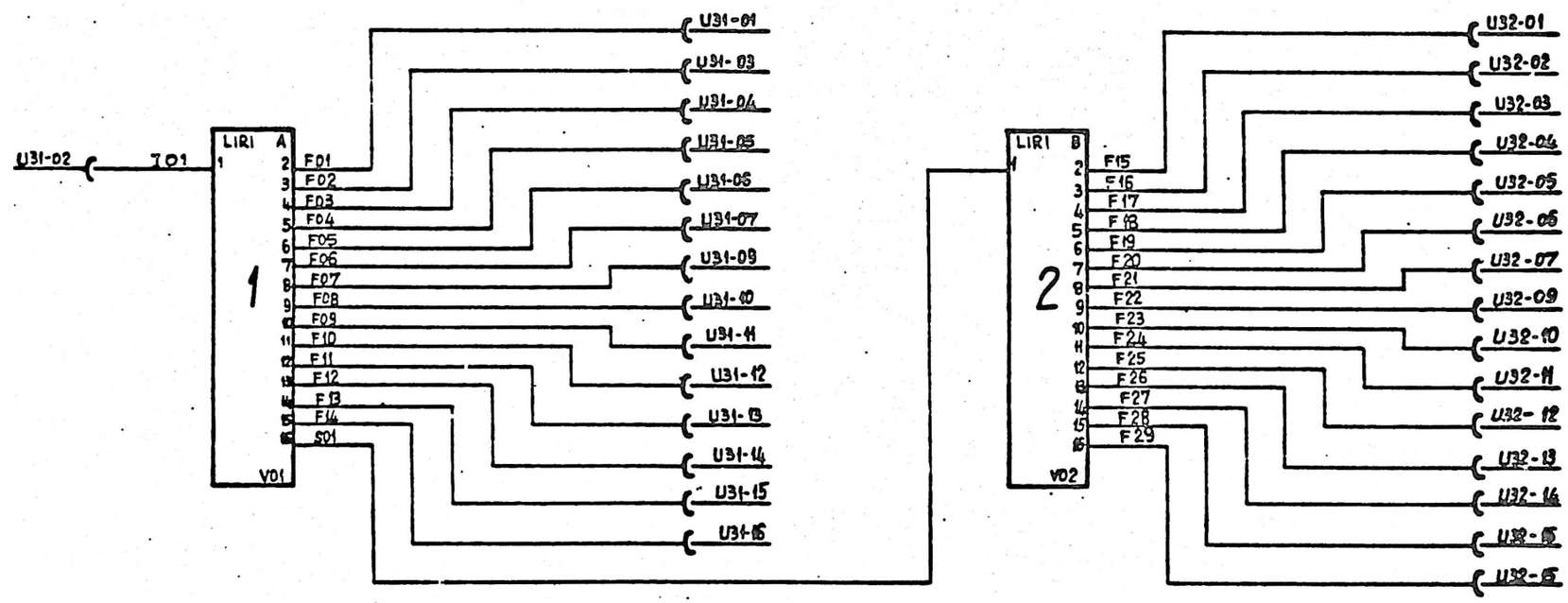

SALVO INDICAZIONE CONTRARIA DIMENSIONI: MILLIMETRI / INCH TOLLERANZE DIMENS. E DI FORMA VEDI: PROIEZIONE	MAT.	Honeywell Honeywell Information Systems Italia	
	TT.	DESCRIZIONE SCM3 PWB LIRI	
	FIN.		
SCALA / COD.	DISEGNATO	DISEGNO 78B104219	PAG 2/F · REV A
	APPROVATO		

CODICE				
	G1	0610033D	G5	0610084F
	G2	0610081A	G6	0610123V
	G3	0610082N	G7	
	G4	0610083J	G8	

Honeywell

Honeywell Information Systems Italia

PL 78B104219 | PAG. 1/1 | REV.

*	POS. NO	CD	NUMERO DI IDENTIFICAZIONE	DESCRIZIONE DELLA PARTE		G1	G2	G3	G4	G5	G6	G7	G8	UM
*	1	0	01623685	STAMPATO 0435	0832580E	1	1	1	1	1	1			EA
	2	0	00012001	CONN. FEMMINA	0834001T	2	2	2	2	2	2			EA
	3	0	05013066	TETTUCCIO	0839966R	2	2	2	2	2	2			EA
	4	0	05013067	GUIDA	0839965D	1	1	1	1	1	1			EA
	5	1	5613010D	RIVETTO	5613010D	4	4	4	4	4	4			EA
	6	1	5613011E	OCCHIELLO	5613011E	4	4	4	4	4	4			EA
	7	1	5002416W	COND. 160pF	5002416W	88	88	88	88	88	88			EA
	8	1	4932687H	RES. 47 Ω	4932687H	1	1	1	1	1	1			EA
	9	1	5710705G	CONDUTT. AWG 26	5710705G	A.R.	A.R.	A.R.	A.R.	A.R.	A.R.			CM
	10	0	01574047	NORME COLLAUDO FO.2		X	X	X	X	X	X			—

CD - CODICE DI DISEGNO

0 - DISEGNO ISG
1 - PARTE ACQUISTATA A CATALOGO
2 - RICHIAMO DI PIU' ALTERNATIVE
3 - PARTE A CATALOGO DA MODIFICARE
4 - PARTE ISG DA MODIFICARE
5 - PARTE DA SELEZIONARE

UM - UNITA' DI MISURA

EA - NUMERO
CM - CENTIMETRO
IN - INCH
G - GRAMMO

* ULTIME POSIZIONI MODIFICATE

DESCRIZIONE
PST. LIRI 2A, 2B, 2C, 2D, 2E, 2F

PL 78B104219 | PAG. 1/1 | REV. B

Cod. 3896111G

PER LE MODIFICHE VEDI FOGLIO REVISIONE

68 10 30

IND. ORIG.	DESCR.	ORD. APPL.	REV.	DATA

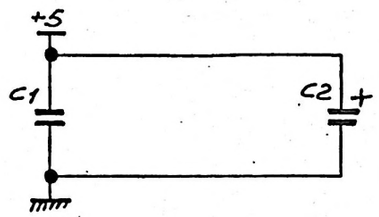

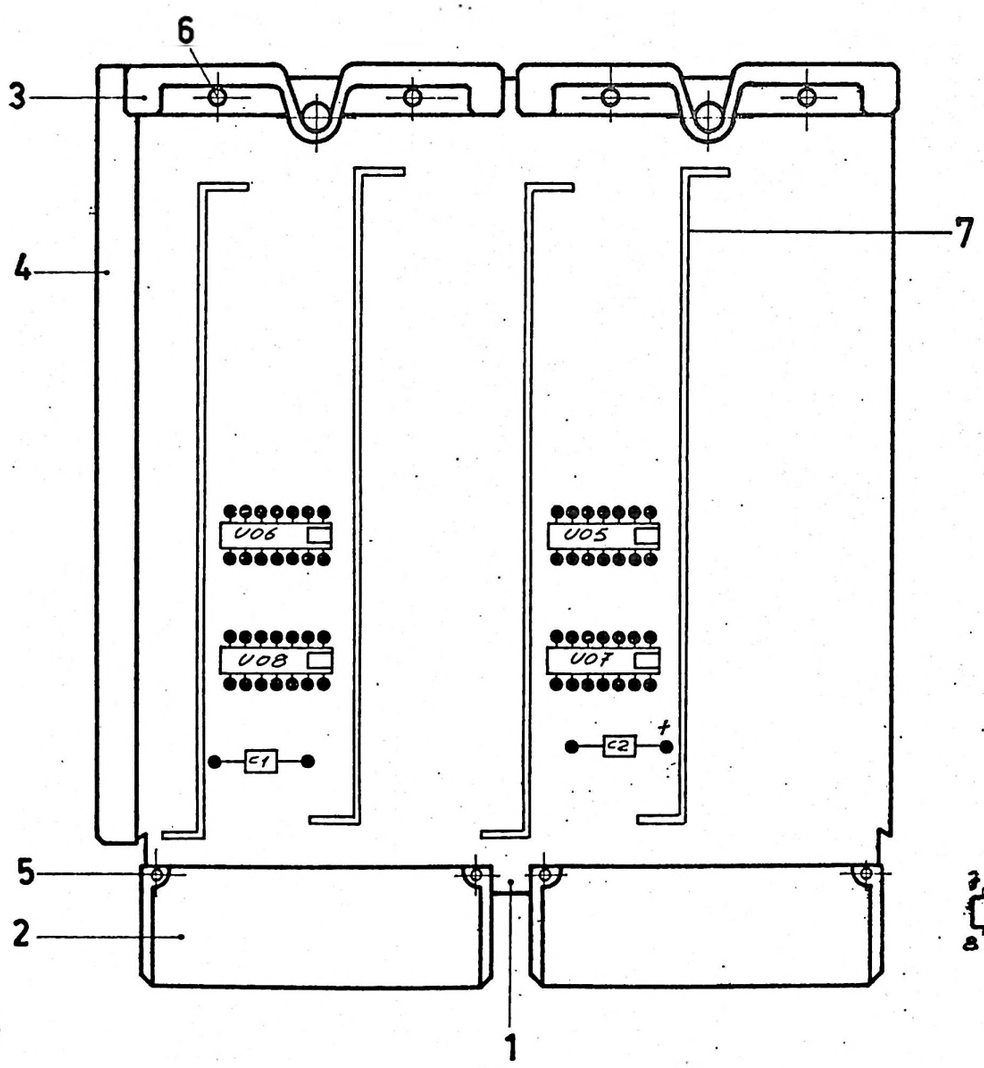

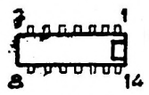

SEMICONDUTTORI SEMICONDUCTORS	
SIMBOLO SYMBOL	RIF.
U05÷U08	8

CONDENSATORI CAPACITORS	
SIMBOLO SYMBOL	RIF.
C1	9
C2	10

RESISTORI RESISTORS	
SIMBOLO SYMBOL	RIF.

VARI OTHER COMPONENTS	
SIMBOLO SYMBOL	RIF.

SE NON SPEC. DIVERSAM. UNLESS OTHERWISE SPEC.	U.M.	TOL. GEN.	FORI HOLES	ALBERI SHAFT	ANG.	✓	Scale	
Dis. Mesini	Gole	MAT.			DESCR. STANDARD SCM 3 Piastrina Pwb LOCO 2A			
Prod.Cont.		TRATT. TREAT.						
		FIN.			1 appl.			
		STAND.	REP.	U.L.	T.P.	ATT.	FORM	
					N° COD. 0610102 B		N° DIS. DRAW. N° 0155309,6 cont. 2 fo. 1	I M o

Mod. 0723

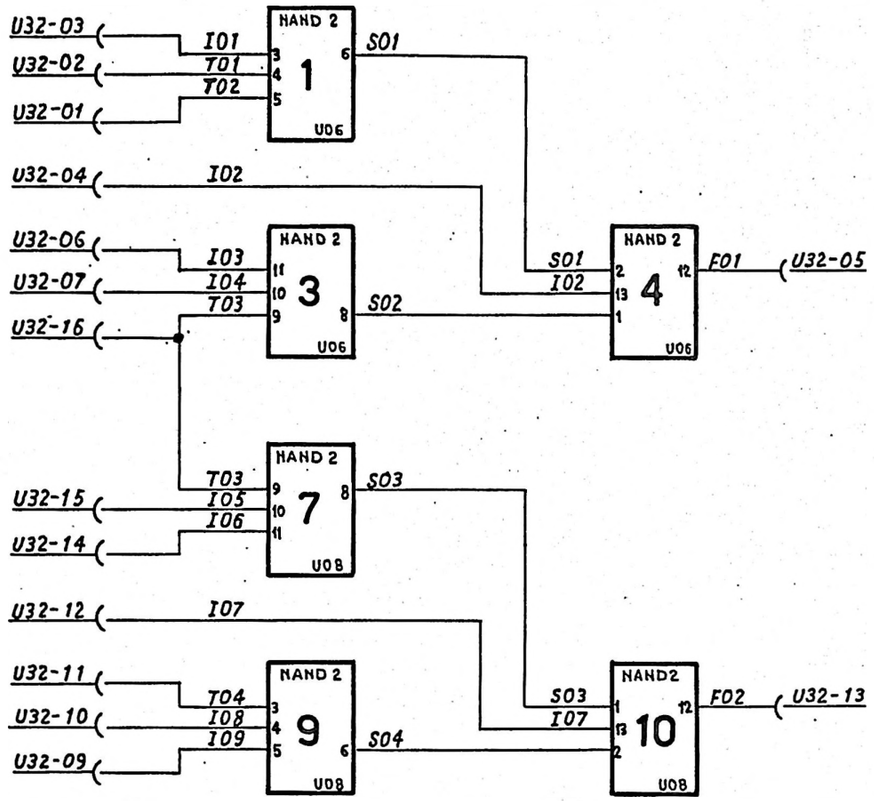

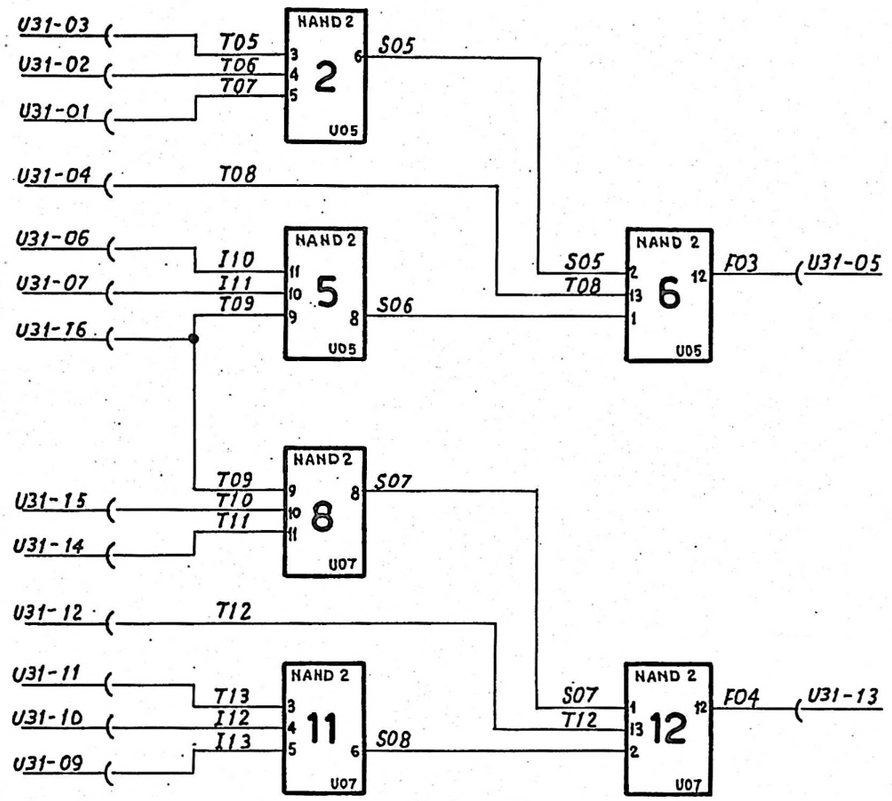

REV	Note		
CHAPTER 01	comp. / annes. / appr.	STANDARD SCM3 PIASTRINA Pwb	LOCO 2A
		Foppl.	
	sez.-sec. / loc.		Nº 015530960 cont. su fo. 3 fo. 2

Cod. 3896037 S

FIRMA SIGN	IND. ORIG.	GRUPPO-GROUP 01 02 03 04 05 06	ORD.APPL.	REV.	DATA

COD. ARG.	ATT. UL	ATT. UL	ATT. UL	ATT. UL	ATT. UL	ATT. UL	ATT. UL
COD. 0.6.10.10.2.B.							SIGLA-NAME

QUANTIT. 1=LBO 3=Nuova ut. 8=Variaz. quant. 8.12=Utiliz. sup.

RIF. ITEM	Nº DIS.-DRAW.No	Nº COD.	DESCR.	01	02	03	04	05	06	UM	TD
1	01624736	0B326752	Supporto stampato T.P. 0480	1							
2	05013039	0B340017	Conn. femmina	2							
3	05013066	0B39966R	Tett. per piastr.	2							
4	05013067	0B39965D	Guida x piastr.	1							
5		5613010D	Rivetto ϕ 1.2x8 Ot. 58 ricotto	4							
6		5613011E	Occhiello 1.5x7 Ot. 58 ricotto	4							
7	01833185	0B37699H	Bandella di aline. x piastr.	4							
8		5883133E	3N3	4							
9		5006485S	Cond. 3300 p.f. 200V. T10 poliés.	1							
10		5061050Z	Cond. 1 μf. 35 VL. Tant.	1							

TIT. STANDARD SCM3 Piastrina Pwb LOCO 2A

COMP.	Honeywell	STAND.	TP	FOR.	Nº
APPROV.	Honeywell Information Systems Italia				01553096 1
					CONT. SU FO. — FO. 3

ST

Cod. 3896033 Z

FIRMA SIGN.	IND. ORIG.	DESCR.	ORD. APPL.	REV.	DATA

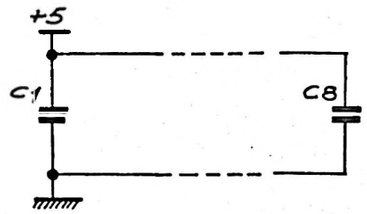

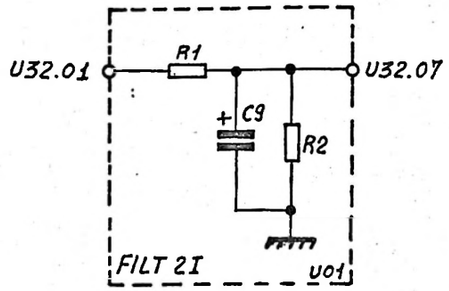

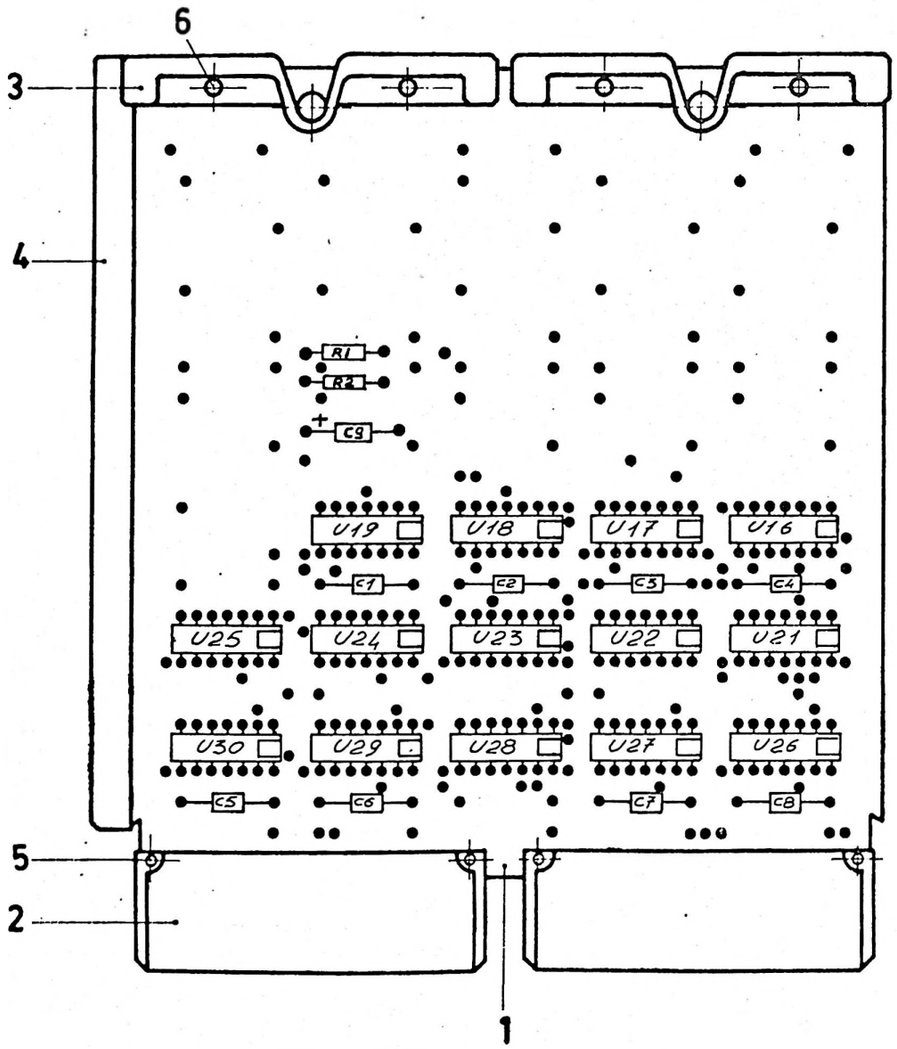

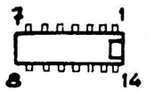

SEMICONDUTTORI SEMICONDUCTORS	
SIMBOLO SYMBOL	RIF.
U16-U17-U25	7
U18-U19-U21	8
U22÷U24	8
U26÷U30	8

CONDENSATORI CAPACITORS	
SIMBOLO SYMBOL	RIF.
C1÷C8	9
C9	10

RESISTORI RESISTORS	
SIMBOLO SYMBOL	RIF.
R1	11
R2	12

VARI OTHER COMPONENTS	
SIMBOLO SYMBOL	RIF.

SE NON SPEC. DIVERSAM. UNLESS OTHERWISE SPEC.	U.M.	TOLL. GEN.	FORI HOLES	ALBERI SHAFT	ANG.	✓	Scale	◁ ◎

Dis. Massimi Gole

Prod.Cont.

MAT.

TRATT. TREAT.

FIN.

DESCR. STANDARD SCM 3
Piastrina Pwb
LOCO 2B
1 appl.

STAND.	REP.	U.L.	T.P.	ATT.	FORM	N° COD.	N° DIS. DRAW. N°	I M
						0610196 H	01553137 cont. 2 fo. 1	o

Mod. 0725

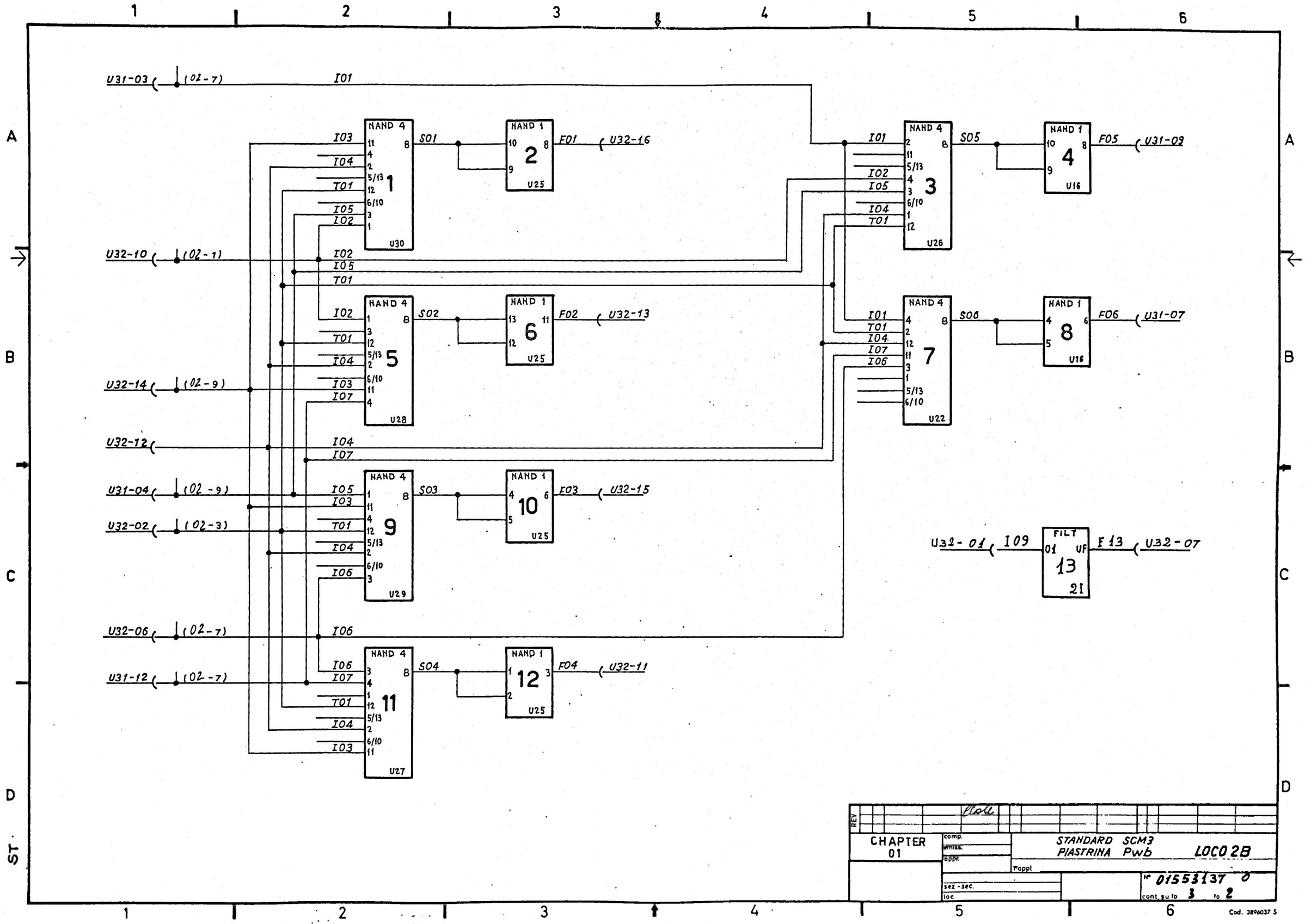
U31-03 (02-7) I01
NAND 4 1 U30
NAND 1 2 U25
NAND 4 3 U26
NAND 1 4 U16
NAND 4 5 U28
NAND 1 6 U25
NAND 4 7 U22
NAND 1 8 U16
NAND 4 9 U29
NAND 1 10 U25
NAND 4 11 U27
NAND 1 12 U25
FILT 13 21
U32-10 (02-1)
U32-14 (02-9)
U32-12
U31-04 (02-9)
U32-02 (02-3)
U32-06 (02-7)
U31-12 (02-7)
U32-01 I09
F13 U32-07
S01 F01 U32-16
S05 F05 U31-09
S02 F02 U32-13
S06 F06 U31-07
S03 F03 U32-15
S04 F04 U32-11
CHAPTER 01
STANDARD SCM3
PIASTRINA Pwb
LOCO 2B
Nº 01553137 0
cont. su fo 3 fo 2
Cod. 3896037 5

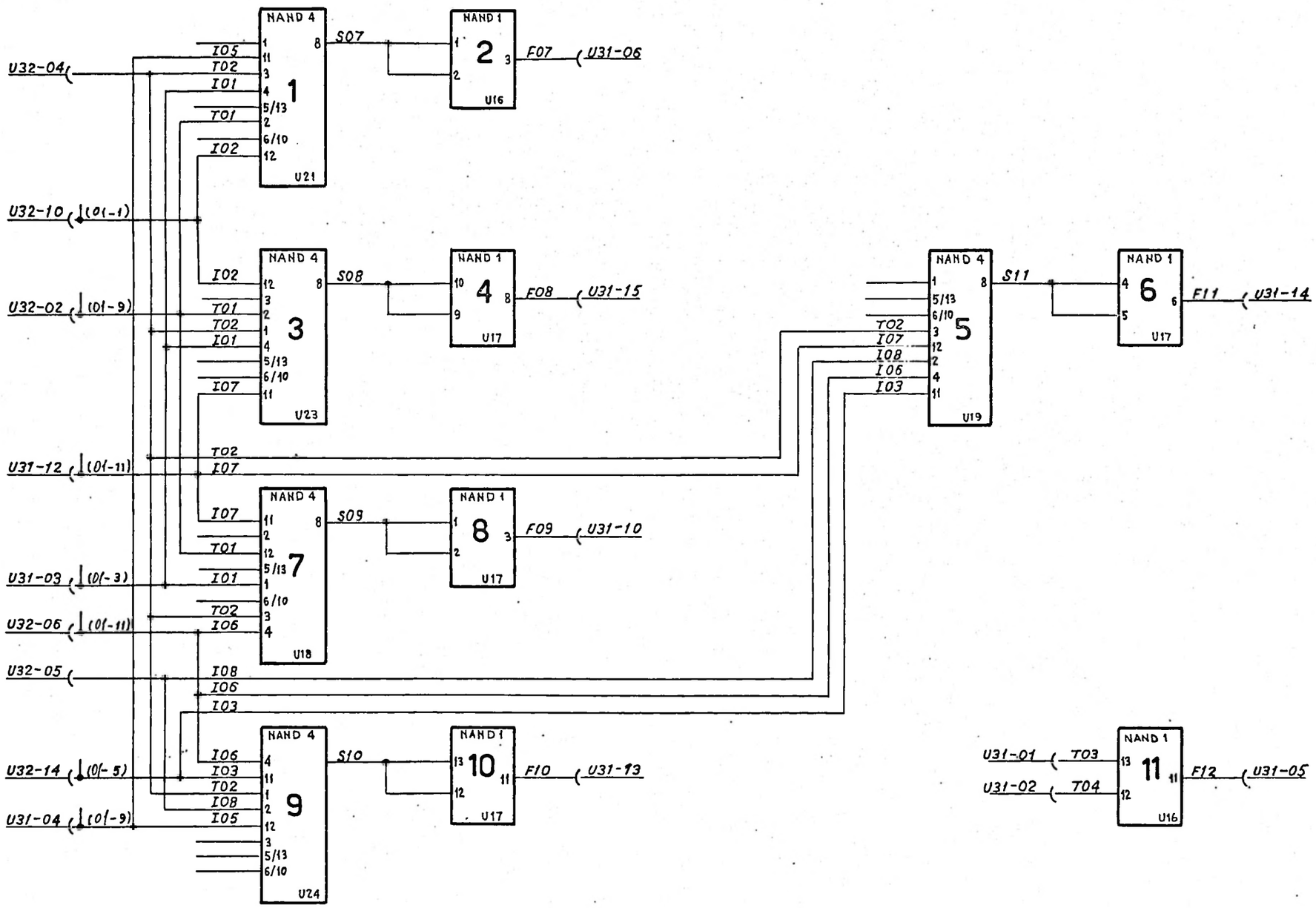

REV			
CHAPTER 02	comp	STANDARD SCM3 PIASTRINA Pwb	LOCO 2B
	emiss.		
	appr		
	appl		
	sez - sec		N° 015531370
	loc		cont su to 4 to 3

Cod. 3896C37 S

FIRMA SIGN	IND. ORIG.	GRUPPO-GROUP 01 02 03 04 05 06	ORD.APPL.	REV.	DATA

COD. ARG. | ATT. UL | ATT. UL | ATT. UL | ATT. UL | ATT. UL | ATT. UL | ATT. UL

COD. 06.10.126 H | SIGLA-NAME

QUANTIT. Col.80 : 3=Nuova ut. 8=Variaz. quant. 9=12=Utiliz. sop.

RIF. ITEM	Nº DIS.-DRAW.No	Nº COD.	DESCR.	01	02	03	04	05	06	UM	TD
1.	016.23641D.	08338311H	Supporto stampato T.P. 0.595	1.							
2.	05013039.	0834001T	Conn. femmina	2.							
3.	05013066.	0839966R	Tett. per piastr.	2.							
4.	05013067.	0839965D	Guida x piastr.	1.							
5.		5613010D.	Rivetto ø 1.2x8 Ot.58 ricotto	4.							
6.		5613011E.	Occhiello 15x7 Ot.58 ricotto	4.							
7.		5883122G.	4N2	3.							
8.		5883155Y.	1N8	11.							
9.		5006485S.	Cond. 3300 pf. 200V. T10. polies	8.							
10.		5041050Z	COND. 1µF. TANTAGLIO. 35V.	1.							
11.		4913390V	R. Norm. stab. 390 Ω T5 0,25 W	1.							
12.		4914012S	R. Norm. stab. 12 KΩ T5 0,25 W	1.							

TIT. STANDARD SCM3 Piastrina Pwb LOCO 2B

ST

COMP.		STAND.	TP	FOR.	Nº 01553137o
APPROV.					CONT. SU FO. — FO. 4

Cod. 3896033 Z

FIRMA SIGN.	IND. ORIG.	DESCR.	ORD. APPL.	REV.	DATA

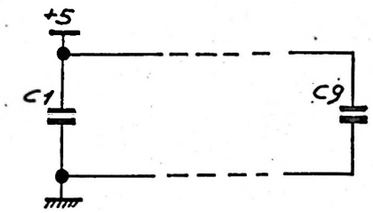

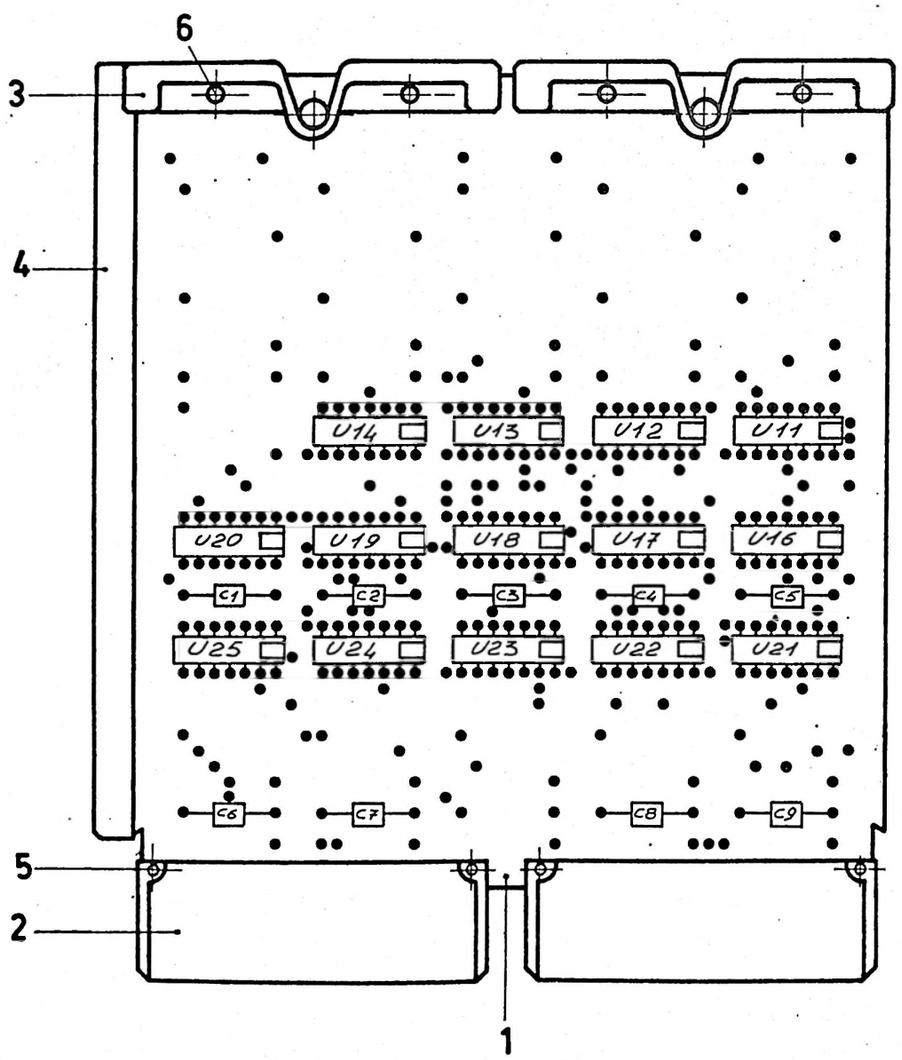

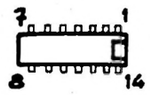

SEMICONDUTTORI SEMICONDUCTORS	
SIMBOLO SYMBOL	RIF.
U12-U14-U11	7
U16÷U18-U20	7
U25	7
U13-U19	8
U21÷U24	9

CONDENSATORI CAPACITORS	
SIMBOLO SYMBOL	RIF.
C1÷C9	10

RESISTORI RESISTORS	
SIMBOLO SYMBOL	RIF.

VARI OTHER COMPONENTS	
SIMBOLO SYMBOL	RIF.

SE NON SPEC. DIVERSAM. UNLESS OTHERWISE SPEC.	U.M.	TOLL. GEN.	FORI HOLES	ALBERI SHAFT	ANG.	✓	Scale

Dis. Masini Moll
Prod.Cont.

MAT.
TRATT. TREAT.
FIN.

DESCR. STANDARD SCM 3
Piastrina Pwb
LOCO 2C
1 appl.

STAND.	REP.	U.L.	T.P.	ATT.	FORM	N° COD.	N° DIS. DRAW. N°	I M
						0610104 U	0155309,8 cont. 2 fo. 1	b

Mod. 0725

ST

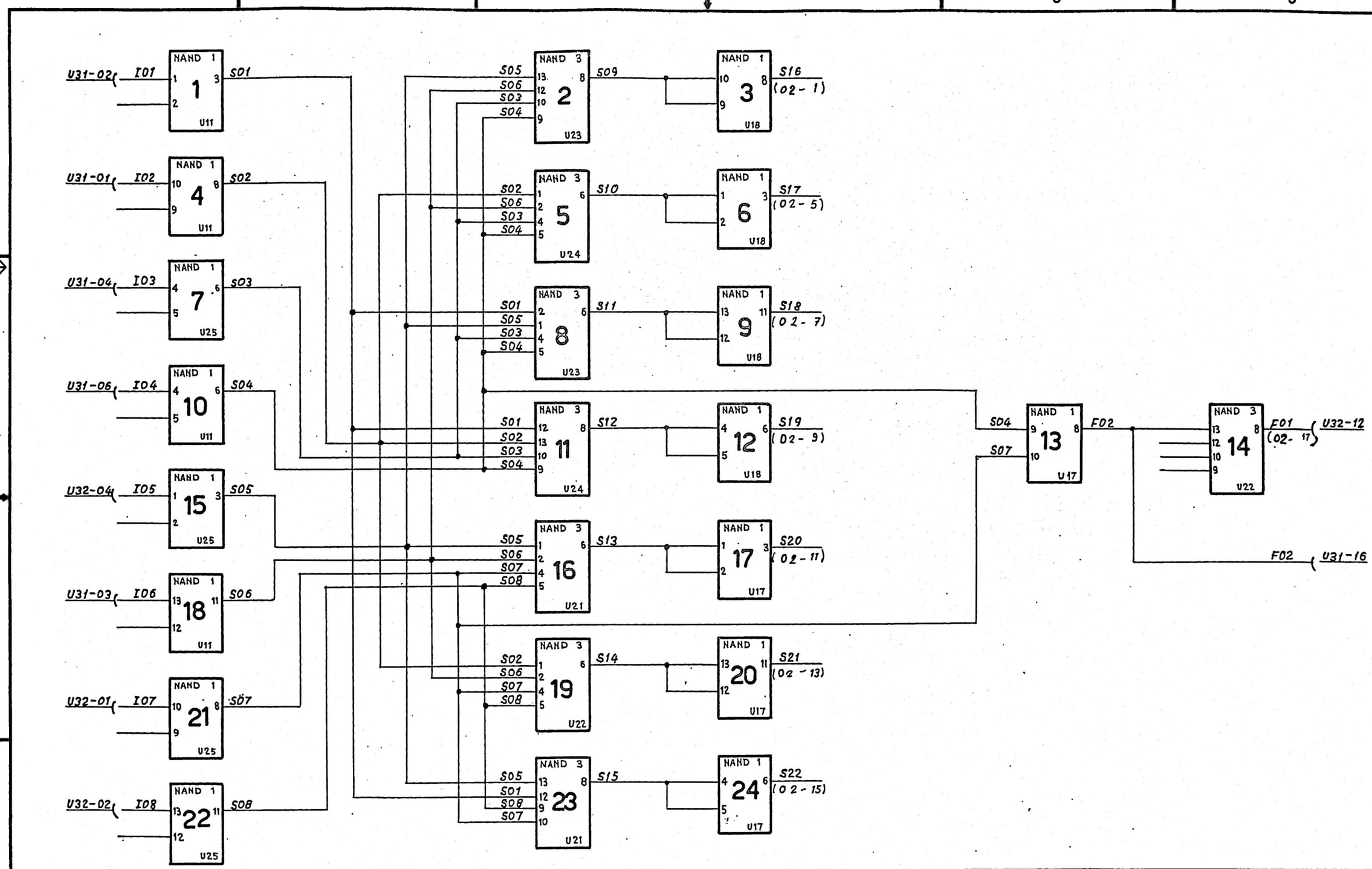
U31-02 I01 NAND 1 1 U11 S01
U31-01 I02 NAND 1 4 U11 S02
U31-04 I03 NAND 1 7 U25 S03
U31-06 I04 NAND 1 10 U11 S04
U32-04 I05 NAND 1 15 U25 S05
U31-03 I06 NAND 1 18 U11 S06
U32-01 I07 NAND 1 21 U25 S07
U32-02 I08 NAND 1 22 U25 S08
NAND 3 2 U23 S05 S06 S03 S04 S09
NAND 3 5 U24 S02 S06 S03 S04 S10
NAND 3 8 U23 S01 S05 S03 S04 S11
NAND 3 11 U24 S01 S02 S03 S04 S12
NAND 3 16 U21 S05 S06 S07 S08 S13
NAND 3 19 U22 S02 S06 S07 S08 S14
NAND 3 23 U21 S05 S01 S08 S07 S15
NAND 1 3 U18 S16 (02-1)
NAND 1 6 U18 S17 (02-5)
NAND 1 9 U18 S18 (02-7)
NAND 1 12 U18 S19 (02-9)
NAND 1 17 U17 S20 (02-11)
NAND 1 20 U17 S21 (02-13)
NAND 1 24 U17 S22 (02-15)
NAND 1 13 U17 S04 S07 F02
NAND 3 14 U22 F01 (02-17) U32-12
F02 U31-16
A B C D ST
1 2 3 4 5 6
REV
CHAPTER 01
comp.
appr.
STANDARD SCM3
PIASTRINA Pwb
LOCO 2C
sez.-sec.
loc.
N° 015530980
cont. su fo. 3 to 2
Cod. 3896037 S

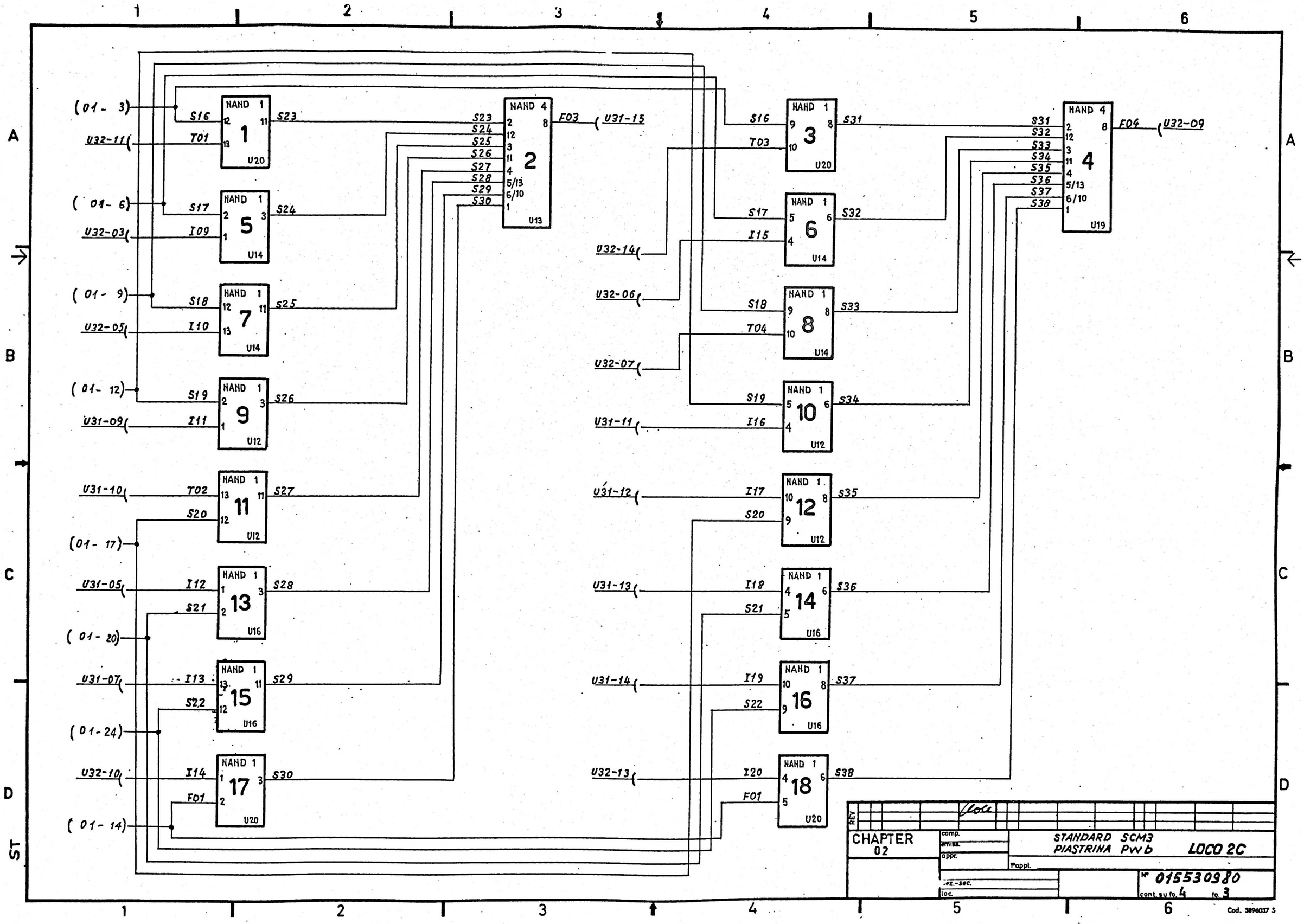
(01- 3)
U32-11
(01- 6)
U32-03
(01- 9)
U32-05
(01- 12)
U31-09
U31-10
(01- 17)
U31-05
(01- 20)
U31-07
(01- 24)
U32-10
(01- 14)
NAND 1 1 U20
NAND 1 5 U14
NAND 1 7 U14
NAND 1 9 U12
NAND 1 11 U12
NAND 1 13 U16
NAND 1 15 U16
NAND 1 17 U20
S16 T01 S23
S17 I09 S24
S18 I10 S25
S19 I11 S26
T02 S20 S27
I12 S21 S28
I13 S22 S29
I14 F01 S30
NAND 4 2 U13
S23 S24 S25 S26 S27 S28 S29 S30
F03
U31-15
U32-14
U32-06
U32-07
U31-11
U31-12
U31-13
U31-14
U32-13
NAND 1 3 U20
NAND 1 6 U14
NAND 1 8 U14
NAND 1 10 U12
NAND 1 12 U12
NAND 1 14 U16
NAND 1 16 U16
NAND 1 18 U20
S16 T03 S31
S17 I15 S32
S18 T04 S33
S19 I16 S34
I17 S20 S35
I18 S21 S36
I19 S22 S37
I20 F01 S38
NAND 4 4 U19
S31 S32 S33 S34 S35 S36 S37 S38
F04
U32-09
A
B
C
D
ST
REV
CHAPTER 02
comp.
appr.
STANDARD SCM3
PIASTRINA PWB
LOCO 2C
Pappl.
N° 015530980
cont. su fo. 4 fo. 3
Cod. 3896037 5

FIRMA SIGN	IND. ORIG.	GRUPPO-GROUP 01 02 03 04 05 06	ORD.APPL.	REV.	DATA

COD. ARG. | ATT. UL | ATT. UL | ATT. UL | ATT. UL | ATT. UL | ATT. UL | ATT. UL

COD. 0610104U | SIGLA-NAME

QUANTIT. Kal 80 : B=Nuova ut. B=Variaz. Quant. B=Utiliz. sup.

RIF. ITEM	Nº DIS.-DRAW.No	Nº COD.	DESCR.	01	02	03	04	05	06	UM	TD
1.	01623808	0B32976U	Supporto stampato T.P. 0299	1							
2.	05013039	0B34001T	Conn. femminaa	2							
3.	05013066	0B39966R	Tett. per. piastr.	2							
4.	05013067	0B39965D	Guida x piastr.	1							
5.		5613010D	Rivetto ø 1.2 x 8. Ot. 58 ricotto	4							
6.		5613011E	Occhiello 1.5 x 7. Ot. 58 ricotto	4							
7.		5883122G	4N2	8							
8.		5883155Y	1N8	2							
9.		5883144J	2N4	4							
10.		5006485S	Cond. 3300 p.f. 200V. T10 polies.	9							

TIT. STANDARD SCM3 Piastrina Pwb LOCO 2C

ST

COMP. APPROV.

Honeywell — Honeywell Information Systems Italia

STAND. | TP | FOR. | Nº 01553098 1

CONT. SU FO. — FO. 4

Cod. 3896033 Z

FIRMA SIGN.	IND. ORIG.	DESCR.	ORD. APPL.	REV.	DATA

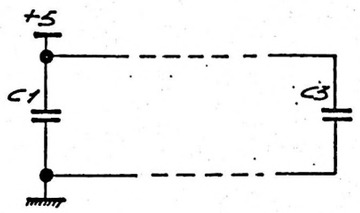

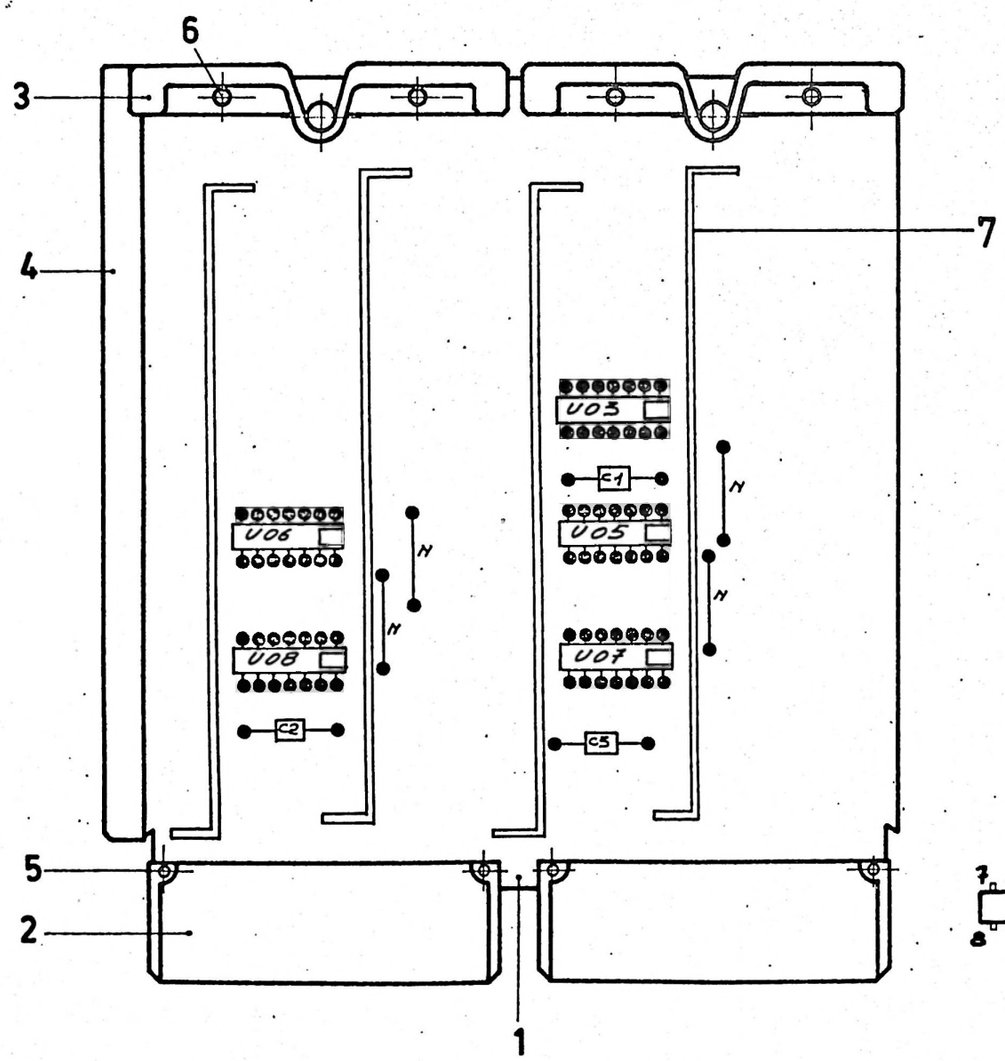

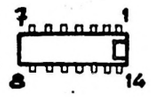

SEMICONDUTTORI SEMICONDUCTORS	
SIMBOLO SYMBOL	RIF.
U07-	8
U03-U08	9
U06-	10
U05	11

CONDENSATORI CAPACITORS	
SIMBOLO SYMBOL	RIF.
C1÷C3	12

RESISTORI RESISTORS	
SIMBOLO SYMBOL	RIF.

VARI OTHER COMPONENTS	
SIMBOLO SYMBOL	RIF.
N	13

SE NON SPEC. DIVERSAM. UNLESS OTHERWISE SPEC.	U.M.	TOLL. GEN.	FORI HOLES	ALBERI SHAFT	ANG.	✓	Scale

Dis. Masini Mole
Proicont.

MAT.
TRATT. TREAT.
FIN.

DESCR. STANDARD SCM 3
Piastrina Pwb
LOCO 2D
1 appl.

STAND.	REP.	U.L.	T.P.	ATT.	FORM	N° COD.	N° DIS. DRAW. N°	IM
						0610105 Y	01553099 cont. 2 fo. 1	o

Mod. 0725

ST

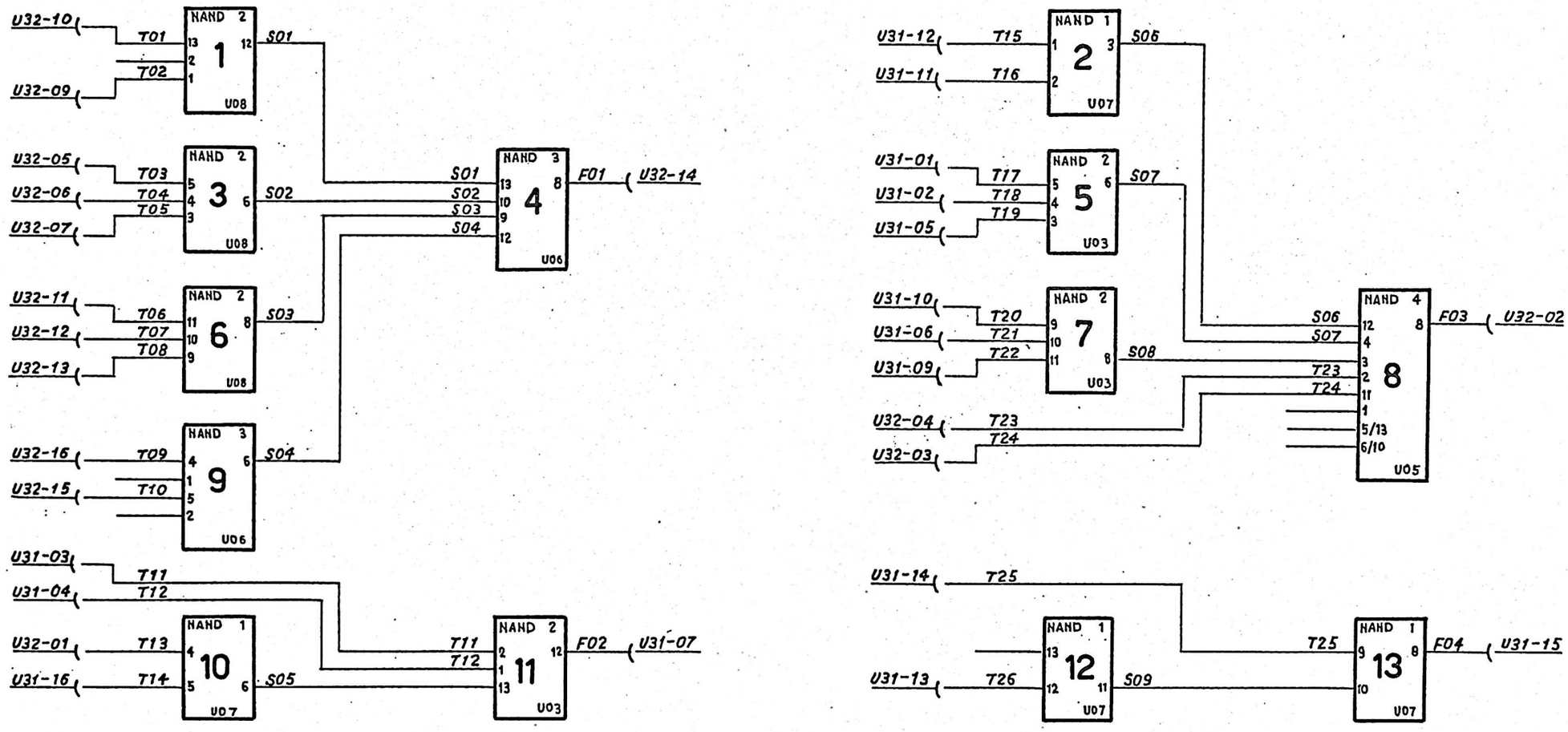

REV			
CHAPTER 01	comp.	STANDARD SCM3 PIASTRINA Pwb	LOCO 2D
	emiss.		
	appr.	Foppl.	
6	sez.-sec.		Nº 015530990
	loc.		cont. su to 3 to 2

Cod. 3896037 S

FIRMA SIGN	IND. ORIG.	GRUPPO-GROUP 01 02 03 04 05 06	ORD.APPL.	REV.	DATA

COD. ARG.	ATT. UL	ATT. UL	ATT. UL	ATT. UL	ATT. UL	ATT. UL	ATT. UL
COD. 06101051Y							SIGLA NAME

QUANTIT. Cal.80 · Bellezza ut. 8 · Variaz. quant. 8 · 12 · utilizz. sop.

RIF. ITEM	Nº DIS-DRAW.No	Nº COD.	DESCR.	01	02	03	04	05	06	UM	TD
1.	01626827.	08321158	Supporto. stampato. T.P. 04163.	1.							
2.	05013039.	08340011	Conn. femmina	2.							
3.	05013066.	08399668	Tett. per. piastr.	2.							
4.	05013067.	08399651	Guida x. piastr.	1.							
5.		56130101	Rivetto. ϕ. 1.2×8 Ot. 58. ricotto.	4.							
6.		56130111	Occhiello. 1.5×7. Ot. 58 ricotto	4.							
7.	01833185.	08376991	Bandella di allin. x. piastr.	4.							
8.		58831221	4N2.	1.							
9.		58831331	3N3.	2.							
10.		58831441	2N4.	1.							
11.		58831551	1N8.	1.							
12.		59064851	Cond. 3300 p.F. 200V. T10. polies.	3.							
13.		57012201	Filo nudo rame. stagn. 0.8.	4.							

ST

TIT. STANDARD SCM3 Piastrina Pwb LOCO 2D

COMP.	Honeywell	STAND.	TP	FOR.	Nº
APPROV.	Honeywell Information Systems Italia				01553099 1 CONT. SU FO. / FO. 3

Cod. 389e033 2

FIRMA SIGN.	IND. ORIG.	DESCR.	GRD. APPL.	REV.	DATA

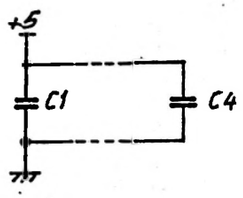

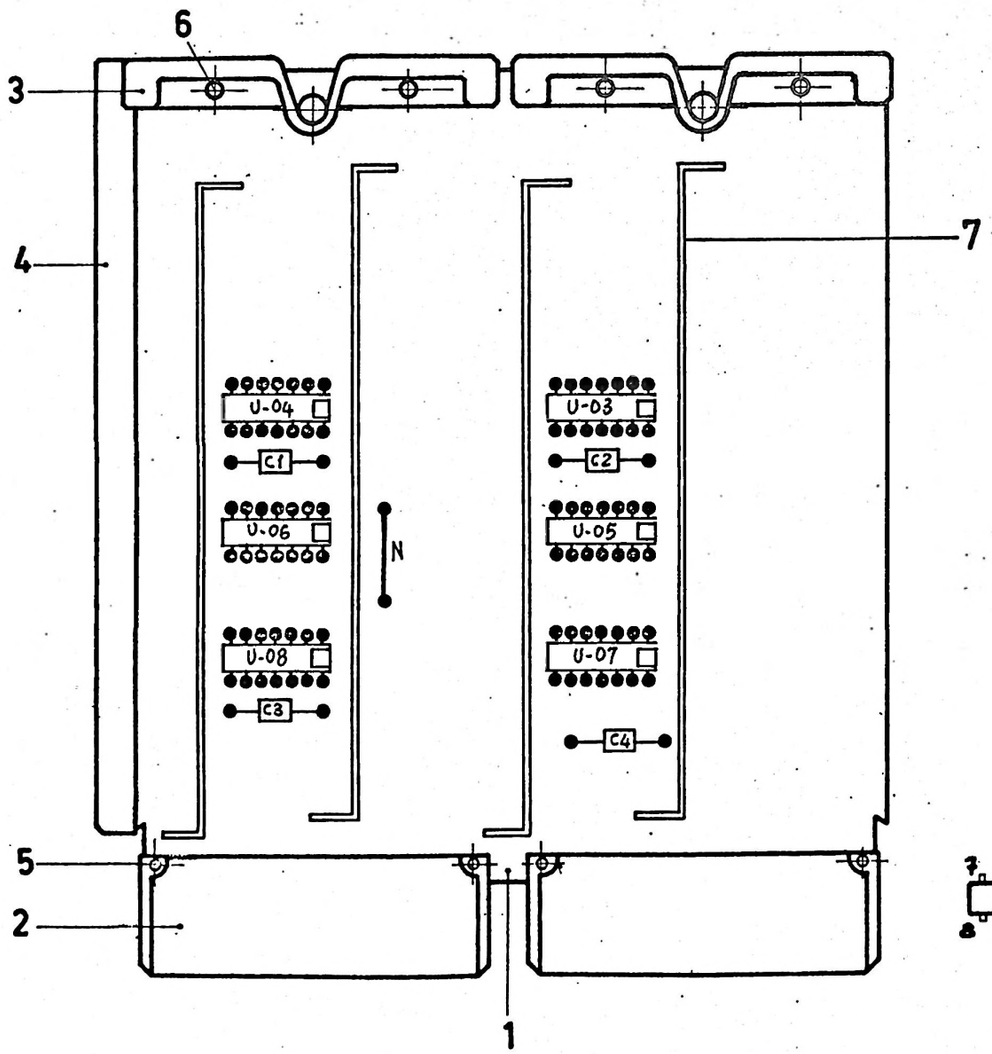

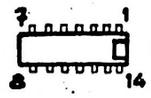

SEMICONDUTTORI SEMICONDUCTORS	
SIMBOLO SYMBOL	RIF.
U06-	8
U05-	9
U03-U04-	10
U07-U08	10

CONDENSATORI CAPACITORS	
SIMBOLO SYMBOL	RIF.
C1÷C4	11

RESISTORI RESISTORS	
SIMBOLO SYMBOL	RIF.

VARI OTHER COMPONENTS	
SIMBOLO SYMBOL	RIF.
N	12

SE NON SPEC. DIVERSAM. UNLESS OTHERWISE SPEC.	U.M.	TOL.	GEN.	FORI HOLES	ALBERI SHAFT	ANG.	✓	Scale

Dis. Prod.Cont.

MAT.

TRATT. TREAT.

FIN.

DESCR. STANDARD SCM 3
Piastrina Pwb
LOCO 2E

1 appl.

STAND.	REP.	U.L.	T.P.	ATT.	FORM	N° COD.	N° DIS. DRAW. N°	I M
						0610106 C	01553100 cont. 2 1a.	d

Mod. 0725

ST

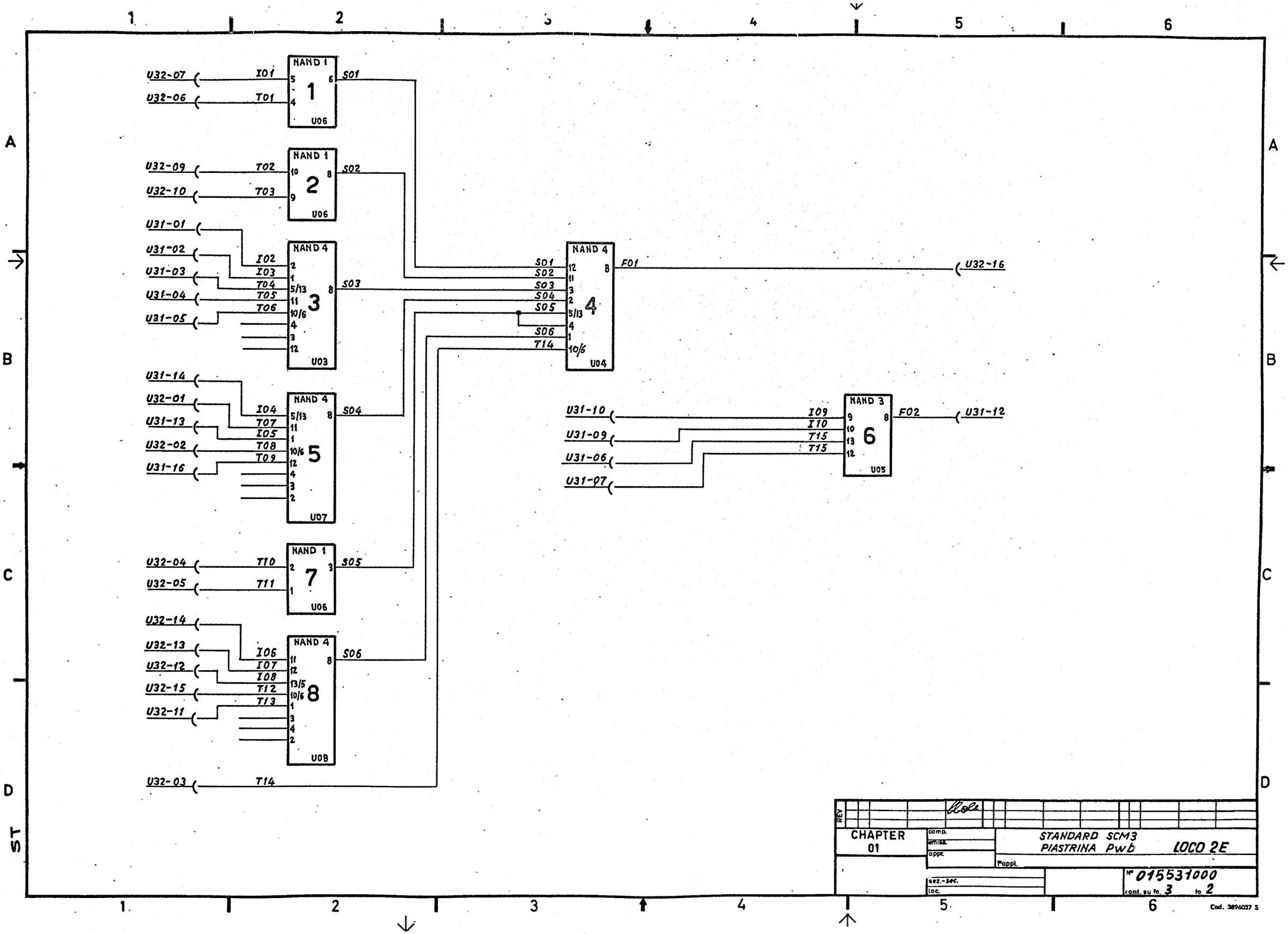
NAND 1
1
U06
U32-07
U32-06
I01
T01
S01
NAND 1
2
U06
U32-09
U32-10
T02
T03
S02
NAND 4
3
U03
U31-01
U31-02
U31-03
U31-04
U31-05
I02
I03
T04
T05
T06
S03
NAND 4
5
U07
U31-14
U32-01
U31-13
U32-02
U31-16
I04
T07
I05
T08
T09
S04
NAND 1
7
U06
U32-04
U32-05
T10
T11
S05
NAND 4
8
U08
U32-14
U32-13
U32-12
U32-15
U32-11
I06
I07
I08
T12
T13
S06
U32-03
T14
NAND 4
4
U04
S01
S02
S03
S04
S05
S06
T14
F01
U32-16
NAND 3
6
U05
U31-10
U31-09
U31-06
U31-07
I09
I10
T15
T15
F02
U31-12
REV
CHAPTER
01
comp.
emiss.
appr.
STANDARD SCM3
PIASTRINA Pwb
LOCO 2E
l'appl.
sez.-sec.
loc.
Nº 015531000
cont. su fo. 3 to 2
Cod. 3896037 S

FIRMA SIGN	IND. ORIG.	GRUPPO-GROUP 01 02 03 04 05 06	ORD.APPL.	REV.	DATA

COD. ARG.	ATT. UL	ATT. UL	ATT. UL	ATT. UL	ATT. UL	ATT. UL	ATT. UL
COD. 06101066C							SIGLA-NAME

QUANTIT. 1=1 Bo 2=Nuova ut. 3=Variaz. Quant. 4=12=Utiliz. 20P

RIF. ITEM	Nº DIS.-DRAW.No	Nº COD.	DESCR.	01	02	03	04	05	06	UM	TD
1.	01624809	08329B52	Supporto. stampato. TP0481	1.							
2.	05013039	0834001T	Conn. femmina	2.							
3.	05013066	0839966R	Tett. per piastr.	2.							
4.	05013067	0839965D	Guida. x. piastr.	1.							
5.		5613010D	Rivetto. ø 1.2 x 8. Ot. 58 ricotto	4.							
6.		5613011E	Occhiello. 1.5 x 7. Ot. 58 ricotto	4.							
7.	01833189	0837699K	Bandella di allin. x piastr.	4.							
8.		5883122G	4N2	1.							
9.		5883144T	2N4	1.							
10.		5883155Y	1N8	4.							
11.		5906485S	Cond. 3300 p.f. 200 V.T.10 pol.	4.							
12.		5701220K	Filo. nudo stagn. 0.8	1.							

ST

TIT. STANDARD SCM3 Piastrina Pwb LOCO 2E

COMP.	Honeywell	STAND.	TP	FOR.	Nº
APPROV.	Honeywell Information Systems Italia				01553100 1 CONT. SU FO. / FO. 3

Cod. 389aC33 Z

FIRMA SIGN.	IND. ORIG.	DESCR.	ORD. APPL.	REV.	DATA
		Nascita TG 96619	[illegible]		26-7-68

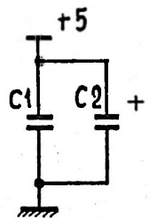

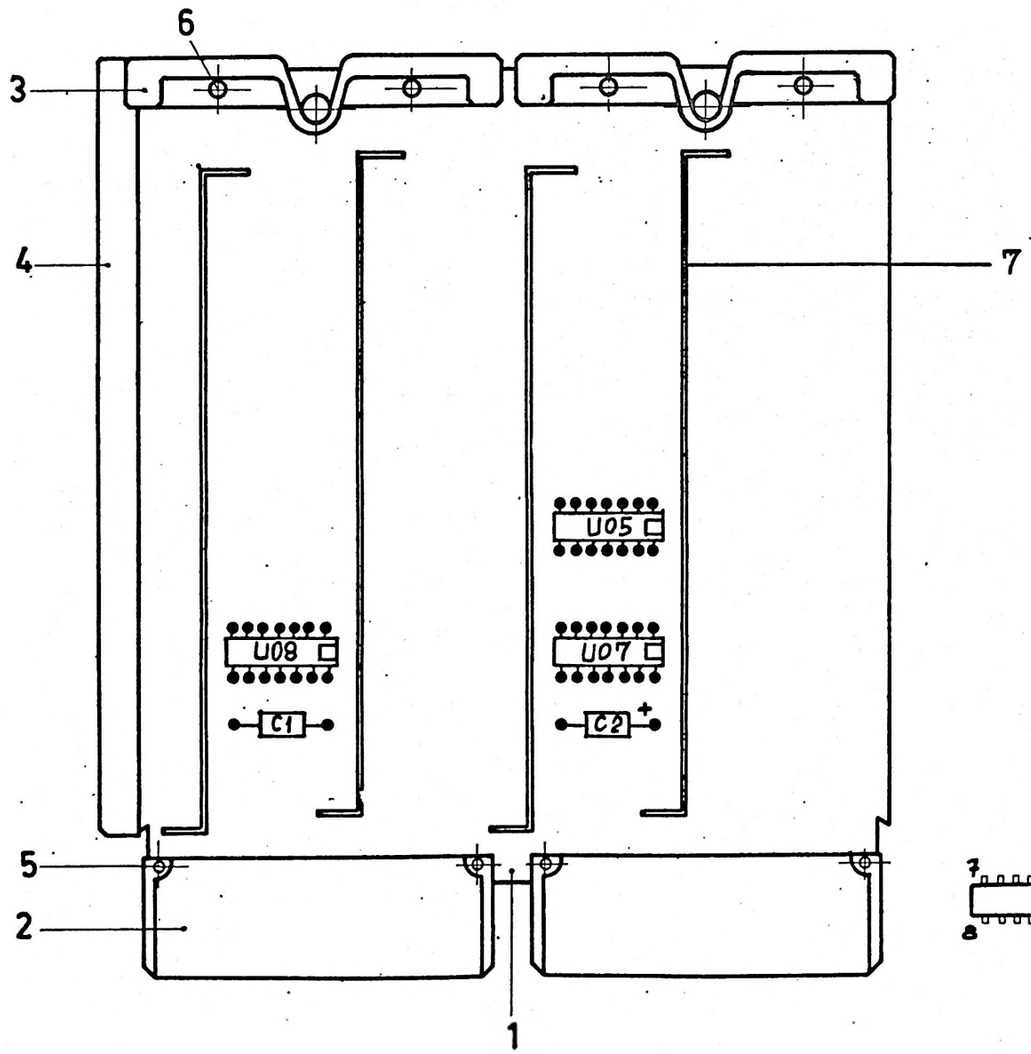

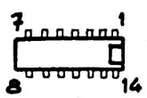

SEMICONDUTTORI SEMICONDUCTORS	
SIMBOLO SYMBOL	RIF.
U05	8
U07	9
U08	10

CONDENSATORI CAPACITORS	
SIMBOLO SYMBOL	RIF.
C1	11
C2	12

RESISTORI RESISTORS	
SIMBOLO SYMBOL	RIF.

VARI OTHER COMPONENTS	
SIMBOLO SYMBOL	RIF.

SE NON SPEC. DIVERSAM. UNLESS OTHERWISE SPEC.	U.M.	TOL.	GEN.	FORI HOLES	ALBERI SHAFT	ANG.	✓	Scale	◁ ◎

Dis. Zap. Rob. 1.2.
Prod.Cont. [illegible]

MAT.
TRATT. TREAT.
FIN.

DESCR. STANDARD SCM 3
Piastrina Pwb
LOSE 2G
1 appl.

STAND.	REP.	U.L.	T.P.	ATT.	FORM	N° COD.	N° DIS. DRAW. N°	I M
						0610044 T	01553044 cont. 2 fa 1	6

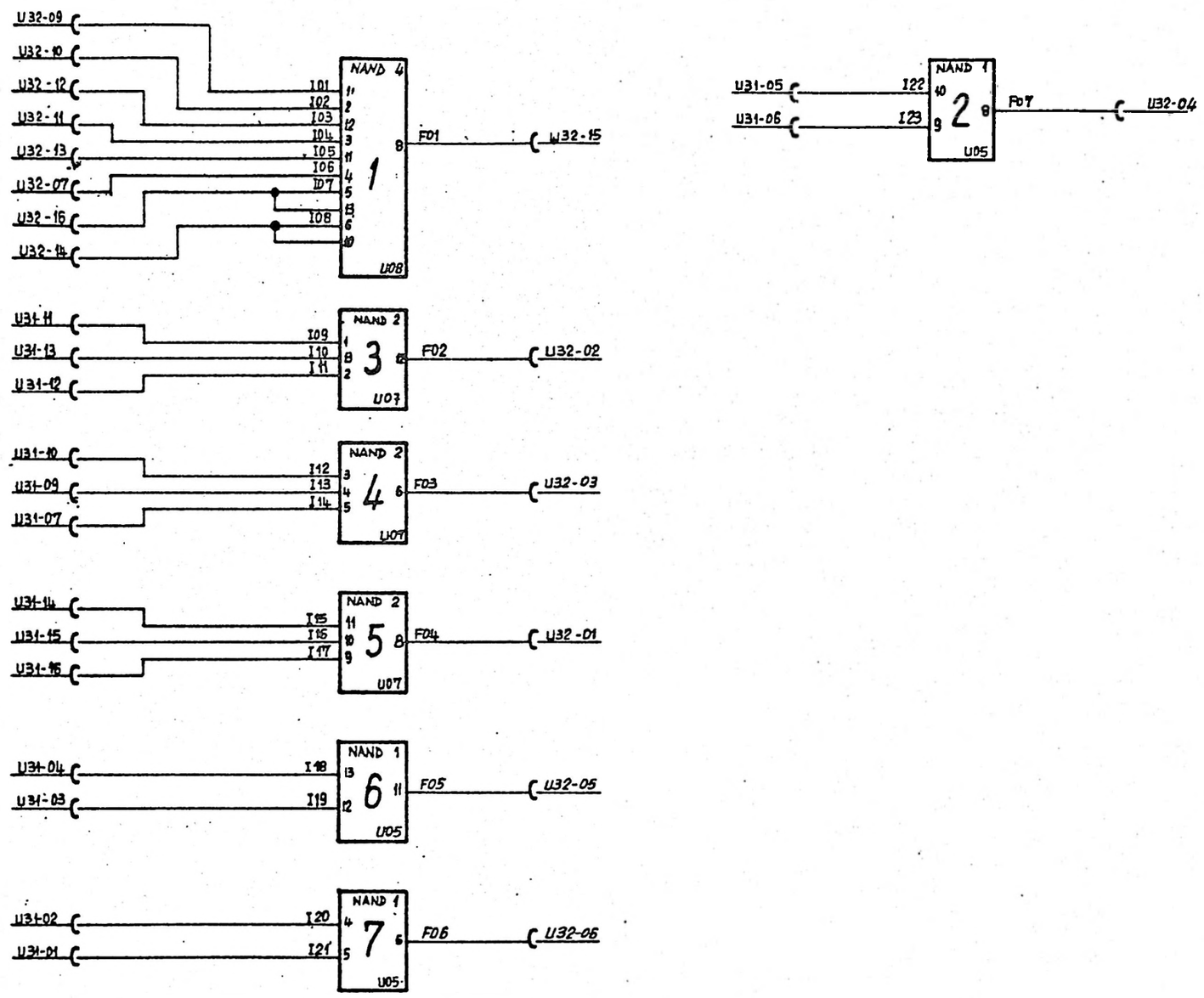

STANDARD SCM3
PIASRINA PWB
LOSE 2G

DOC. DATA VISTO
1 6 7 88

N° COD

N° DIS. FOGLIO N°
01553 0440

RIF.	DESCR.	Nº COD.	Nº DIS.	QUANTITÀ - QUANTITY							
1	SUPPORTO STAMPATO TP. 0452.	0832591G	01624696	1							
2	CONN. FEMMINA	0834001T	05013039	2							
3	CETT. PER PIASTR.	0839966R	05013066	2							
4	GUIDA X PIASTR.	0839965D	05013067	1							
5	RIVETTO Ø1.2X8 OT58 RICOTTO.	5613010D		4							
6	OCCHIELLO 15X70 OT. NICHELATO	5613011E		4							
7	BANDELLA DI ALIM. X PIASTR.	0837699H	01633185	4							
8	TTL QUAD 2 INPUT NAND GATE	5883122G		1							
9	TTL TRIPLE 3 INPUT NAND GATE	5883133E		1							
10	TTL SINGLE 8 INPUT NAND GATE	5883155Y		1							
11	COND.3300pF 200V T10 POLIES.	5006485S		1							
12	COND. 1 µF 35VL TANT.	5041050Z		1							

	ATT.	UL	APPR.		ATT.	UL	APPR.
1				2			
3				4			
5				6			
7				8			

S.G. 96419 DATA 14-3-68 DEF 18.7.68

COD.	06100441							
RIF.	1	2	3	4	5	6	7	8

TIT. STANDARD SCM 3 - PIASTRINA *Pwb*
LOSE 2G

COMP.

CONTR. Ricci

Honeywell
Honeywell Information Systems Italia

STAND.

TP

FOR.

Nº 01553044 1

cont. su fo. / to 3

FIRMA SIGN.	IND. ORIG.	DESCR.	ORD. APPL.	REV.	DATA

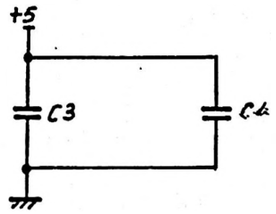

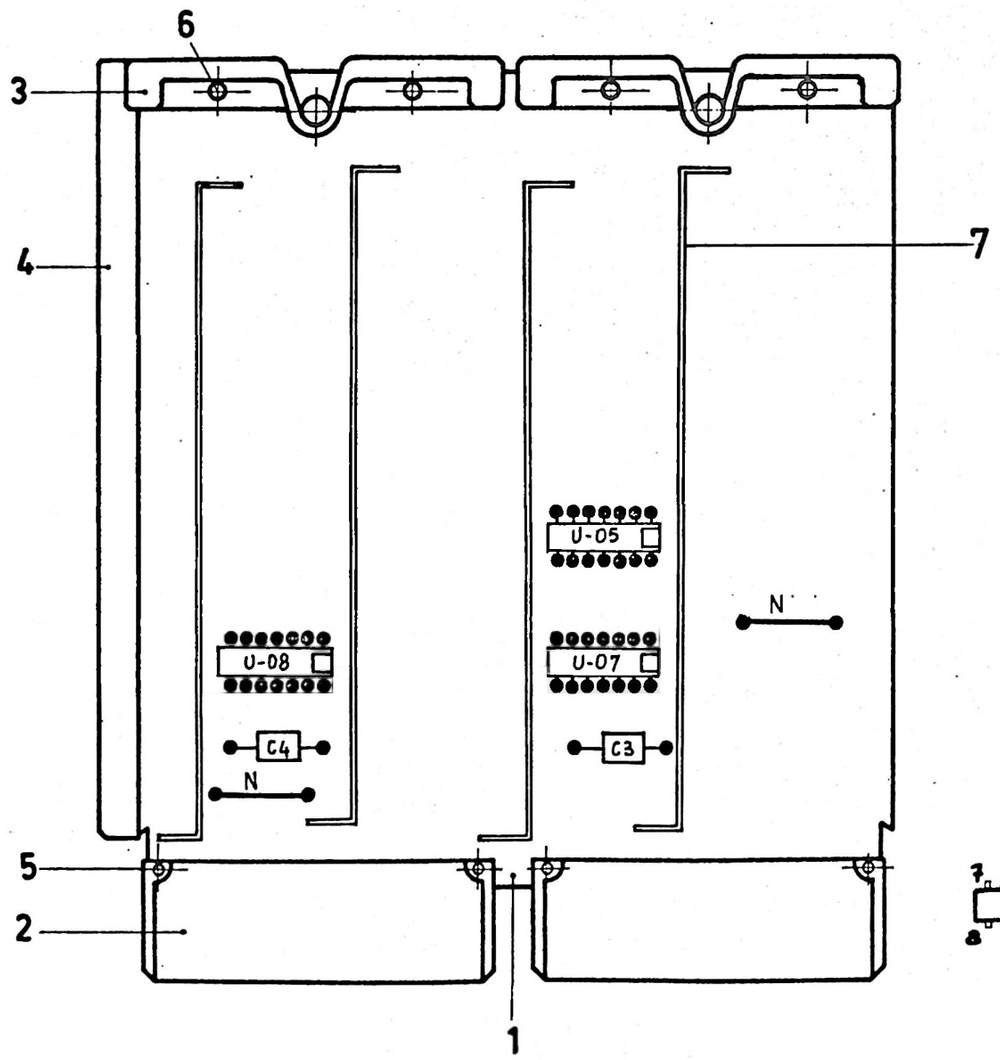

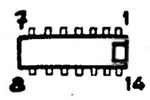

SEMICONDUTTORI SEMICONDUCTORS	
SIMBOLO SYMBOL	RIF.
U05-U07-U08	8

CONDENSATORI CAPACITORS	
SIMBOLO SYMBOL	RIF.
C3-C4	9

RESISTORI RESISTORS	
SIMBOLO SYMBOL	RIF.

VARI OTHER COMPONENTS	
SIMBOLO SYMBOL	RIF.
N	10

SE NON SPEC. DIVERSAM. UNLESS OTHERWISE SPEC.	U.M.	TOLL. GEN.	FORI HOLES	ALBERI SHAFT	ANG.	✓	Scale	◁ ◎

Dis. Tagno Moll

Prod.Cont.

MAT.

TRATT. TREAT.

FIN.

DESCR. STANDARD SCM 3
Piastrina Pwb
LOVA 2A
1 appl.

STAND.	REP.	UL	T.P.	ATT.	FORM	N° COD.	N° DIS. DRAW. N°	IM
						0610107 G	01553101 cont. 2 fg. 1	b

Mod. 0725

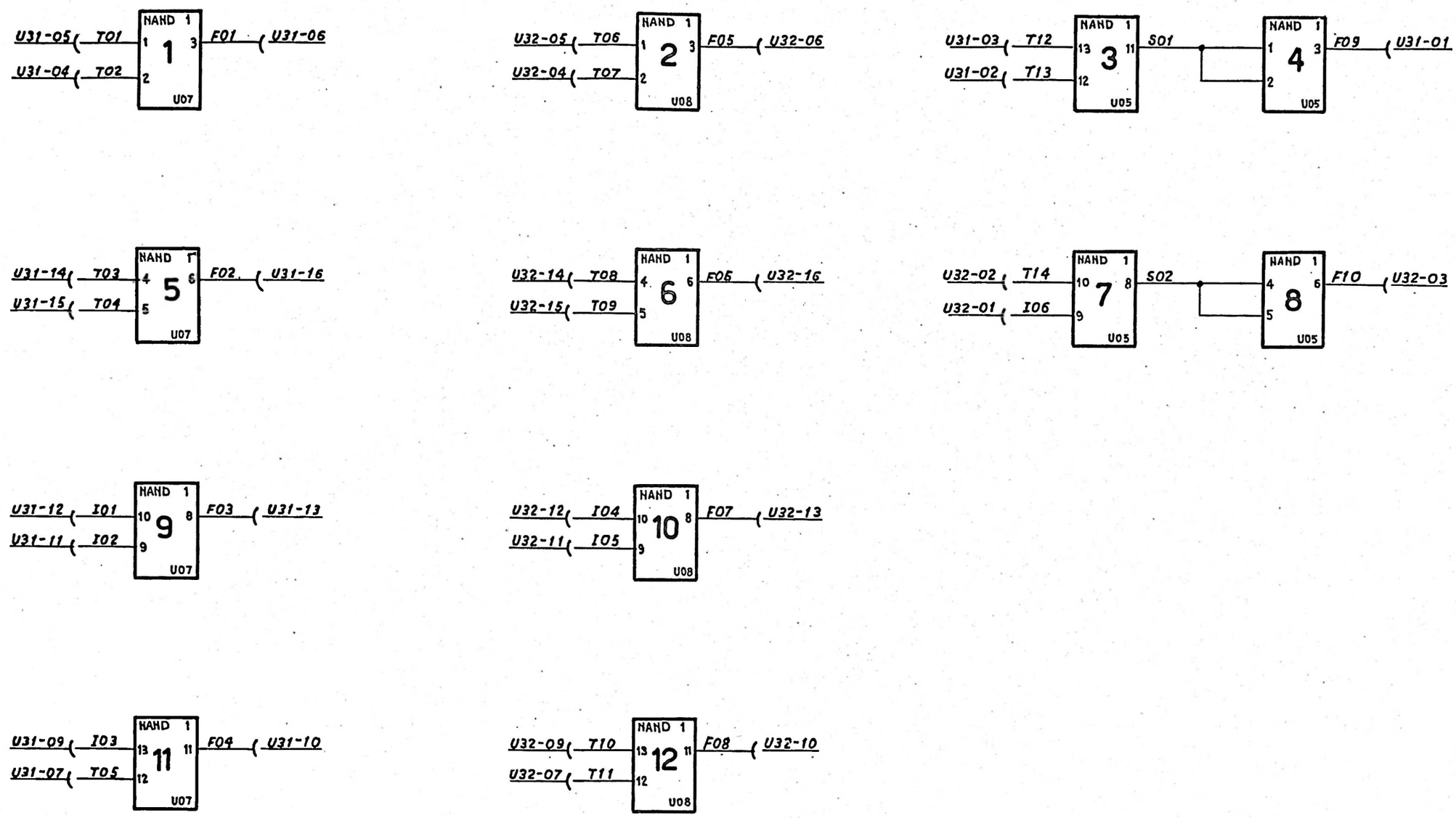

REV																		

CHAPTER 01

comp.
emiss.
appr.
Pappl.
ez.-sec.
loc.

STANDARD SCM3
PIASTRINA Pwb

LOVA 2A

Nº 015531010

cont. su to 3 to 2

Cod. 3896037 S

FIRMA SIGN	IND. ORIG.	GRUPPO-GROUP 01 02 03 04 05 06	ORD.APPL.	REV.	DATA

COD. ARG. | ATT.UL | ATT.UL | ATT.UL | ATT.UL | ATT.UL | ATT.UL

COD. 06101076 | SIGLA-NAME

QUANTIT. Kit Eco · Sostituz. vt. B=Variaz. quant. B.12=Utilizz. sop.

RIF. ITEM	Nº DIS.-DRAW.No	Nº COD.	DESCR.	01	02	03	04	05	06	UM	TD
1.	01684813	0B329835	Supporto stampato T.P. 0.464	1							
2.	05013039	0834001T	Conn. femmina	2							
3.	05013066	0839966R	Tett. per piastr.	2							
4.	05013067	0839965D	Guida x piastr.	1							
5.		5613010D	Rivetto ø1.2x8 Ot.58 ricotto	4							
6.		5613011E	Occhiello ø5x7 Ot.58 ricotto	4							
7.	01833185	0837699H	Bandella di alim. x piastr.	4							
8.		5883122G	4N2	3							
9.		5006485S	Cond. 3300 pf 200 V T.10 pallet.	2							
10.		5701220W	Filo nudo rame stagn. 0.8	2							

ST

TIT. STANDARD SCM3 Piastrina Pwb LOVA 2A

COMP.		STAND.	TP	FOR.	Nº
APPROV.	Honeywell Honeywell Information Systems Italia				01553101 1 CONT. SU FO. / FO. 3

Cod. 3896033 Z

FIRMA SIGN.	IND. ORIG.	DESCR.	ORD. APPL.	REV.	DATA

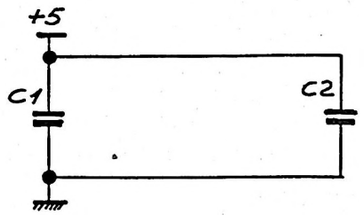

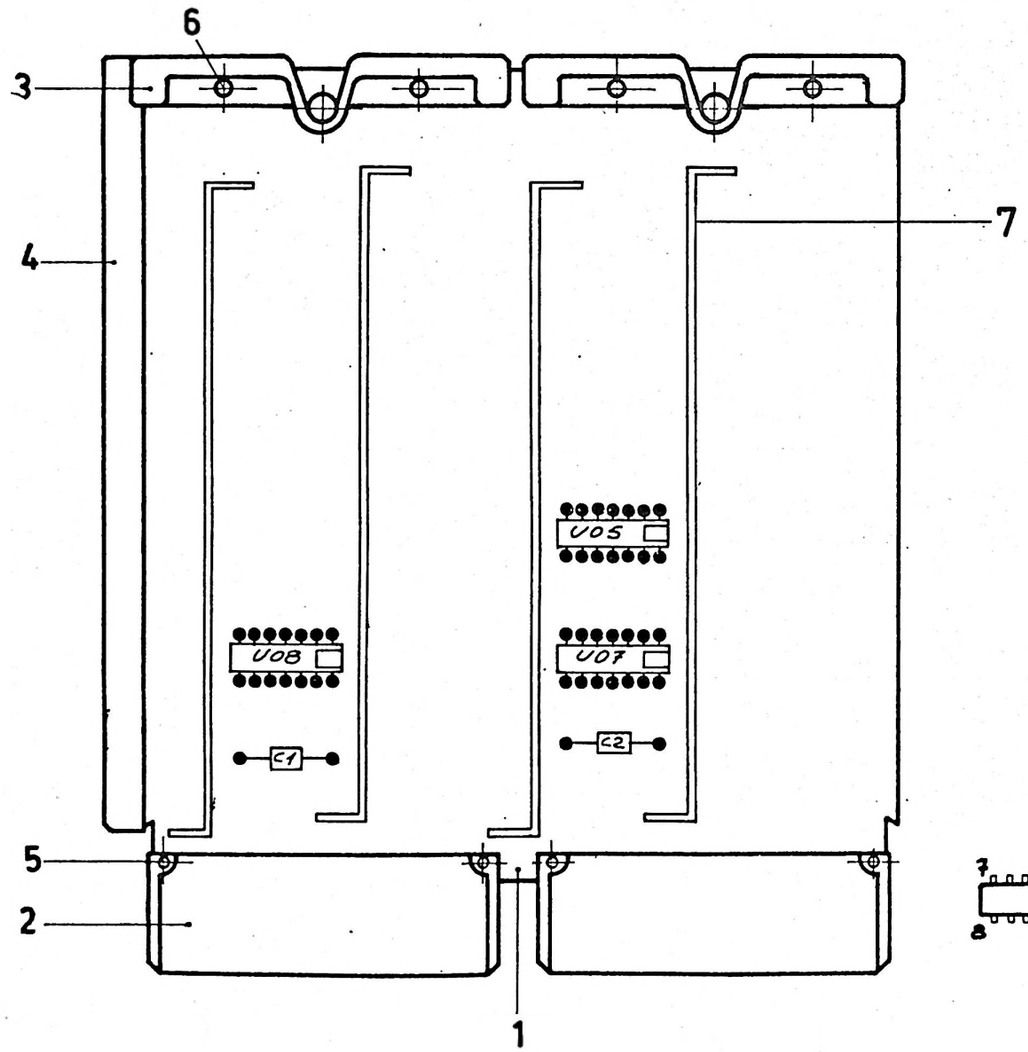

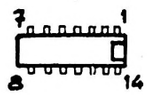

SEMICONDUTTORI SEMICONDUCTORS	
SIMBOLO SYMBOL	RIF.
U05-U08	9
U07-	8

CONDENSATORI CAPACITORS	
SIMBOLO SYMBOL	RIF.
C1-C2	10

RESISTORI RESISTORS	
SIMBOLO SYMBOL	RIF.

VARI OTHER COMPONENTS	
SIMBOLO SYMBOL	RIF.

SE NON SPEC. DIVERSAM. UNLESS OTHERWISE SPEC.	U.M.	TOLL. GEN.	FORI HOLES	ALBERI SHAFT	ANG.	✓	Scale

Dis. Mosini Colli

Prod.Cont.

MAT.

TRATT. TREAT.

FIN.

DESCR. STANDARD SCM 3
Piastrina Pwb
LOVA 2B

1 appl.

STAND.	REP.	U.L.	T.P.	ATT.	FORM.	N° COD.	N° DIS. DRAW. N°	I M
						0610108 V	0155310,2 cont. 2 fo. 1	o

Mod. 0725

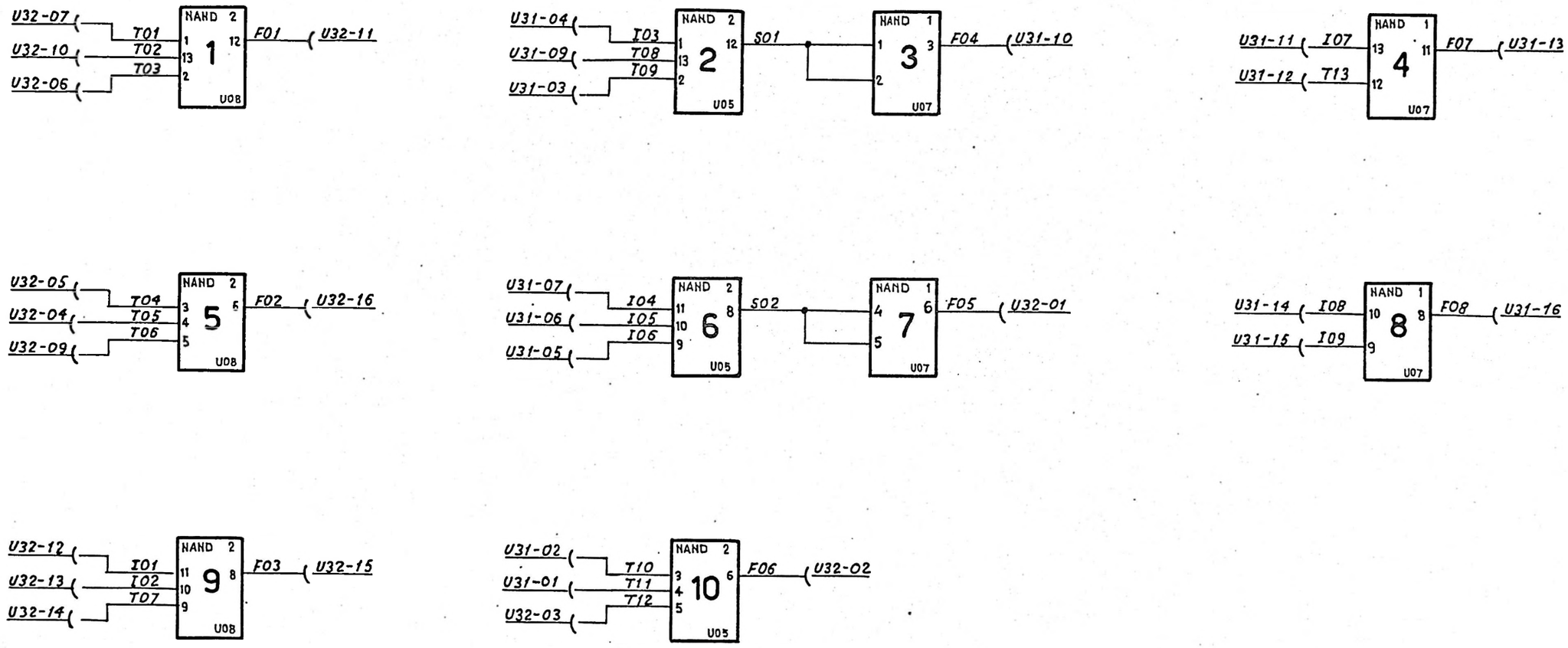

REV															

CHAPTER 01

comm.
emiss.
appr.
Pappl.

STANDARD SCM3
PIASTRINA Pwb LOVA 2B

sez.-sec.
loc.

Nº 015531020
cont su fo. 3 fo 2

Cod. 3896037 S

FIRMA SIGN	IND. ORIG.	GRUPPO-GROUP 01 02 03 04 05 06	ORD.APPL.	REV.	DATA

COD. ARG.	ATT. UL	ATT. UL	ATT. UL	ATT. UL	ATT. UL	ATT. UL	ATT. UL
COD. 06101089							SIGLA-NAME

QUANTIT. Calcolo - B = Nuova ut. B = Variaz. Quant. B.12 = Utilizz. Sup.

RIF. ITEM	Nº DIS.-DRAW.No	Nº COD.	DESCR.	01	02	03	04	05	06	UM	TD
1.	01624814	08329907	Supporto stampato TP 0462	1							
2.	05013039	0834001T	Conn. femmina	2							
3.	05013066	0839966R	Tett. per piastr.	2							
4.	05013067	0839965D	Guida x piastr.	1							
5.		5613010D	Rivetto Ø 1,2 x 8 Ot. 58 ricotto	4							
6.		5613011E	Occhiello 15 x 7 Ot. 58 ricotto	4							
7.	01833185	0837699H	Bandella di alim. x piastr.	4							
8.		5883122G	4N2	1							
9.		5883133E	3N3	2							
10.		5006485S	Cond. 3300 p.F. 200 V.T. 10 poliv.	2							

TIT. STANDARD SCM3 Piastrina Pwb LOVA 2B

ST

COMP.	Honeywell	STAND.	TP	FOR.	Nº
APPROV.	Honeywell Information Systems Italia				01553102 1
					CONT. SU FO. — FO. 3

Cod 3896033 2

FIRMA SIGN.	IND. ORIG.	DESCR.	ORD. APPL.	REV.	DATA

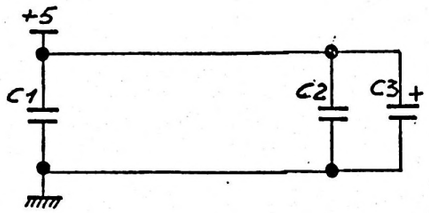

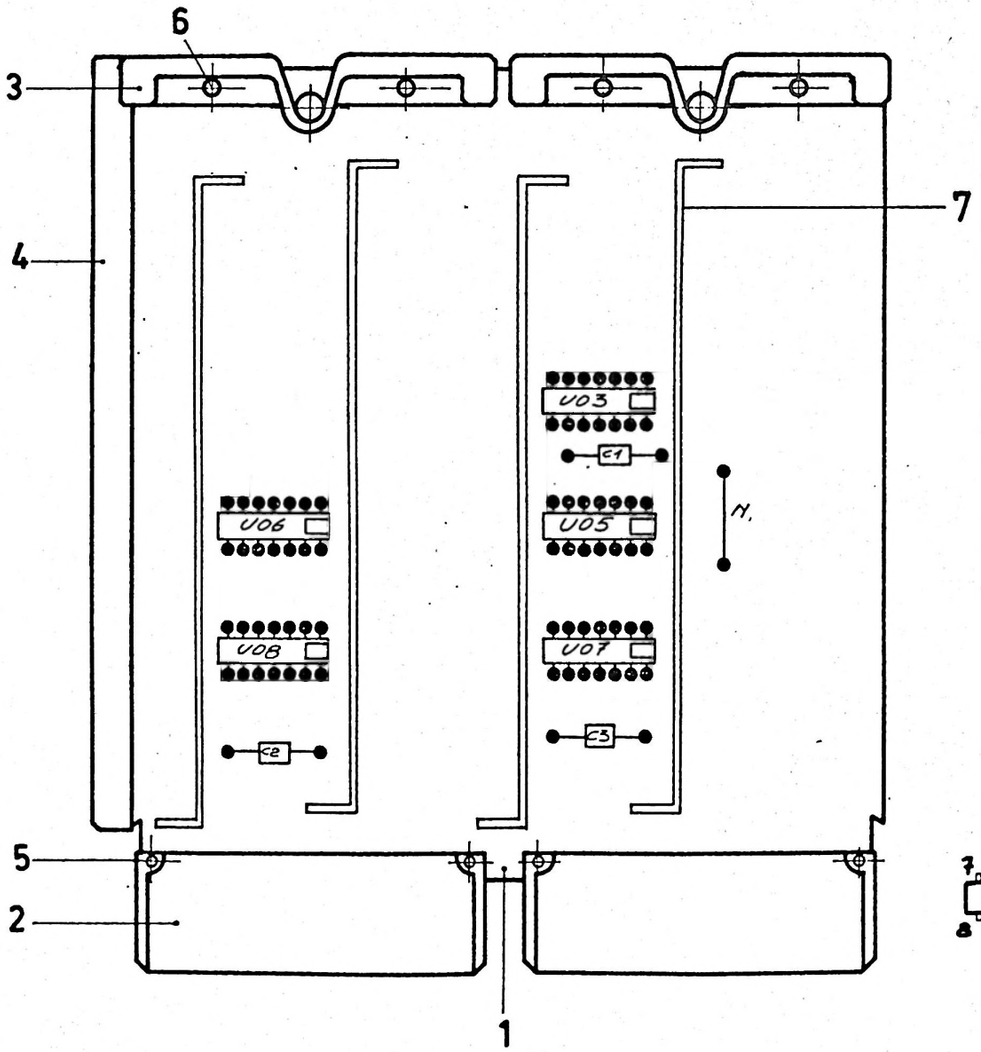

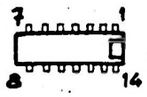

SEMICONDUTTORI SEMICONDUCTORS	
SIMBOLO SYMBOL	RIF.
U03-U07-U08	8
U05-U06	9

CONDENSATORI CAPACITORS	
SIMBOLO SYMBOL	RIF.
C1-C2	10
C3	11

RESISTORI RESISTORS	
SIMBOLO SYMBOL	RIF.

VARI OTHER COMPONENTS	
SIMBOLO SYMBOL	RIF.
N	12

SE NON SPEC. DIVERSAM. UNLESS OTHERWISE SPEC.	U.M.	TOLL. GEN.	FORI HOLES	ALBERI SHAFT	ANG.	✓	Scale

Dis. Mosini Mol
Prod.Cont.

MAT.
TRATT. TREAT.
FIN.

DESCR. STANDARD SCM 3
Piastrina Pwb
LOVA 2C
1 appl.

STAND.	REP.	UL	T.P.	ATT.	FORM	N° COD.	N° DIS. DRAW. N°	IM
						0610109 Z	0155310,3 cont. 2 fa. 1	0

Mod. 0725

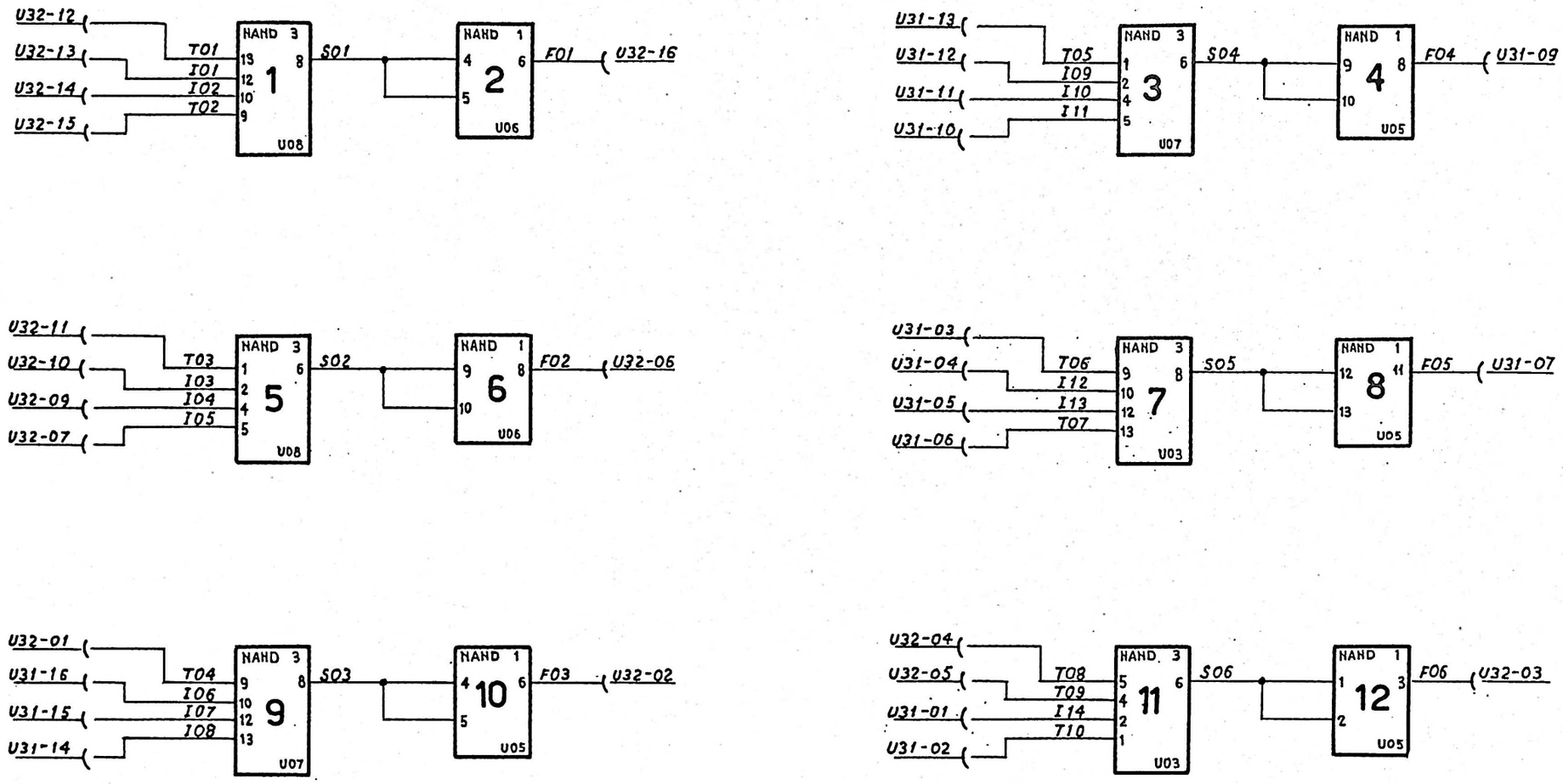

REV	Viale		
CHAPTER 01	comp. / appr.	STANDARD SCM3 PIASTRINA Pwb	LOVA 2C
	sez.-sec. / loc.	appl.	Nº 015531030 cont. su fo 3 fo 2

Cod. 3896037 S

FIRMA SIGN	IND. ORIG.	GRUPPO-GROUP 01 02 03 04 05 06	ORD.APPL.	REV.	DATA

COD.ARG.	ATT.UL	ATT.UL	ATT.UL	ATT.UL	ATT.UL	ATT.UL	ATT.UL
COD. 06101019Z							SIGLA-NAME

QUANTIT. Cal.80 : B=Nuova ut. B=Variaz. quant. B=Utilizz. app.

RIF. ITEM	Nº DIS.-DRAW.No	Nº COD.	DESCR.	01	02	03	04	05	06	UM	TD
1	01624B10	0B32986D	Supporto stampato. TP.048H	1							
2	05013039	0B36001T	Conn. femminini	2							
3	05013066	0B39266R	Tett. per piastr.	2							
4	05013067	0B39365D	Guida x piastr.	1							
5		5613010D	Rivetto d. 1.2x.8 D1.58 ricotto	4							
6		5613011E	Occhiello 1.5x.7 Ot.58 ricotto	4							
7	01833185	0B37699H	Bandella di alim. x piastr.	4							
8		5883146T	2N4	3							
9		5883122G	4N2	2							
10		5004085S	Cond. 3300 p.f. 200V. TID pplics	2							
11		5041050Z	Cond. 1 µF. 35V. tant.	2							
12		5701220W	Filo nudo rame. stagn. Ø.8	2							

TIT. STANDARD SCM3 Piastrina Pwb LOVA 2C

ST

COMP.	STAND.	TP	FOR.	Nº
APPROV.	Honeywell — Honeywell Information Systems Italia			01553103 1 CONT. SU FO. / FO. 3

Cod. 3896333 2

FIRMA SIGN.	IND. ORIG.	DESCR.	ORD. APPL.	REV.	DATA
		Nascita I.G. 96314			26-2-68
		VEDI F.V.	DE F.	1	30-7-68
Gavi				2	29-8-68

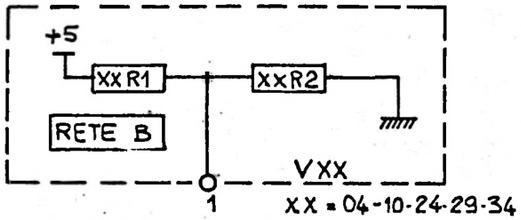

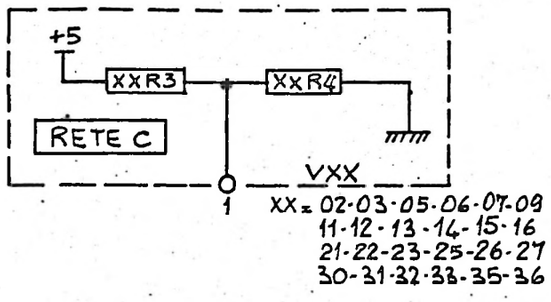

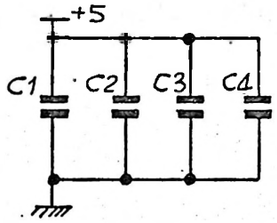

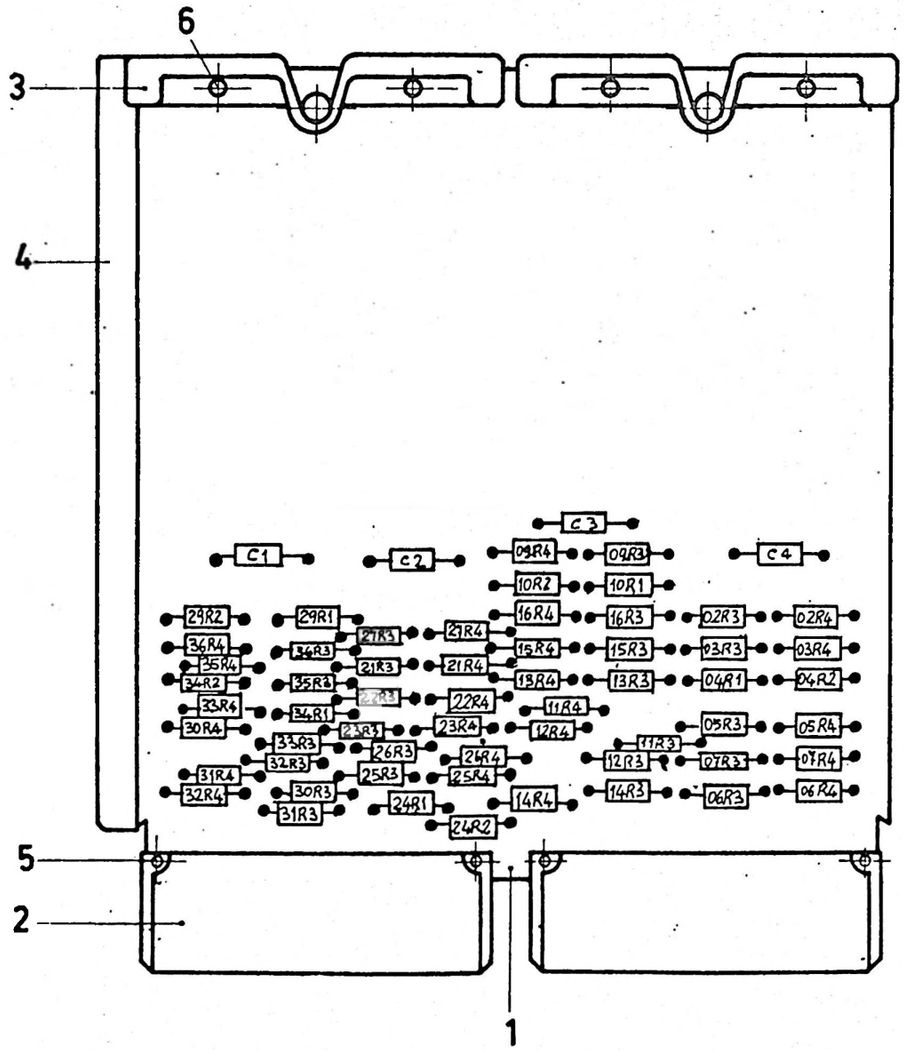

SEMICONDUTTORI SEMICONDUCTORS	
SIMBOLO SYMBOL	RIF.

CONDENSATORI CAPACITORS	
SIMBOLO SYMBOL	RIF.
C1 ÷ C4	7

RESISTORI RESISTORS	
SIMBOLO SYMBOL	RIF.
R1	8
R2	9
R3	10
R4	11

VARI OTHER COMPONENTS	
SIMBOLO SYMBOL	RIF.

SE NON SPEC. DIVERSAM. UNLESS OTHERWISE SPEC.	U.M.	TOL. GEN.	FORI HOLES	ALBERI SHAFT	ANG.	✓	Scale

Dis. / Prod.Cont.

MAT.

TRATT. TREAT.

FIN.

DESCR. STANDARD SCM 3
Piastrina Pwb
PATE 2A
1 appl.

STAND.	REP.	UL	T.P.	ATT.	FORM	N° COD.	N° DIS. DRAW. N°	I M
						0610053F	01553053 cont. 2 fa 7	2

Mod 0725

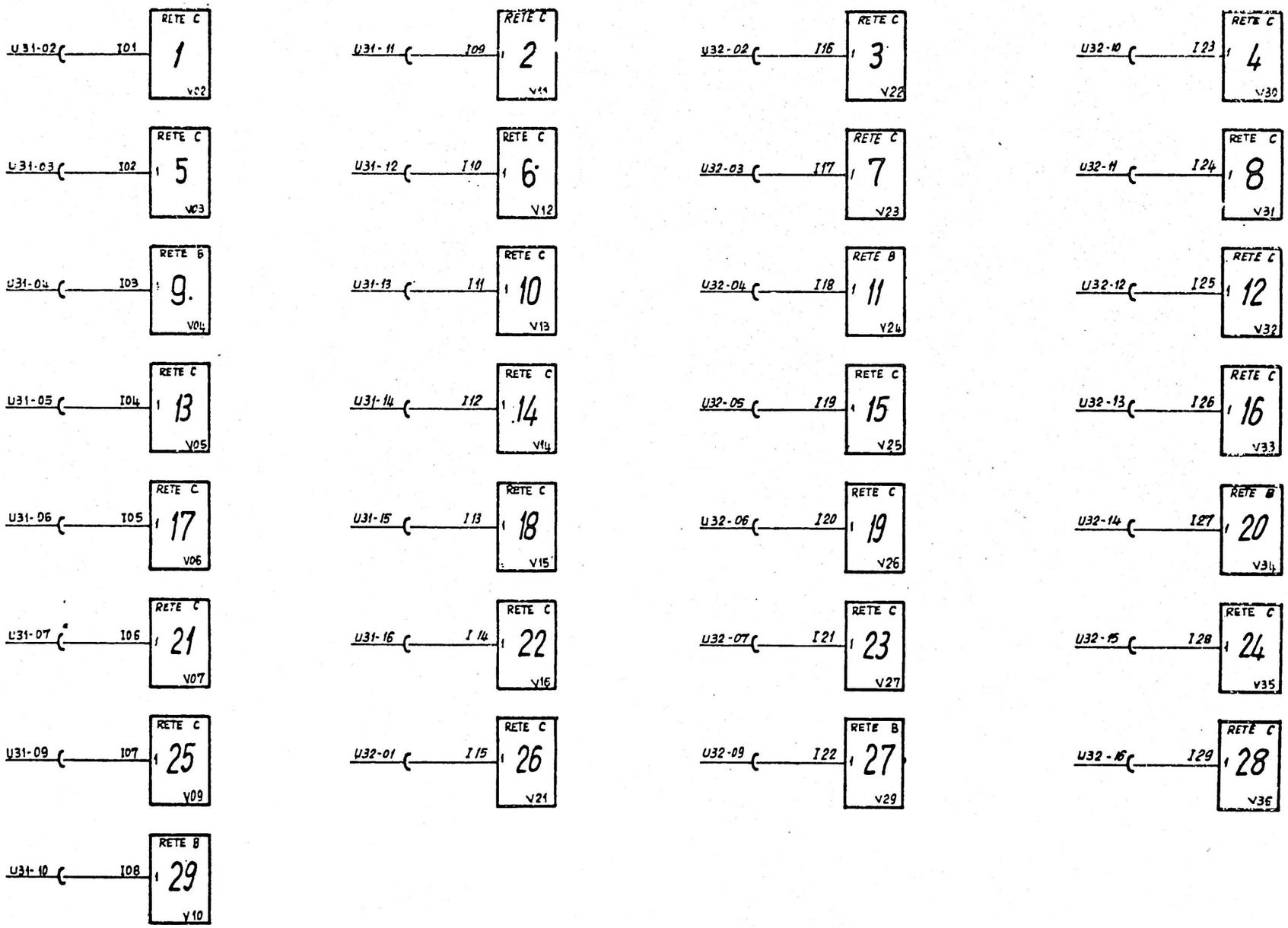

Scale	Firma U.Z. Vol	STANDARD SCM 3 PIASTRINA Pwb PATE 2A	NOD. DATA VISTO DISEGNATO 24-2-68 DEP 20-7-68

N° COD. 01553053o

RIF.	DESCR.	Nº COD.	Nº DIS.	QUANTITÀ - QUANTITY							
1	SUPPORTO STAMPATO TP 0531	08328765	01624764	1							
2	CONN. FEMMINA	0834001T	05013039	2							
3	TETT. PER PIASTR.	0839966R	05013066	2							
4	GUIDA X PIASTR.	0839965D	05013067	1							
5	RIVETTO Ø1.2X8 OT58 RICOTTO	5613010D		4							
6	OCCHIELLO 15X70 OT NICHELATO	5613011E		4							
7	COND.3300pF 200V T10 POLIES.	5006485S		4							
8	R.NORM.STAB.1.5KOHM T5	4914115G		5							
9	R.NORM.STAB.3.3KOHM T5	4914533Z		5							
10	R.NORM.STAB. 1KOHM T5	4913955Q		24							
11	R.NORM.STAB.2.2.KOHM T5	4914322Q		24							

	ATT.	UL	APPR.		ATT.	UL	APPR.
1	DEF	VED	F.V. 30-7-68	2			
3				4			
5				6			
7				8			

COD. 0610953 F

I.G. 96314 DATA 14-3-68

RIF. 1 2 3 4 5 6 7 8

TIT. STANDARD SCM 3 - PIASTRINA Pwb
PATE 2A

COMP.

CONTR.

Honeywell
Honeywell Information Systems Italia

STAND.

TP FOR.

Nº 01553053 3
cont. su fo. / fo. 3

FIRMA SIGN	IND ORIG.	DESCR	DATA APPR.	REV	DATA

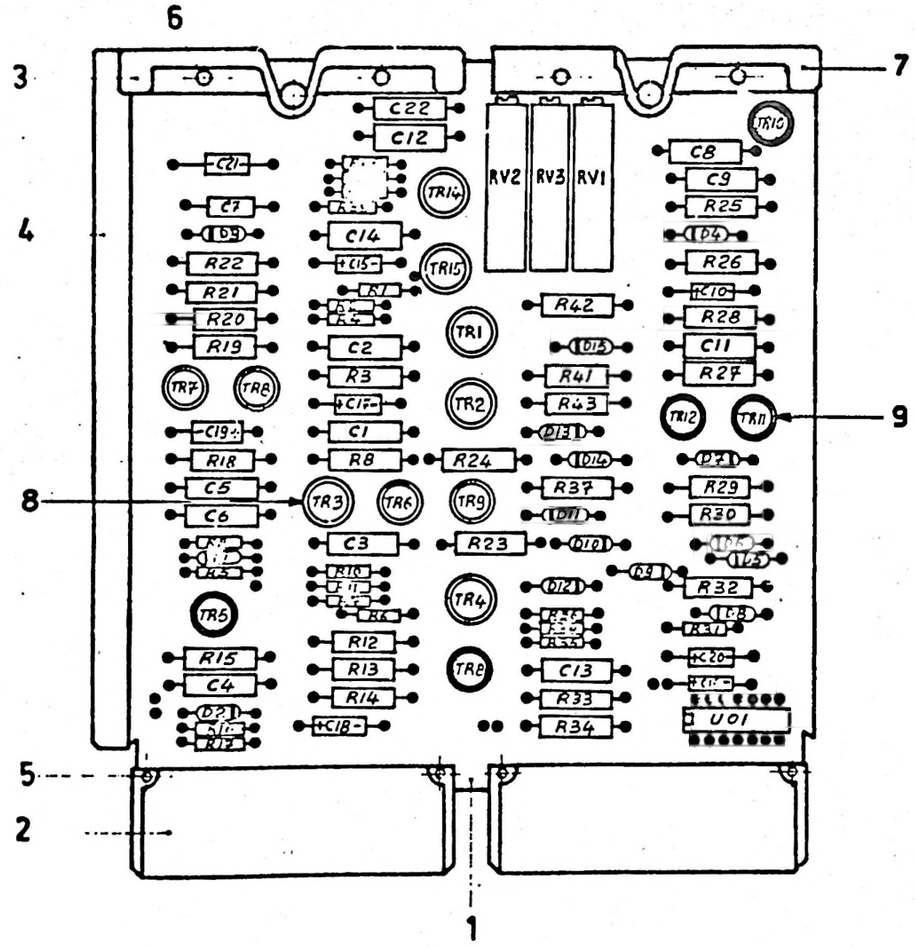

SEMICONDUTTORI SEMICONDUCTORS	
SIMBOLO SYMBOL	RIF
TR1-TR15-TR14	11
TR2-TR3-TR4	12
TR5÷TR13	13
D1÷D4-D6-D7	14
D9÷D14	14
D5	15
D8	16
D15	17
U1	18

CONDENSATORI CAPACITORS	
SIMBOLO SYMBOL	RIF
C1	19
C2	20
C3-C4	21
C5	22
C6	23
C7-C10	24
C15÷C21	24
C8	25
C9-C13	26
C11	27
C14	28
C12	29
C22	30

RESISTORI RESISTORS	
SIMBOLO SYMBOL	RIF
R2	31
R7-R40	32
R4	33
R5	34
R1-R6	35
R8-R23	36
R9-R35-R36	37
R10	38
R11-R16	39
R38-R39	39
R12-R13-R14	40
R24-R33	41
R15-R21	42
R17	43
R18-R19-R20	44
R22	45
R3	46
R25	47

VARI OTHER COMPONENTS	
SIMBOLO SYMBOL	RIF
R26	48
R27-R42	49
R28	50
R29-R30	51
R31	52
R32-R34	53
R44	54
R37	55
R45	56
R41	57
R43	58
RV1	59
RV2-RV3	60

SE NON SPEC. DIVERSAM. UNLESS OTHERWISE SPEC	U.M.	TOL. GEN	FORI HOLES	ALBERI SHAFT	ANG.	✓	Scale
Prod.Cont. Dr.	MAT.		DESCR	STANDARD SCM 3 Piastrina Pwb PHOS D			
	TRATT.						
	TREAT.						
	FIN.		1 appl.				
Honeywell Honeywell Information Systems Italia	STAND.	REF.	U.L.	T.F.	ATT.		N° COD 0610209 T	N° DIS DRAW N° 0155307.9	FM 5

cont. 4 to 1

FIRM SING	IND ORIG	GRUPPO-GROUP	CRD APPL	REV	DATA
			VEDI F.V.	2	16.9.69
			VEDI F.V.	3	16.9.69

COD. 061A209 T.

SIGLA NAME

Nº DIS - DRAW No	N° COD	DESCR	01	02	03	04	05	06	UM	TO
1. 5881A351A	08339127	SUPPORTO STAMPATO 0560	1							
2	0884001T	CONNETTORE FEMMINA	2							
3. 05013066	0839966R	TETTUCCIO PER PIASTRINE	1							
4. 05013067	0839965D	GUIDA	1							
5.	5613010D	RIVETTO Φ1,2 x 8 CT58 RICPTTO	4							
6	5613011E	OCCHIELLO Φ1,5 x 7 CT58 RICPTTO	4							
7. 01824060	0837409C	TETTUCCIO MODIFICATO	1							
8	0839831F	DISTANZIATORE PER TRANS. TO5	6							
9. 05014090	0839833F	DISTANZIATORE PER TRANS. TO18	9							
10										
11.	5835750N	TRANSISTOR 2N 1711	3							
12	0000726N	TRANSISTOR 1W 8916	3							
13	5835860A	TRANSISTOR 1W 8907	9							
14	5823605B	DIODO 1X 9978	12							
15	0001948X	" ZENER 12 V 5%	1							
16.	5826835L	" " 15 V	1							
17.	0001642N	DIODO " 5,6 V	1							
18	5883122G	4 N 2	1							
19	5021435W	CONDENSATORE 82 pF T. 5	1							
20.	5006308R	" 1000 pF T.10	1							
21.	5021479T	" 100 pF T. 5	2							
22.	5021120M	" 22 pF T.5	1							
23.	5021210N	" 33 pF T.5	1							
24.	5041050Z	" 1 μF T20	2							
25	5011440U	" 470 pF T.5	1							
26	5021075T	" 10 pF T.10	2							
27.	5021345M	" 56 pF T.5	1							
28	5006924B	CONDENSATORE 4700 pF T.10	1							
29.	5006832R	CONDENSATORE 18000 pF T.10	1							
30.	5006776T	CONDENSATORE 10000 pF T.10	1							
31.	4914982T	RESISTENZA 8,2 KΩ 5%	1							
32.	4914218F	" 1,8 KΩ 5%	2							
33	4913150M	" 150 Ω 5%	1							
34	4914060J	" 1,3 KΩ 2%	1							
35.	4914639M	" 3,9 KΩ 5%	2							
36.	4922050Z	" 10 Ω 5% 0,25 W	2							
37	4913470V	" 470 Ω 5% 0,1 W	3							
38	4913910J	RESISTENZA 910 Ω 2% "	1							

TIT STANDARD SCM 3 PIASTRINA PWB PHOS D

ST

COMM. APPROV

Honeywell — Honeywell Information Systems Italia

STAND | TP | FOR.

Nº 01553 079 5

CONT SU FO. 3 FO 2

Cod 3496333 Z

SIGLA	NS DIS	GRUPPO-GRUPP	TRL APPL	REV	DATA

06102091

PE	NUMERAZIONE	MATRICE	DESCR				C1	C2	C3	C4	C5	C6	C7
39		4912123X	RESISTENZA	10 KΩ	2%	0,25 W	4						
40		4934367K	"	2,2 KΩ	2%	0,5 W	3						
41		4924370H	"	2,2 KΩ	5%	0,25 W	2						
42		4923530U	"	330 Ω	5%	"	2						
43		4915427T	"	27 KΩ	5%	0,1 W	1						
44		4933846T	"	680 Ω	2%	0,5 W	3						
45		4924690Z	"	4,7 KΩ	5%	0,25 W	1						
46		4924610R	"	3,9 KΩ	5%	"	1						
47		4924130H	"	1,2 KΩ	5%	"	1						
48		4923770U	"	560 Ω	5%	"	1						
49		4923610U	"	390 Ω	5%	"	2						
50		4924532W	"	3,3 KΩ	5%	"	1						
51		4934327P	"	2 KΩ	2%	0,5 W	2						
52		4914533Z	"	3,3 KΩ	5%	0,1 W	1						
53		4923370L	"	220 Ω	5%	0,25 W	2						
54		4913565Y	"	560 Ω	5%	0,1 W	1						
55		4924050J	"	1 KΩ	5%	0,25 W	1						
56		4912033F	"	33 Ω	5%	0,1 W	1						
57		4933967T	"	910 Ω	2%	0,5 W	1						
58		4933127W	"	120 Ω	2%	"	1						
59		0000828S	POTENZIOMETRO	5 KΩ		T10	1						
60		4991300Y	POTENZIOMETRO	500 Ω		T10	2						
	015740400		Norme di collaudo										

STANDARD SCM3 PIASTRINA PWB PHOS D

ST

		STAND	TP		
					01553 079 7
					CONT. SU FO. 4 FO. 3

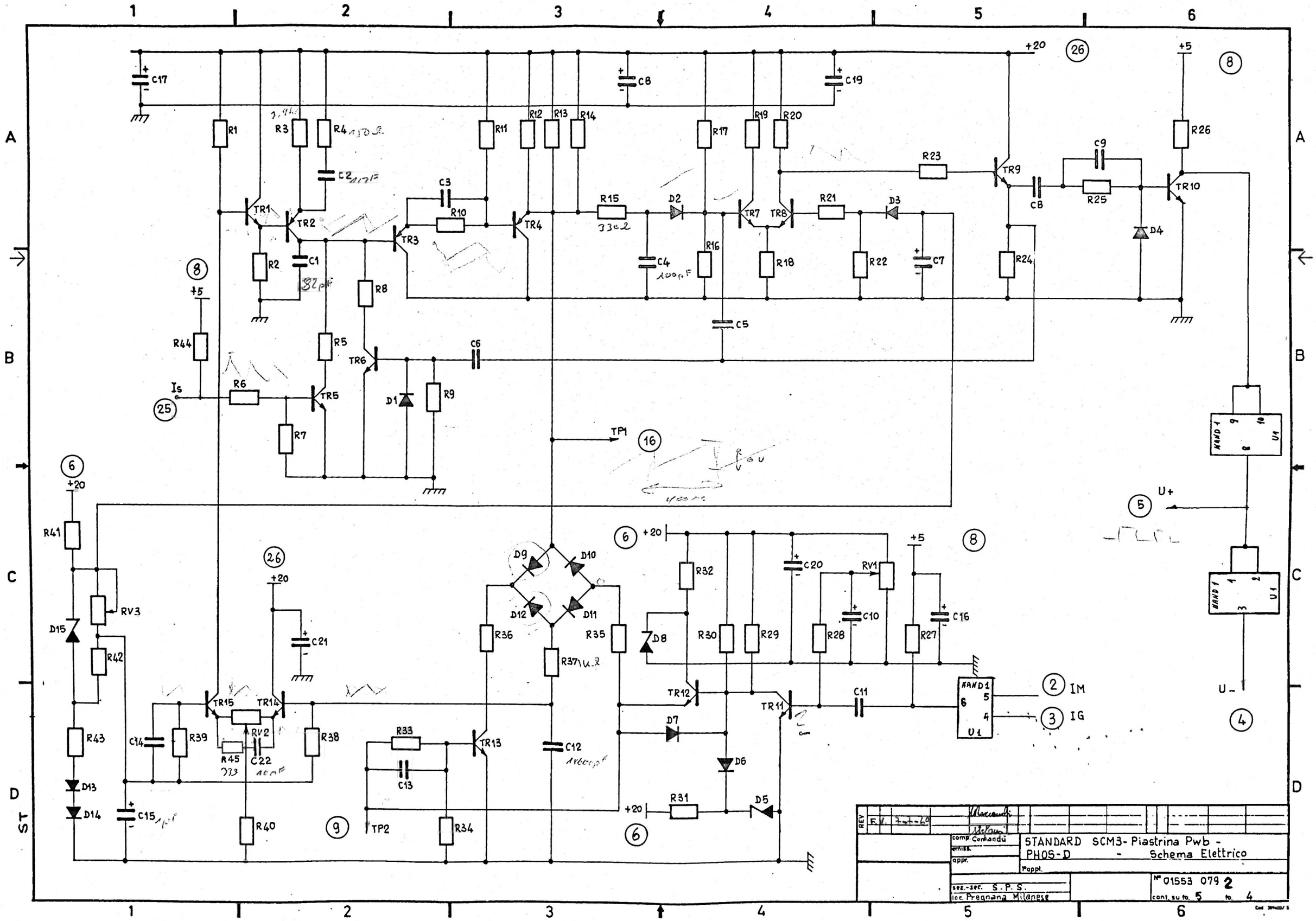
C17
C8
C19
+20
+5
R1
R3
R4
C2
TR1
TR2
R2
C1
C3
R10
TR3
R11
R12
R13
R14
TR4
R15
D2
C4
R16
R17
R19
R20
TR7
TR8
R18
R21
D3
R22
C7
R23
TR9
C8
C9
R25
D4
R26
TR10
R24
C5
R8
R5
TR6
C6
R44
Is
R6
TR5
D1
R9
R7
TP1
R41
RV3
D15
R42
R43
D13
D14
C15
R40
C14
R39
TR15
TR14
RV2
R45
C22
R38
C21
D9
D10
D12
D11
R36
R35
R37
R33
C13
TR13
C12
TP2
R34
R32
D8
R30
R29
C20
RV1
C10
R28
C16
R27
TR12
TR11
D7
D6
R31
D5
C11
NAND 1
U1
IM
IG
U+
U-
STANDARD SCM3- Piastrina Pwb -
PHOS-D - Schema Elettrico
comp. Comandu
emiss.
appr.
Pappl.
sez.-sec. S.P.S.
loc. Pregnana Milanese
Nº 01553 079 2
cont. su fo. 5 fo. 4
REV
F.V. 7-7-60

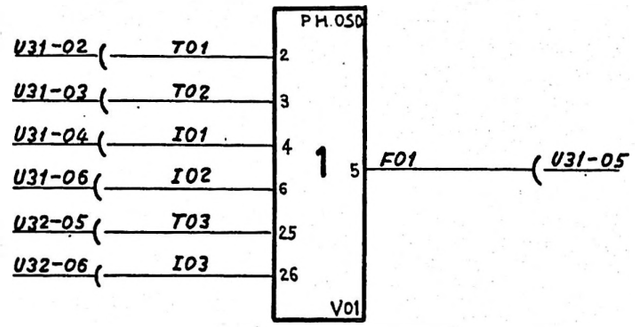

REV			
CHAPTER 01	comp. / emiss. / appr.	STANDARD SCM3 PIASTRINA Pwb	PHOS D
	sez.-sec. / loc.	Pappl.	Nº 01553 0790 cont. su fo. – fo. 5

Cod. 3896037 S

FIRMA SIGN.	IND. ORIG.	DESCR.	ORD. APPL.	REV.	DATA

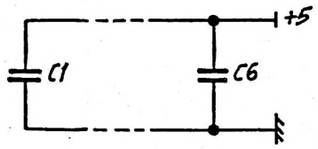

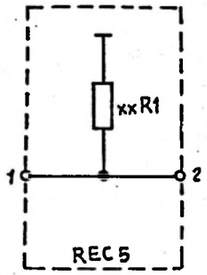

xx = 01 ÷ 03

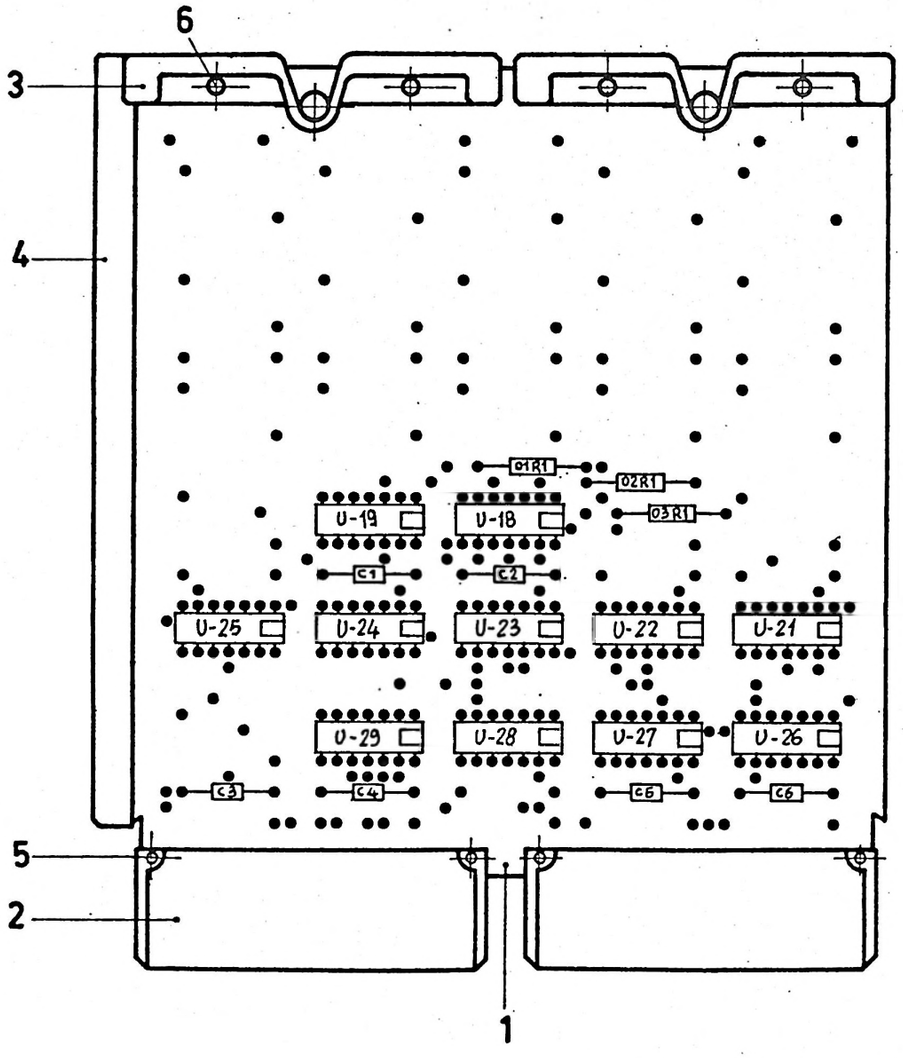

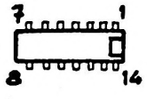

SEMICONDUTTORI SEMICONDUCTORS	
SIMBOLO SYMBOL	RIF.
U18 - U19	7
U21 ÷ U24	10
U25	9
U26 ÷ U29	8

CONDENSATORI CAPACITORS	
SIMBOLO SYMBOL	RIF.
C1 ÷ C6	11

RESISTORI RESISTORS	
SIMBOLO SYMBOL	RIF.
R1	12

VARI OTHER COMPONENTS	
SIMBOLO SYMBOL	RIF.

SE NON SPEC. DIVERSAM. UNLESS OTHERWISE SPEC.	U.M.	TOL. GEN.	FORI HOLES	ALBERI SHAFT	ANG.	✓	Scale
Dis.	MAT.						
Prod.Cont.	TRATT. TREAT.						
	FIN.						
	STAND.	REP.	U.L.	T.P.	ATT.	FORM	

DESCR. STANDARD SCM 3
Piastrina Pwb
RECO 2A
1 appl.

N° COD. 0610110 K

N° DIS. DRAW. N° 01553104 cont. 2 fo. 1 IM 0

Mod. 0725

ST

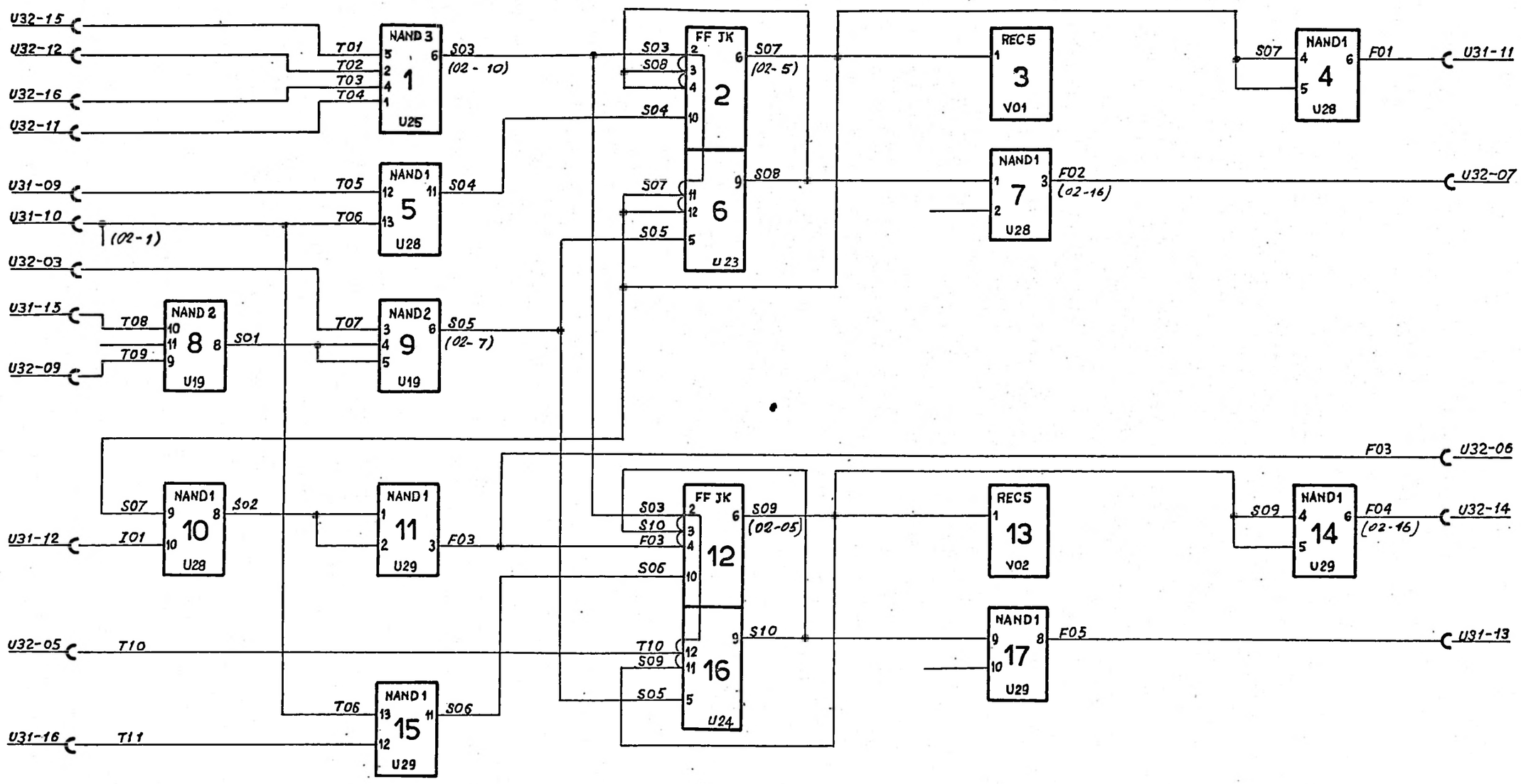

REV.			
CHAPTER 01	comp. / emiss. / appr.	STANDARD SCM3 PIASTRINA Pwb	RECO 2A
	Foppl.		
	loc.	Nº 015531040	
		cont. su to 3 to 2	

Cod. 3896037 S

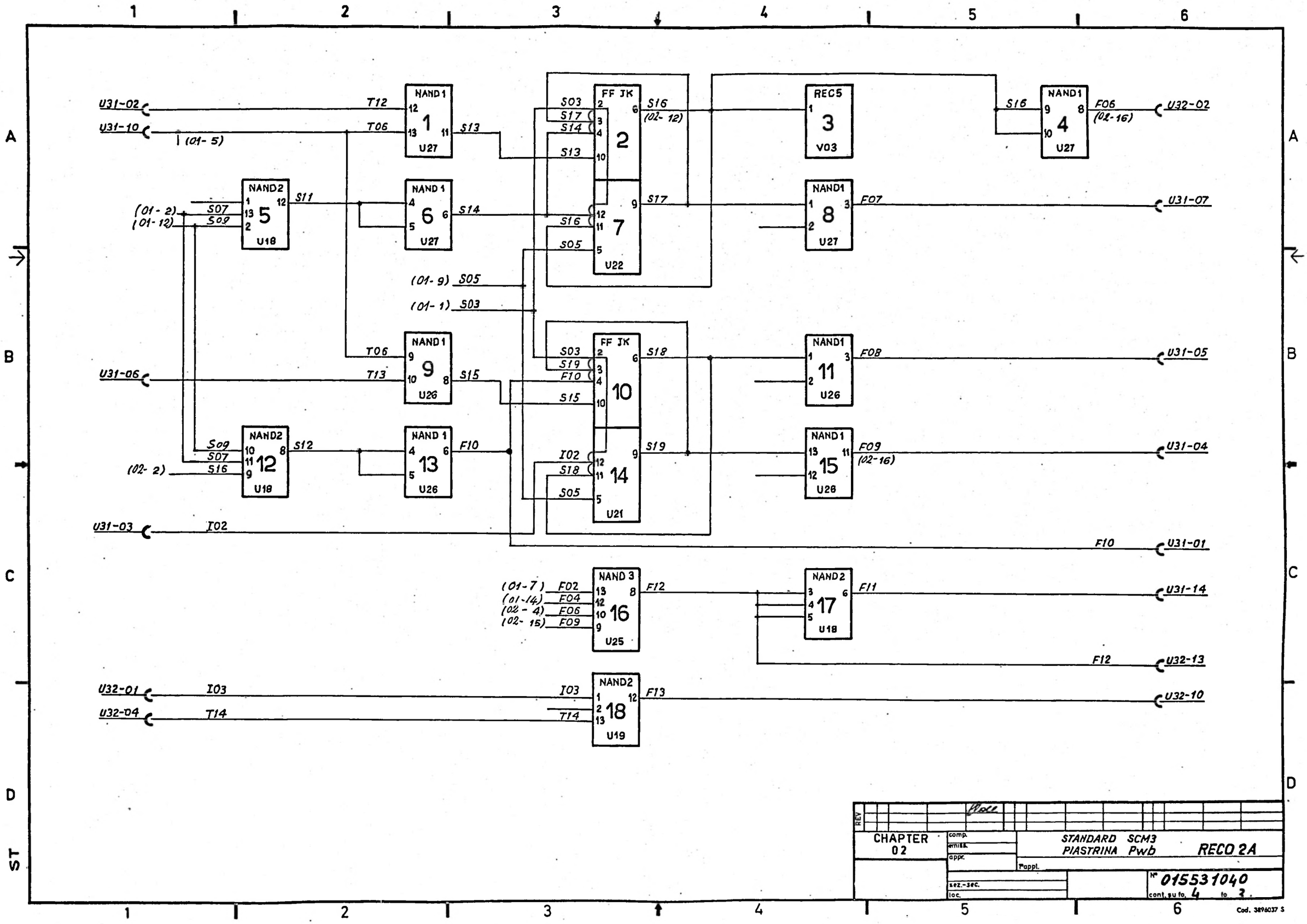
U31-02
U31-10
(01- 5)
T12
T06
NAND1
1
U27
S13
NAND2
5
U18
(01- 2)
(01- 12)
S07
S09
S11
NAND1
6
U27
S14
FF JK
2
U22
S03
S17
S14
S13
S16
(02- 12)
S17
S16
S05
REC5
3
V03
NAND1
4
U27
S16
F06
(02-16)
U32-02
NAND1
8
U27
F07
U31-07
(01- 9) S05
(01- 1) S03
NAND1
9
U26
T06
T13
U31-06
S15
FF JK
10
S03
S19
F10
S15
S18
NAND1
11
U26
F08
U31-05
NAND2
12
U18
S09
S07
S16
(02- 2)
S12
NAND1
13
U26
F10
FF JK
14
U21
I02
S18
S05
S19
NAND1
15
U26
F09
(02-16)
U31-04
U31-03
I02
F10
U31-01
NAND3
16
U25
(01-7) F02
(01-14) F04
(02- 4) F06
(02- 15) F09
F12
NAND2
17
U18
F11
U31-14
F12
U32-13
U32-01
I03
U32-04
T14
NAND2
18
U19
I03
T14
F13
U32-10
REV
CHAPTER
02
comp.
emiss.
appr.
STANDARD SCM3
PIASTRINA Pwb
RECO 2A
Pappl.
sez.-sec.
loc.
N° 015531040
cont. su fo. 4 to 3
Cod. 3896037 S

FIRMA SIGN	IND. ORIG.	GRUPPO-GROUP 01 02 03 04 05 06	ORD.APPL.	REV.	DATA

COD. AEG	ATT.UL 1	ATT.UL	ATT.UL	ATT.UL	ATT.UL	ATT.UL	ATT.UL
COD. 06101104K							SIGLA-NAME

QUANTIT. X=LBO : 3=Nuova ut. 8=Variaz. quant. 9,12=Utilizz. sop.

RIF. ITEM	Nº DIS.-DRAW.No	Nº COD.	DESCR.	01	02	03	04	05	06	UM	TD
1.	01623B53	0832118N	Supporto stampato. TP.0417	1.							
2.	05013039	0836001J	Conn. femmina	2.							
3.	05013066	0839966R	Tett. per piastr.	2.							
4.	05013067	0839965D	Guida x piastr.	1.							
5.		5613010D	Rivetto ϕ 1.2×8.OT.58 ricotto	4.							
6.		5613011E	Occhiello 1.5×7. OT58 ricotto	4.							
7.		5883133E	3N3	2.							
8.		5883122G	4N2	4.							
9.		5883146J	2N4	1.							
10.		5883177A	Master-Slave J-K Flip flop	4.							
11.		50064B6S	Cond. 3300 pF. 200V. T10 poliest.	6.							
12.		4924290R	R. Noren. stab. 1.8KΩ T5 0.25W.	3.							

TIT. STANDARD SCM3 Piastrina Pwb RECO 2A

ST

COMP.	Honeywell	STAND.	TP	FOR.	Nº 01553104 1
APPROV.	Honeywell Information Systems Italia				CONT. SU FO. / FO. 4

Cod 389e033 Z

78B103407

REVISIONI					
REV	ORD. APPL.	DATA			FIRMA
		A	M	G	

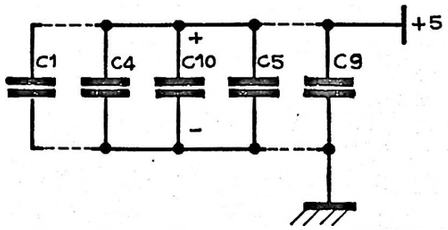

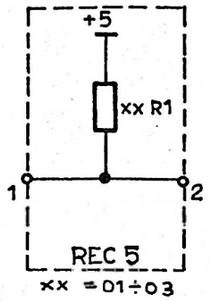

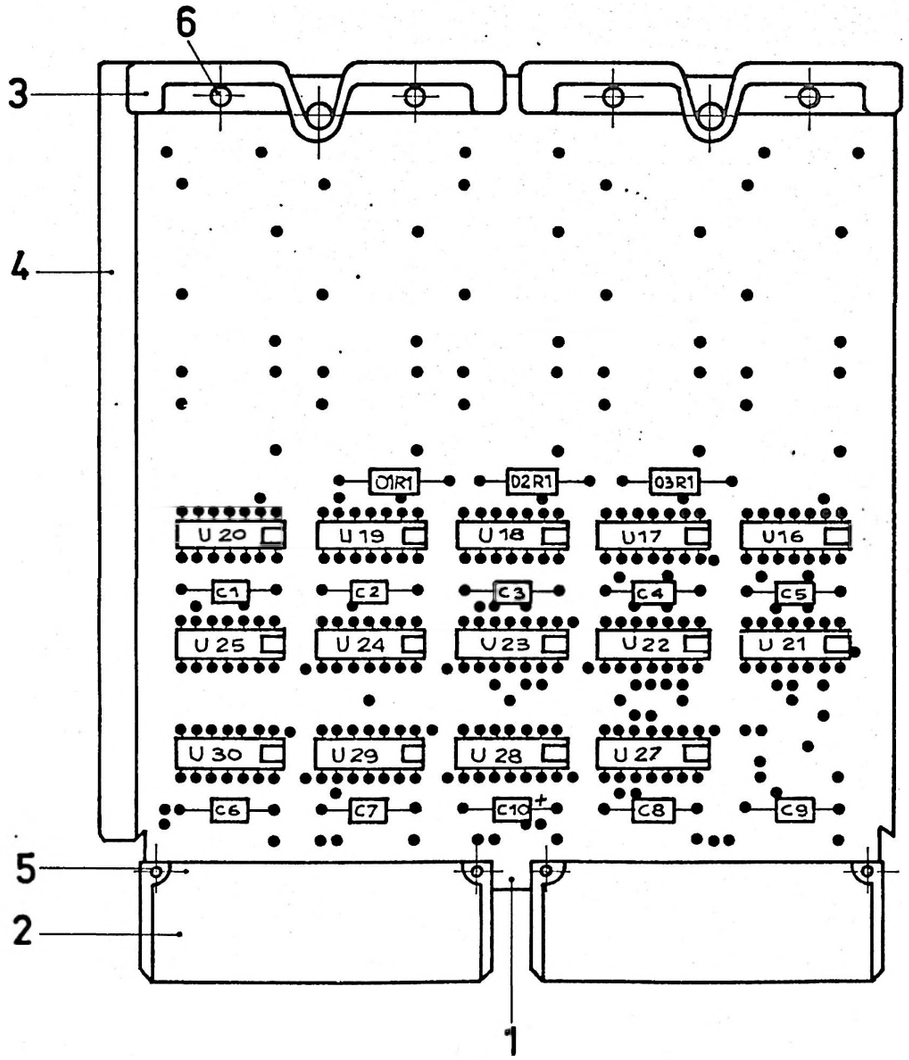

G1

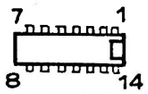

SEMICONDUTTORI SEMICONDUCTORS	
SIMBOLO SYMBOL	RIF.
U16÷U20	7
U21÷U28	8
U29÷U30	9

CONDENSATORI CAPACITORS	
SIMBOLO SYMBOL	RIF.
C1÷C9	11
C10	12

RESISTORI RESISTORS	
SIMBOLO SYMBOL	RIF.
R1	10

VARI OTHER COMPONENTS	
SIMBOLO SYMBOL	RIF.

FOR DOCUMENT STATUS SEE REVISION STATUS SHEET

PER IL LIVELLO DI MODIFICA VEDI FOGLIO REVISIONE

SALVO INDICAZIONE CONTRARIA

DIMENSIONI: MILLIMETRI / INCH

TOLLERANZE DIMENS. E DI FORMA VEDI:

PROIEZIONE

MAT.

TT.

FIN.

SCALA | COD.

DISEGNATO 70-SET-22

APPROVATO

DISTR.

DESCRIZIONE

PIASTRINA RECO 2B

DISEGNO 78B103407 | PAG 1/3 | REV A

COD. 0610219 Q

Cod. 3896104 Q

68.10.30

S.T.

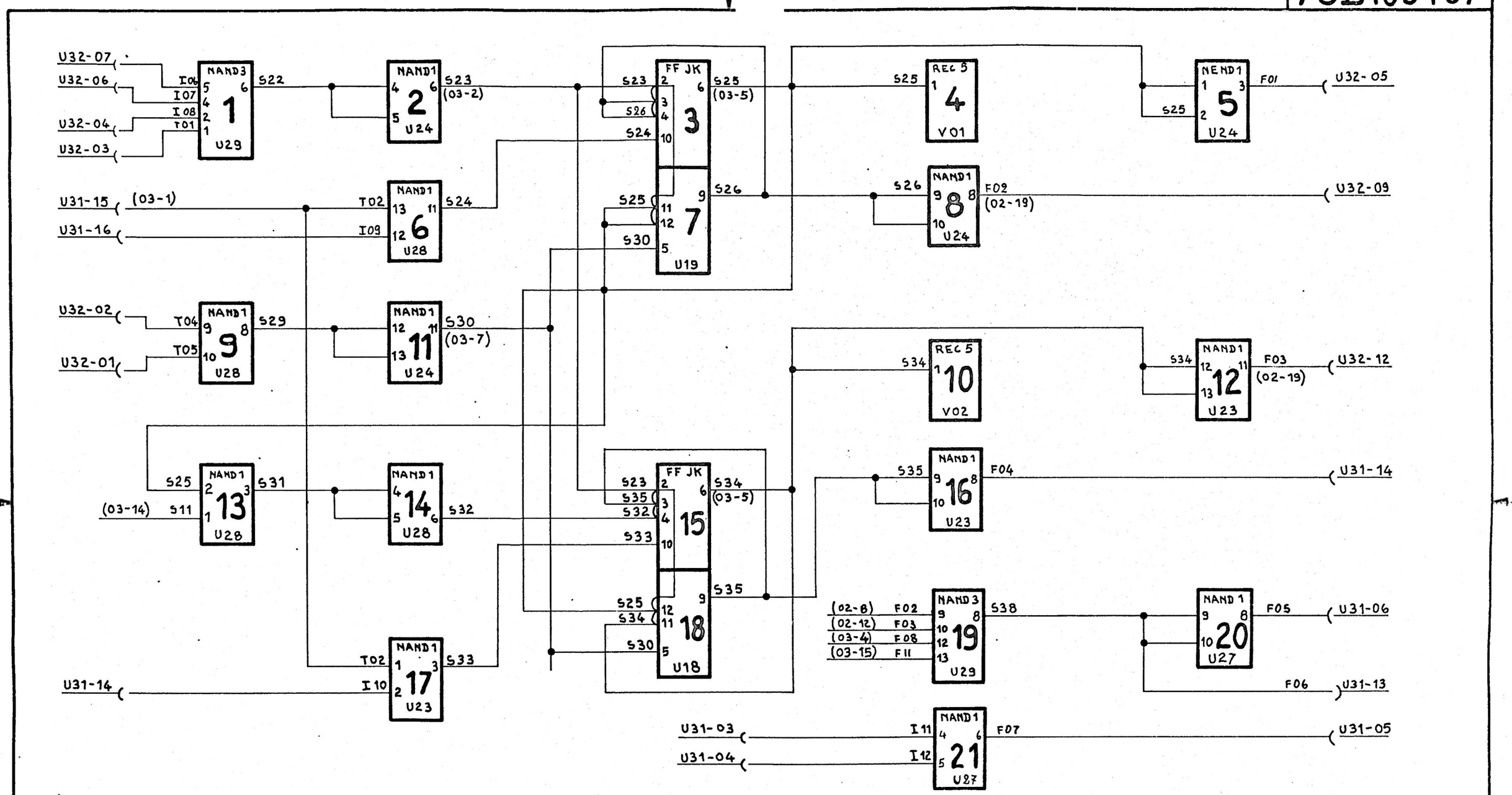

SALVO INDICAZIONE CONTRARIA	MAT.		
DIMENSIONI: MILLIMETRI / INCH			
TOLLERANZE DIMENS. E DI FORMA VEDI:	TT.	DESCRIZIONE	PIASTRINA RECO 2B
PROIEZIONE	FIN.		
SCALA / COD.	DISEGNATO 70-SET-24 Mandi	DISEGNO 78B103407	PAG 2 / REV A.
	APPROVATO		
	DISTR.		

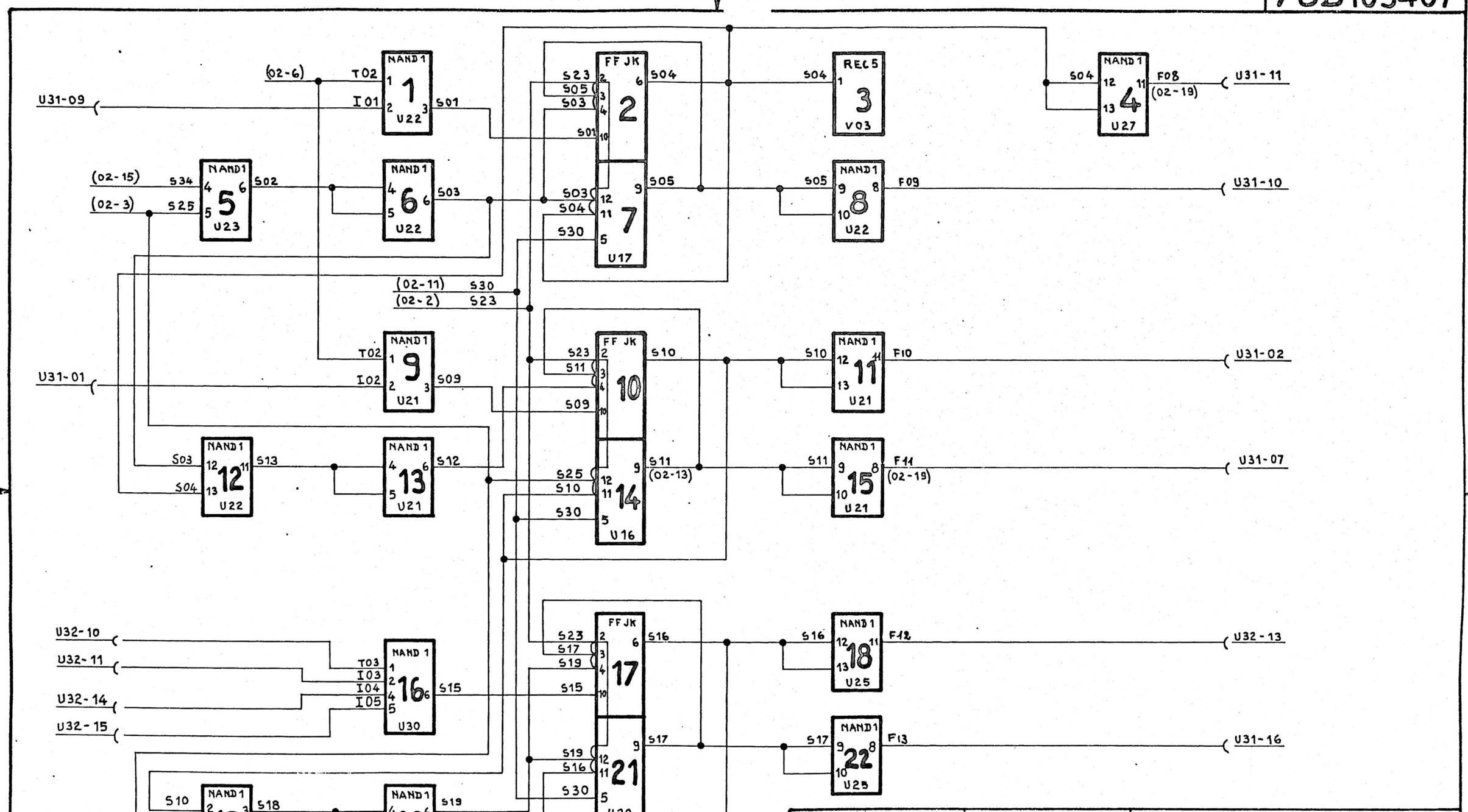

SALVO INDICAZIONE CONTRARIA	MAT.		
DIMENSIONI: MILLIMETRI / INCH	TT.	DESCRIZIONE PIASTRINA RECO 2B	
TOLLERANZE DIMENS. E DI FORMA VEDI:	FIN.		
PROIEZIONE			
SCALA / COD.	DISEGNATO 70-SET-25 Marchi	DISEGNO 78B103407	PAG 3F / REV A
	APPROVATO		
	DISTR.		

S.T.

CODICE				
G1	0610219 Q	G5		
G2		G6		
G3		G7		
G4		G8		

PL 78B103407 PAG. 1/1 REV.

*	POS. NO.	CD	NUMERO DI IDENTIFICAZIONE	DESCRIZIONE DELLA PARTE		GRUPPI E QUANTITA' G1	G2	G3	G4	G5	G6	G7	G8	UM
	1	0	78B103408	SUPPORTO STAMP. 0522	0833869 J	1								EA
	2	0	00012001	CONN. FEMMINA	0834001 T	2								EA
	3	0	05013066	TETT. PER PIASTRA	0839966 R	2								EA
	4	0	05013067	GUIDA PER PIASTRA	0839965 D	1								EA
	5	1	5613010 D	RIVETTO ϕ12×8 OT58 RICOTTO	5613010 D	4								EA
	6	1	5613011 E	OCCHIELLO 15×7 OT58 RICOTTO	5613011 E	4								EA
	7	1	5883177 A	MASTER-SLAVE J-K FLIP-FLOP	5883177 A	5								EA
	8	1	5883122 G	PACKAGE 4N2	5883122 G	7								EA
	9	1	5883144 T	PACKAGE 2N4	5883144 T	2								EA
	10	1	4924290 R	R.N. STAB. 1,8 KΩ T5 0,25W	4924290 R	3								EA
	11	1	5006485 S	COND. 3300 pF 200VL TIO FOLIE	5006485 S	9								EA
	12	1	5041050 Z	COND. 1 μF 35VL TANTALIO	5041050 Z	1								EA

S.T.

CD - CODICE DI DISEGNO

0 - DISEGNO ISG
1 - PARTE ACQUISTATA A CATALOGO
2 - RICHIAMO DI PIU' ALTERNATIVE
3 - PARTE A CATALOGO DA MODIFICARE
4 - PARTE ISG DA MODIFICARE
5 - PARTE DA SELEZIONARE

UM - UNITA' DI MISURA

EA - NUMERO
CM - CENTIMETRO
IN - INCH
G - GRAMMO

* ULTIME POSIZIONI MODIFICATE

DESCRIZIONE
PIASTRINA RECO 2B

PL 78B103407 PAG. 1/1 REV. A

Cod. 3896111 G

PER LE MODIFICHE VEDI FOGLIO REVISIONE

68.10.30

FIRMA SIGN.	IND. ORIG.	DESCR.	ORD. APPL.	REV.	DATA

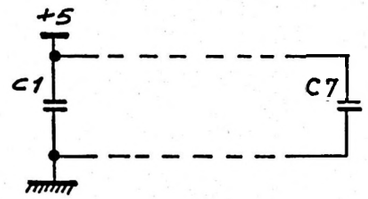

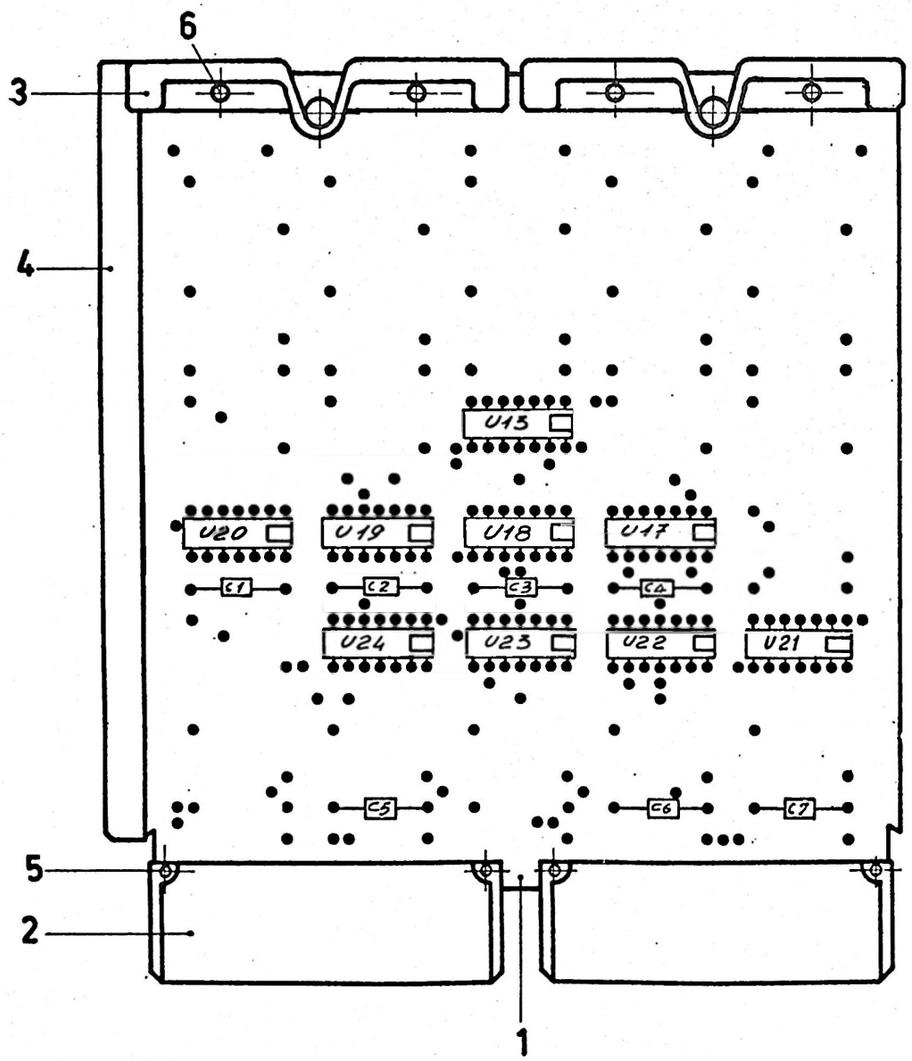

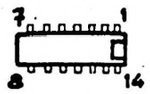

SEMICONDUTTORI SEMICONDUCTORS	
SIMBOLO SYMBOL	RIF.
U17-U 20	7
U13-U18-U19-U21	8
U-24	8
U22-U23	9

CONDENSATORI CAPACITORS	
SIMBOLO SYMBOL	RIF.
C1÷C7	10

RESISTORI RESISTORS	
SIMBOLO SYMBOL	RIF.

VARI OTHER COMPONENTS	
SIMBOLO SYMBOL	RIF.

SE NON SPEC. DIVERSAM. UNLESS OTHERWISE SPEC.	U.M.	TOL. GEN.	FORI HOLES	ALBERI SHAFT	ANG.	✓	Scale	◁ ◎
Dis. Mosini		MAT.			DESCR. STANDARD SCM 3 Piastrina Pwb REDI 2B			
Pro.Cont.		TRATT. TREAT.						
		FIN.			1 appl.			
		STAND.	REP.	UL	T.P.	ATT.	FORM	
N° COD. 0610111 L		N° DIS. DRAW. N° 0155310,5 cont. 2 fo. 1						I M

ST

Mod. 0725

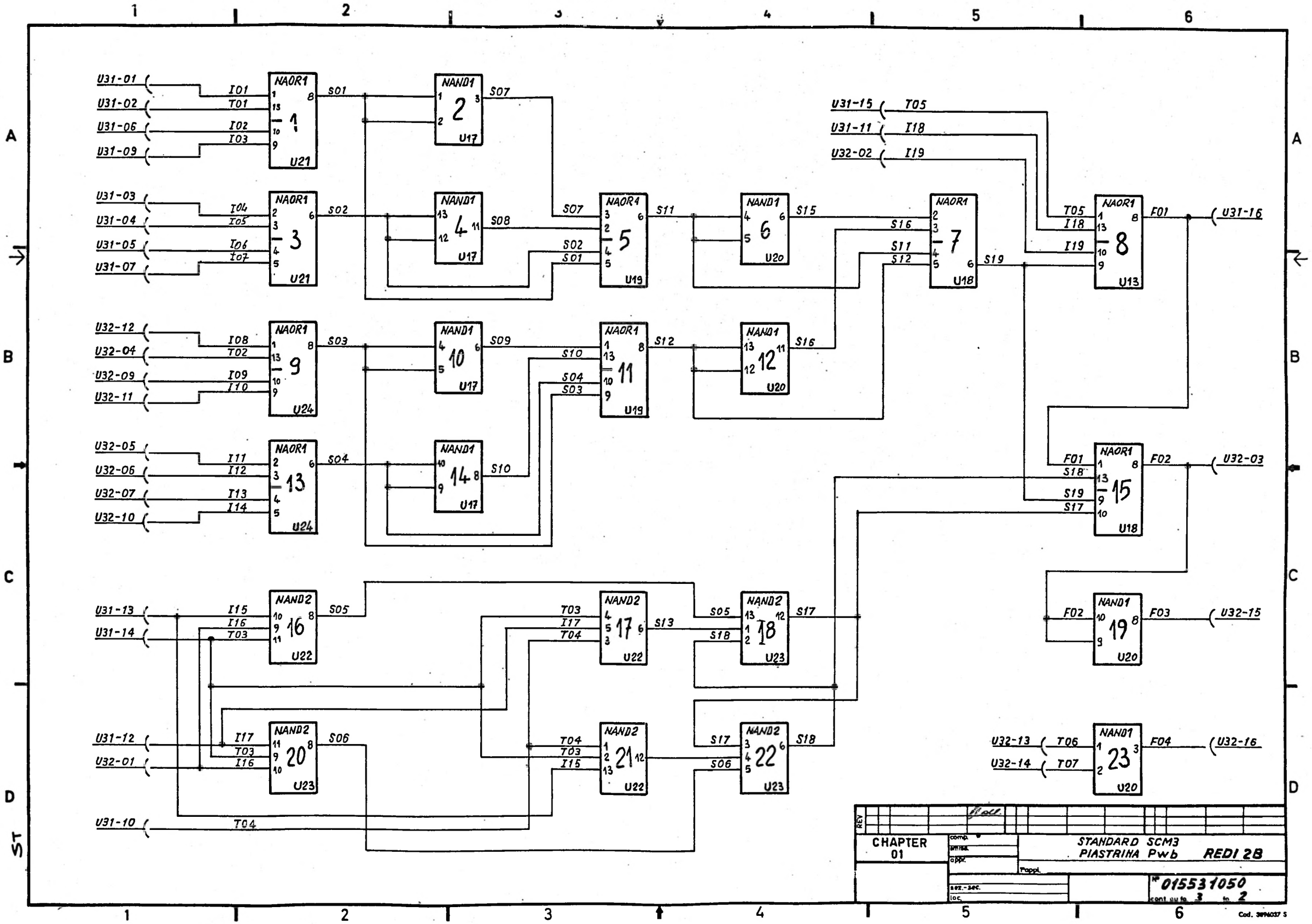
U31-01
U31-02
U31-06
U31-09
I01
T01
I02
I03
NAOR1
1
U21
S01
NAND1
2
U17
S07
U31-03
U31-04
U31-05
U31-07
I04
I05
I06
I07
NAOR1
3
U21
S02
NAND1
4
U17
S08
S07
S02
S01
NAOR1
5
U19
S11
NAND1
6
U20
S15
U31-15
U31-11
U32-02
T05
I18
I19
S16
S11
S12
NAOR1
7
U18
S19
T05
I18
I19
NAOR1
8
U13
F01
U31-16
U32-12
U32-04
U32-09
U32-11
I08
T02
I09
I10
NAOR1
9
U24
S03
NAND1
10
U17
S09
S10
S04
S03
NAOR1
11
U19
S12
NAND1
12
U20
S16
U32-05
U32-06
U32-07
U32-10
I11
I12
I13
I14
NAOR1
13
U24
S04
NAND1
14
U17
S10
F01
S18
S19
S17
NAOR1
15
U18
F02
U32-03
U31-13
U31-14
I15
I16
T03
NAND2
16
U22
S05
T03
I17
T04
NAND2
17
U22
S13
S05
S18
NAND2
18
U23
S17
F02
NAND1
19
U20
F03
U32-15
U31-12
U32-01
I17
T03
I16
NAND2
20
U23
S06
T04
T03
I15
NAND2
21
U22
S17
S06
NAND2
22
U23
S18
U32-13
U32-14
T06
T07
NAND1
23
U20
F04
U32-16
U31-10
T04
A
B
C
D
ST
1
2
3
4
5
6
REV
CHAPTER
01
comp.
smist.
appr.
STANDARD SCM3
PIASTRINA Pwb
REDI 28
Foppl.
sez.-sec.
loc.
Nº 015531050
cont su fo 3 to 2
Cod. 3896037 S

FIRMA SIGN	IND. ORIG	GRUPPO-GROUP 00 01 02 03 04 05 06	ORD.APPL.	REV.	DATA

COD. ARG. | ATT.UL | ATT.UL | ATT.UL | ATT.UL | ATT.UL | ATT.UL | ATT.UL

COD. 06101111L | SIGLA-NAME

QUANTIT. TOTALE | Da Nuova ut. | Da Variaz. Quant. | Da Utilizz. Sop.

RIF. ITEM	Nº DIS.-DRAW.No	Nº COD.	DESCR.	01	02	03	04	05	06	UM	TD
1	01623735	0832674.V	Supporto stampato. TP.04.1.9	1							
2	05013039	0836001.T	Conn. femmina	2							
3	05013066	0839966 R	Tett. per piastr.	2							
4	05013067	0839965 D	Guida x piastr.	1							
5		5613010 D	Rivetto d 1.2 x 8 Dt.58 ricotto	4							
6		5613011.E	Occhiello 1.5 x 7 Dt.58 ricotto	4							
7		5883122 G	4N2	2							
8		5883166 E	2D4	5							
9		5883133 E	3N3	2							
10		5006485 S	Cond. 3320 pf. 200 V T10 pelles	7							

ST

TIT. STANDARD SCM3 Piastrina Pwb REDI 2B

COMP. | APPROV. | Honeywell Honeywell Information Systems Italia | STAND. | TP | FOR. | Nº 01553105 1 | CONT. SU FO. / FO. 3

Cod. 3896233 Z

FIRMA SIGN.	IND. ORIG.	DESCR.	ORD. APPL.	REV.	DATA

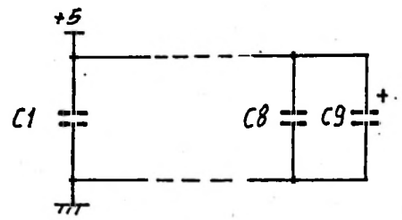

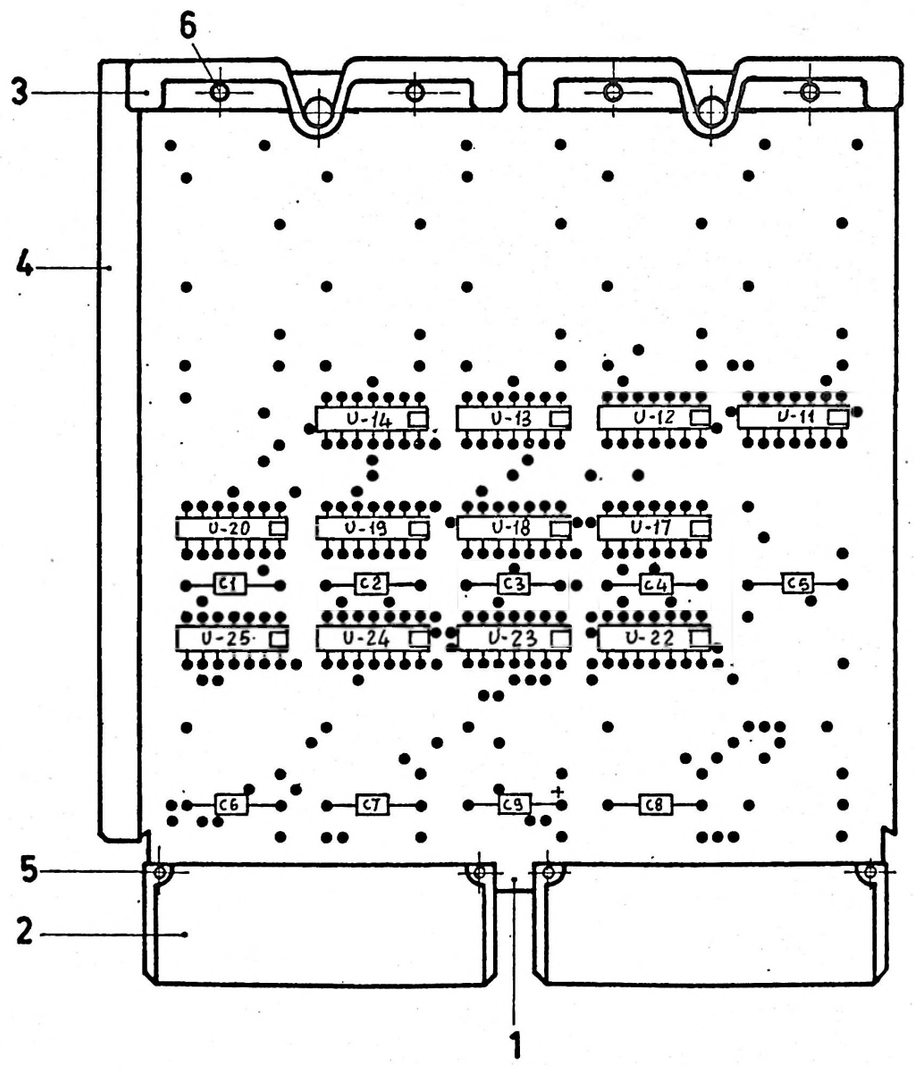

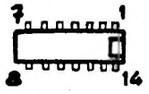

SEMICONDUTTORI SEMICONDUCTORS	
SIMBOLO SYMBOL	RIF.
U11-U13-U14	7
U17-U20-	7
U23-U25	7
U18-	8
U12-U19-	9
U22-U24	9

CONDENSATORI CAPACITORS	
SIMBOLO SYMBOL	RIF.
C1 ÷ C8	10
C9	11

RESISTORI RESISTORS	
SIMBOLO SYMBOL	RIF.

VARI OTHER COMPONENTS	
SIMBOLO SYMBOL	RIF.

SE NON SPEC. DIVERSAM. UNLESS OTHERWISE SPEC.	U.M.	TOLL. GEN.	FORI HOLES	ALBERI SHAFT	ANG.	✓	Scale	◁ ◎

Prod. Cont. Dis. Tajho Gole

MAT.

TRATT. TREAT.

FIN.

DESCR. STANDARD SCM 3
Piastrina Pwb
REGI 2A
1 appl.

STAND. | REF. | U.L. | T.P. | ATT. | FORM

N° COD. 0610112 Y

N° DIS. DRAW. N° 0155310,6 cont. 2 fo. 1 | I M o

Mod. 0725

ST

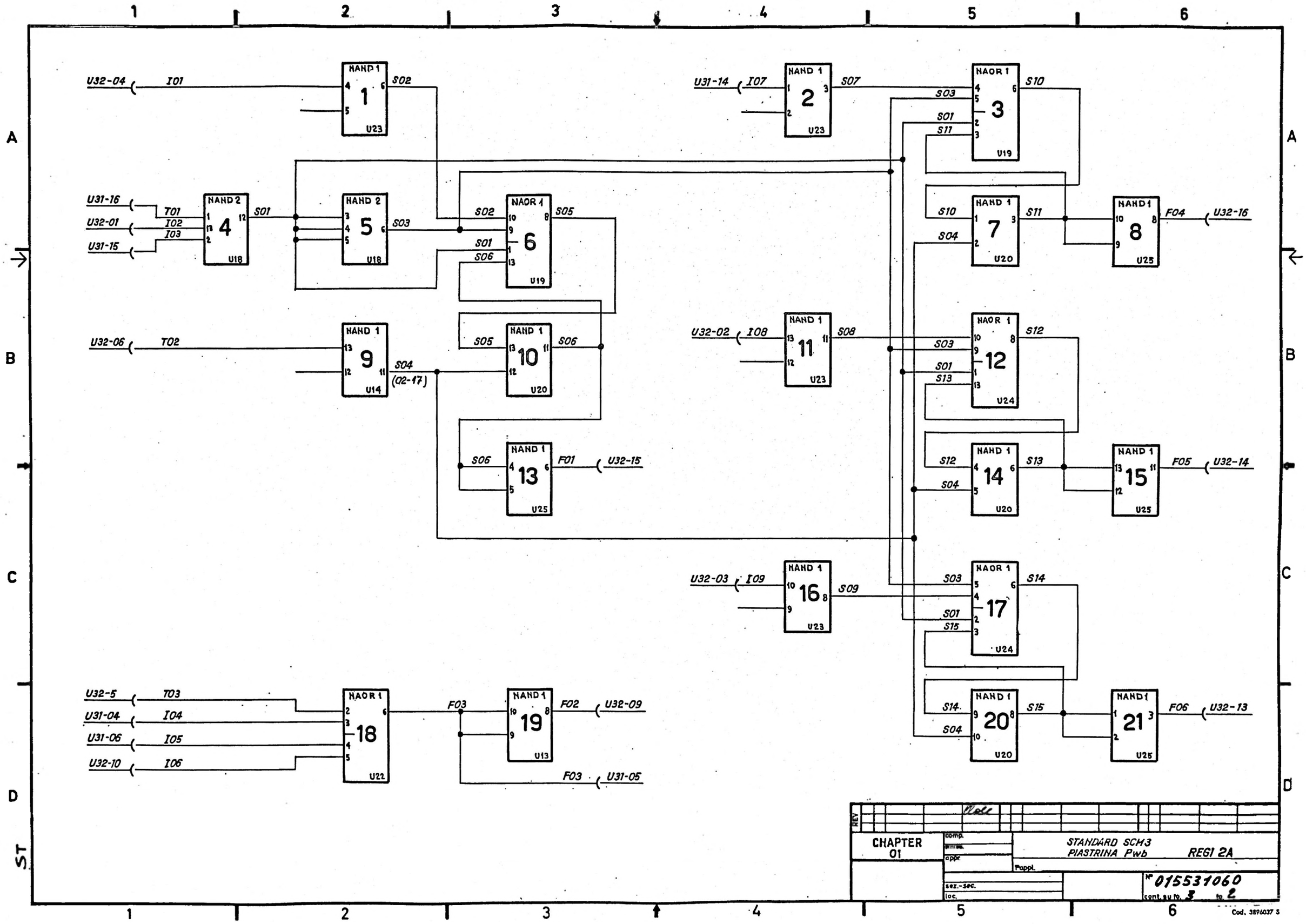
U32-04
I01
NAND 1
1
U23
S02
U31-14
I07
NAND 1
2
U23
S07
NAOR 1
3
U19
S10
S03
S01
S11
U31-16
U32-01
U31-15
T01
T02
T03
NAND 2
4
U18
S01
NAND 2
5
U18
S03
NAOR 1
6
U19
S05
S06
NAND 1
7
U20
S11
S04
NAND 1
8
U25
F04
U32-16
U32-06
T02
NAND 1
9
U14
S04
(02-17)
NAND 1
10
U20
S06
U32-02
I08
NAND 1
11
U23
S08
NAOR 1
12
U24
S12
S13
NAND 1
13
U25
F01
U32-15
NAND 1
14
U20
NAND 1
15
U25
F05
U32-14
U32-03
I09
NAND 1
16
U23
S09
NAOR 1
17
U24
S14
S15
U32-5
U31-04
U31-06
U32-10
T03
I04
I05
I06
NAOR 1
18
U22
F03
NAND 1
19
U13
F02
U32-09
F03
U31-05
NAND 1
20
U20
NAND 1
21
U25
F06
U32-13
REV
Note
CHAPTER
01
comp.
appr.
STANDARD SCH3
PIASTRINA Pwb
REGI 2A
Pappl.
sez.-sec.
loc.
Nº 015531060
cont. su fg. 3 fg. 2
Cod. 3896037 S

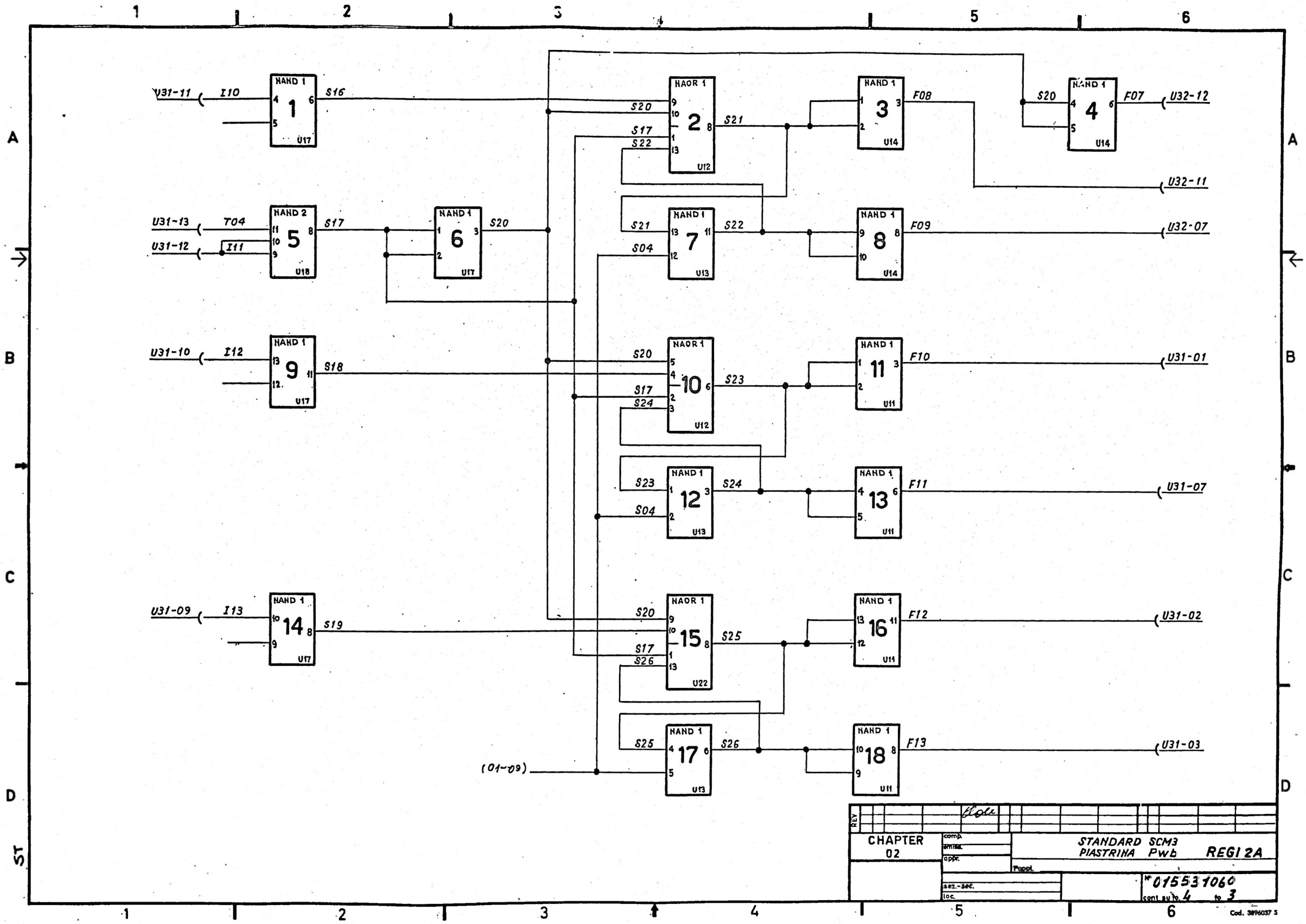
U31-11
I10
NAND 1
1
U17
S16
NAOR 1
2
U12
S20
S17
S22
S21
NAND 1
3
U14
F08
S20
NAND 1
4
U14
F07
U32-12
U32-11
U31-13
T04
U31-12
I11
NAND 2
5
U18
S17
NAND 1
6
U17
S20
S21
NAND 1
7
U13
S22
S04
NAND 1
8
U14
F09
U32-07
U31-10
I12
NAND 1
9
U17
S18
S20
NAOR 1
10
U12
S17
S24
S23
NAND 1
11
U11
F10
U31-01
S23
NAND 1
12
U13
S24
S04
NAND 1
13
U11
F11
U31-07
U31-09
I13
NAND 1
14
U17
S19
S20
NAOR 1
15
U22
S17
S26
S25
NAND 1
16
U11
F12
U31-02
S25
NAND 1
17
U13
S26
(01-09)
NAND 1
18
U11
F13
U31-03
REV
CHAPTER
02
comp.
drawn.
appr.
STANDARD SCM3
PIASTRINA Pwb
REGI 2A
Pappl.
sez.-sec.
loc.
Nº 01553 1060
cont. su to 4 to 3
Cod. 3896037 5

FIRMA SIGN	IND. ORIG	GRUPPO-GROUP 01 02 03 04 05 06	ORD. APPL.	REV.	DATA

COD. ARG.	ATT. UL	ATT. UL	ATT. UL	ATT. UL	ATT. UL	ATT. UL	ATT. UL
COD. 06101112Y							SIGLA NAME

QUANTIT. Xd.BO 3=Nuova ut. 8=Variaz. quant. 6=Ritiraz. sop

RIF. ITEM	Nº DIS.-DRAW. No	Nº COD.	DESCR.	01	02	03	04	05	06	UM	TD
1.	01623793	0832944R	Supporto. Stampato. TP0408	1							
2.	05013039	0834001J	Conn. femminaa	2							
3.	05013066	0839966R	Tett. per piastr.	2							
4.	05013067	0839965D	Guida x piastr.	1							
5.		5613010D	Rivetto ø 1.2x8 Ot 58 ricotto	4							
6.		5613011E	Occhiello 1.5x7 Ot 58 ricotto	4							
7.		5883122E	4N2	7							
8.		5883133E	3N3	1							
9.		5883166E	2D4	4							
10.		50064855	Cond. 3300 pF 200V T10 poliés.	2							
11.		50410502	Cond. 1 µF 35 Vl. tant.	1							

ST

TIT. STANDARD SCM3 Piastrina Pwb REGI 2A

COMP.		STAND.	TP	FOR.	Nº
APPROV.	Honeywell Honeywell Informazioni Systeme Italia				01553106 1 CONT. SU FO. — FO. 4

Cod 3896233 Z

FIRMA SIGN.	IND. ORIG.	DESCR.	ORD. APPL.	REV.	DATA

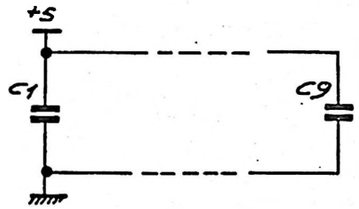

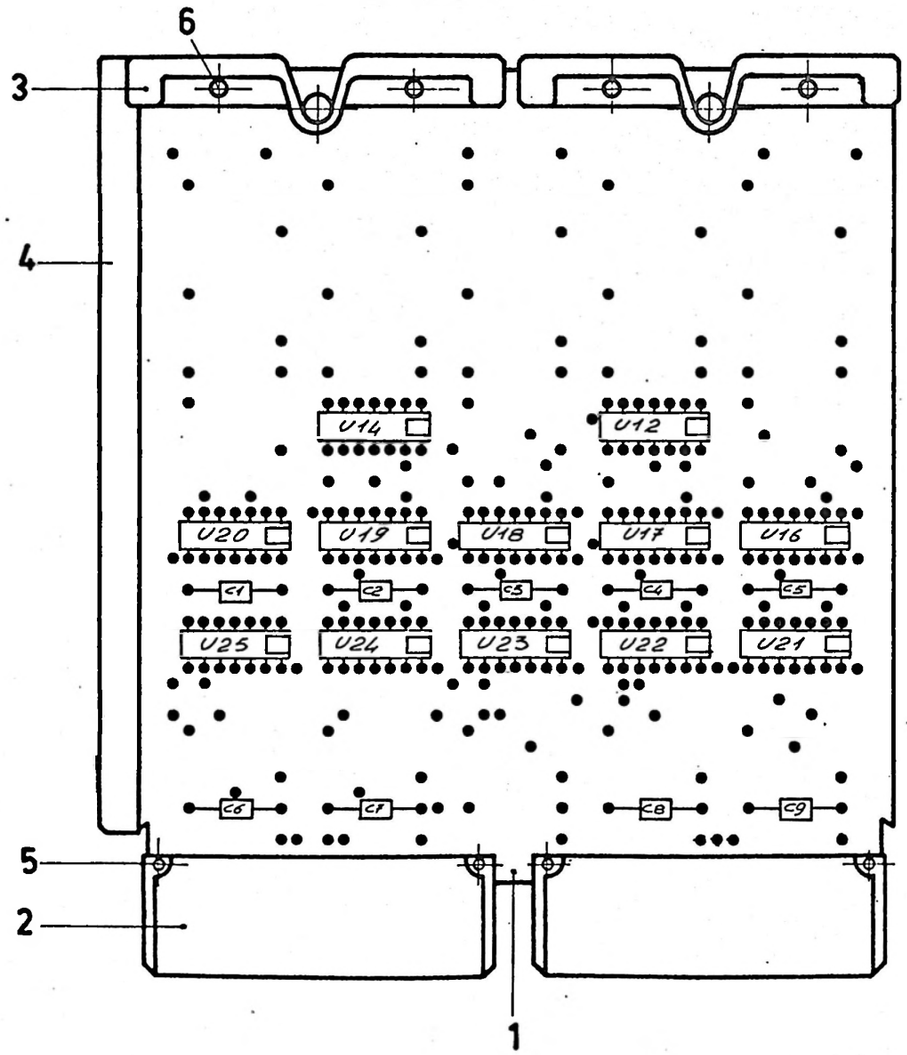

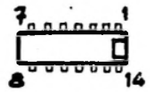

SEMICONDUTTORI SEMICONDUCTORS	
SIMBOLO SYMBOL	RIF.
U12-U14-U20	7
U21÷U24	7
U16÷U19	8
U25	9

CONDENSATORI CAPACITORS	
SIMBOLO SYMBOL	RIF.
C1÷C9	10

RESISTORI RESISTORS	
SIMBOLO SYMBOL	RIF.

VARI OTHER COMPONENTS	
SIMBOLO SYMBOL	RIF.

SE NON SPEC. DIVERSAM. UNLESS OTHERWISE SPEC.	U.M.	TOLL.	GEN.	FORI HOLES	ALBERI SHAFT	ANG.	✓	Scale	◁ ◎
Dis. Allosini									
Prod.Cont.									

MAT.	
TRATT. TREAT.	
FIN.	
DESCR.	STANDARD SCM 3 Piastrina Pwb REGI 2B
1 appl.	

STAND.	REP.	U.L.	T.P.	ATT.	FORM.	N° COD.	N° DIS. DRAW. N°	I M
						0610113 V	0155310,7 cont. 2 fo. 1	o

Mod. 0725

ST

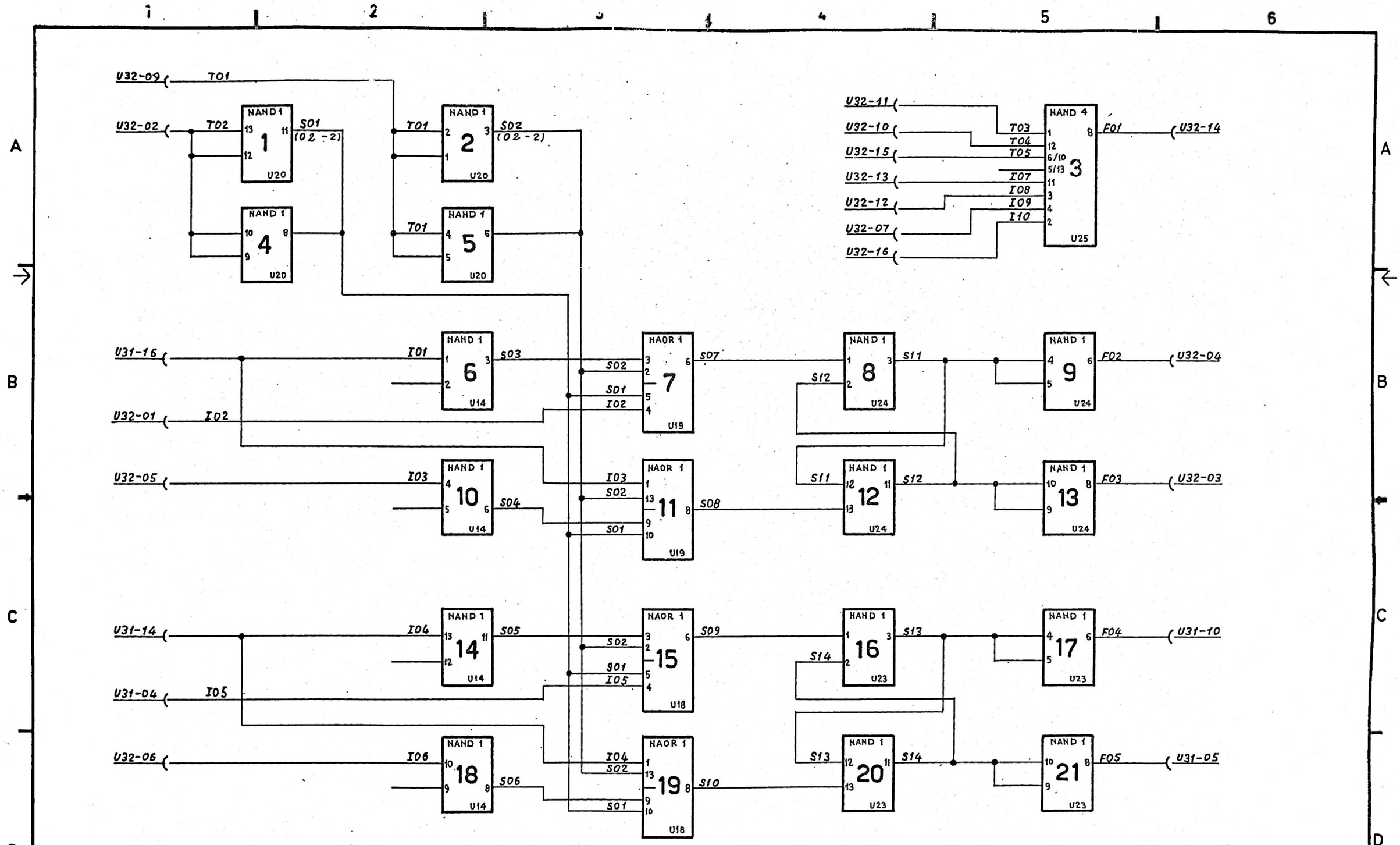

REV			
CHAPTER 01	comp. / emiss. / appr.	STANDARD SCM3 PIASTRINA Pwb	REGI 2B
	sez.-sec. / loc.	Nº 015531070	cont. su fo. 3 fo 2

Cod. 3896037 S

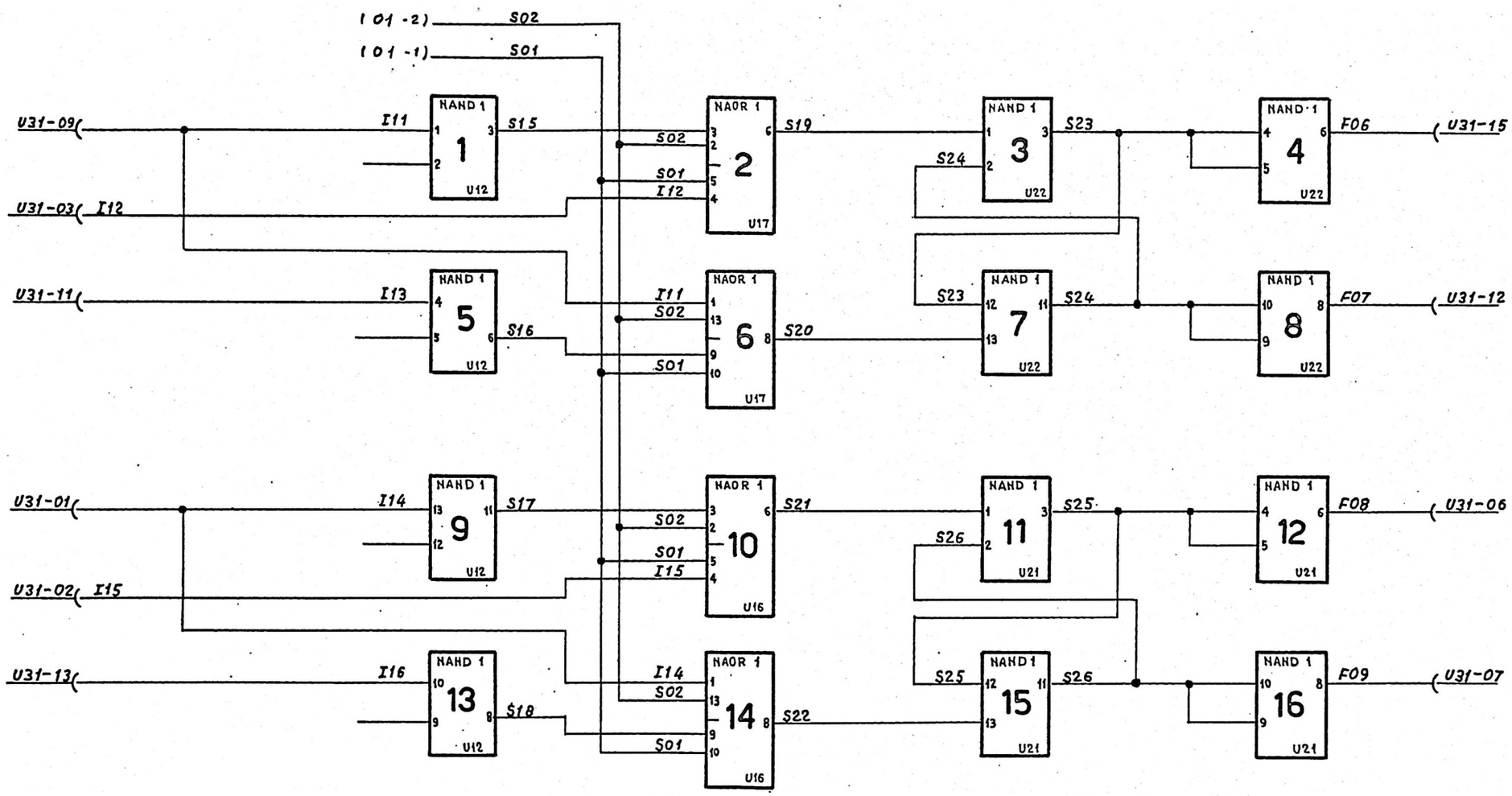

REV			
CHAPTER 02	comp. / appr.	STANDARD SCM3 PIASTRINA Pwb	REGI 2B
		Pappl.	
		Nº 015531070	
		cont. su fo. 4	fo. 3

Cod. 3896037 S

FIRMA SIGN	IND. ORIG.	GRUPPO-GROUP 01 02 03 04 05 06	ORD.APPL.	REV.	DATA
			681413		5.12.68

COD. ARG.	ATT. UL	ATT. UL	ATT. UL	ATT. UL	ATT. UL	ATT. UL	ATT. UL
COD. 061c0113V							SIGLA-NAME

QUANTIT. Col. 80 · 3=Nuova ut. 8=Variaz. quant. 6=12=Utilizz. sop.

RIF. ITEM	Nº DIS.-DRAW.No	Nº COD.	DESCR.	01	02	03	04	05	06	UM	TD
1.	01623805	08529798	Supporto stampato TR 0409	1.							
2.	05013039	08340017	Conn. femminino	2.							
3.	05013066	08339966R	Tett. per piastr.	2.							
4.	05013067	08339965D	Guida x piastr.	1.							
5.		5613010D	Rivetto ϕ 1.2x8 Ot. 58 ricotto	4.							
6.		5613011E	Occhiello 1.5x7 Ot. 58 ricotto	4.							
7.		5883122G	4N2	7							
8.		5883166E	2D4	4							
9.		5883155Y	1N8	1							
10.		50064855	Cond. 3300 pF. 200V. T.10. pelico	9							

ST

TIT. STANDARD SCM3 Piastrina Pwb REGI 2B

COMP.	Honeywell	STAND.	TP	FOR.	Nº
APPROV.	Honeywell Information Systems Italia				01553107 1 CONT. SU FO. — FO. 4

Cod 3896C33 Z

FIRMA SIGN.	IND. ORIG.	DESCR.	ORD. APPL.	REV	DATA

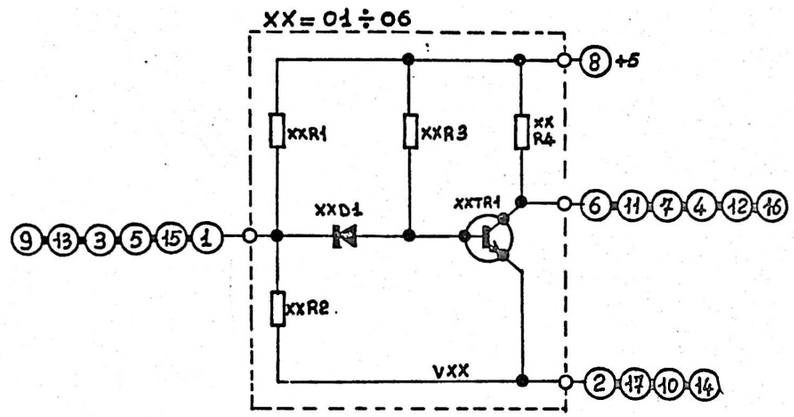

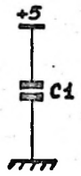

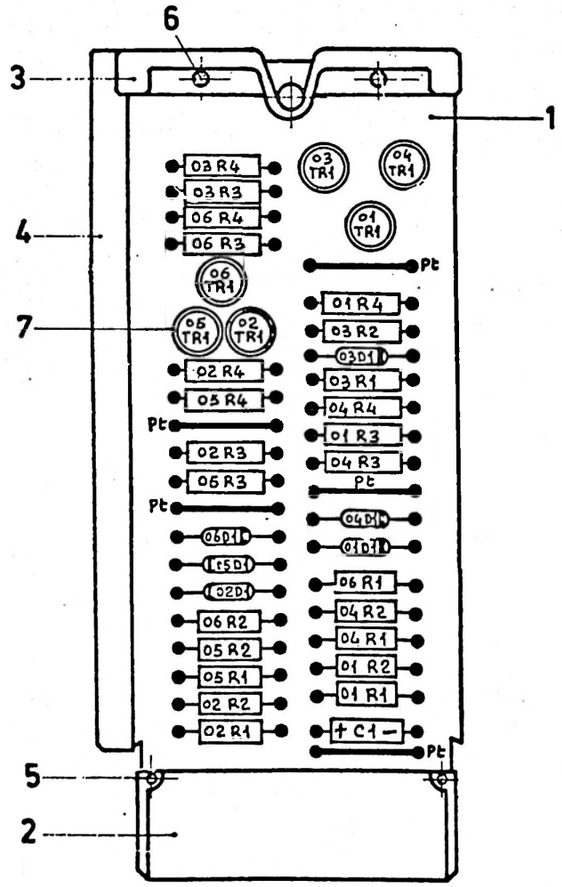

SEMICONDUTTORI *SEMICONDUCTORS*	
SIMBOLO *SYMBOL*	RIF.
TR1	8
D1	9

CONDENSATORI *CAPACITORS*	
SIMBOLO *SYMBOL*	RIF.
C1	10

RESISTORI *RESISTORS*	
SIMBOLO *SYMBOL*	RIF.
R1	11
R2	12
R3	13
R4	14

VARI *OTHER COMPONENTS*	
SIMBOLO *SYMBOL*	RIF.
Pt	15

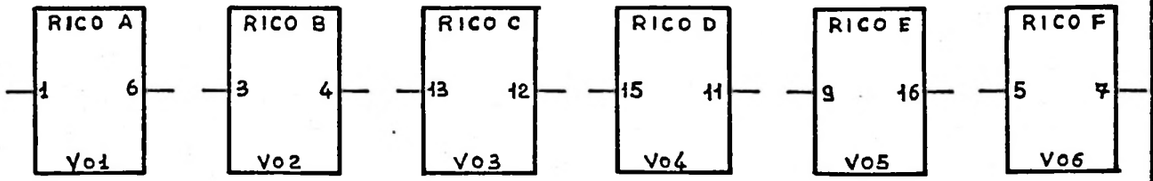

SE NON SPEC. DIVERSAM. *UNLESS OTHERWISE SPEC.*	U.M.	TOLL. GEN.	FORI *HOLES*	ALBERI *SHAFT*	ANG.	✓	Scale

Dis. Giovanni
Prod.Cont.

MAT.
TRATT. *TREAT.*
FIN.

DESCR. STANDARD SCL1
Piastrina Pwb
RICO B
1 appl.

STAND. | REP. | UL | T.P. | ATT. | FORM

N° COD. 0619107 B

N° DIS. *DRAW. N°* 01543467 0 cont. 2 to 7

S.T.

1

Mod 6725

FIRMA SIGN	IND. ORIG.	GRUPPO-GROUP 01 02 03 04 05 06	ORD.APPL.	REV.	DATA

COD. ARG.	ATT. UL	ATT. UL	ATT. UL	ATT. UL	ATT. UL	ATT. UL	ATT. UL
COD. 0619.10.8							SIGLA-NAME

QUANTIT. Kol.80 - Bersagna di Bartolini Quant. 8.12 - Utilizz. AOP

RIF. ITEM	Nº DIS.-DRAW.No	Nº COD.	DESCR.	01	02	03	04	05	06	UM	TD
1	0.1624.4194	0832128P	SUP.PORTO STAMPATO . 2464	1							
2		0834001J	CONNETTORE FEMMINA	1							
3	0501306660	0839966A	TETTUCCIO PER PIASTRINE	1							
4	0501306750	0839965D	GUIDA	1							
5		5613010D	RIVETTI. 61.2x8 OTSB RICOTTA	2							
6		5613011E	OCCHIELLI. 41.6x7. OTSB RICOTTA	2							
7	0501409000	0839833P	DISTANZIATORI PER TRANS. T018.	6							
8		5835860F	TRANS. 1N2907	6							
9		5823605E	DIODI. 1N9978	6							
10		5037500R	COND. 15uF. 20V. 20%	1							
11		4933567A	RES. 360Ω . 1/2W . 2%	6							
12		4933127W	RES. 120Ω . 1/2W . 2%	6							
13		4924690Z	RES. 4.7K . 1/4W . 5%	6							
14		4923930N	RES. 0.82K . 1/4W . 5%	6							
15		5701220W	FILO NUDO RAME STAGNATO. 40.8	5							
/	015740440		Norme di collaudo	/							

ST

TIT. STANDARD S.C.L.1 Piastrina Pwb RICO B

COMP. Giavazzi		STAND.	TP	FOR.	Nº 01543 4670
APPROV. Arnuta					CONT. SU FO. / FO 2

Cod 3896333 Z

78B103442

REVISIONI					
REV	ORD. APPL.	DATA			FIRMA
		A	M	G	

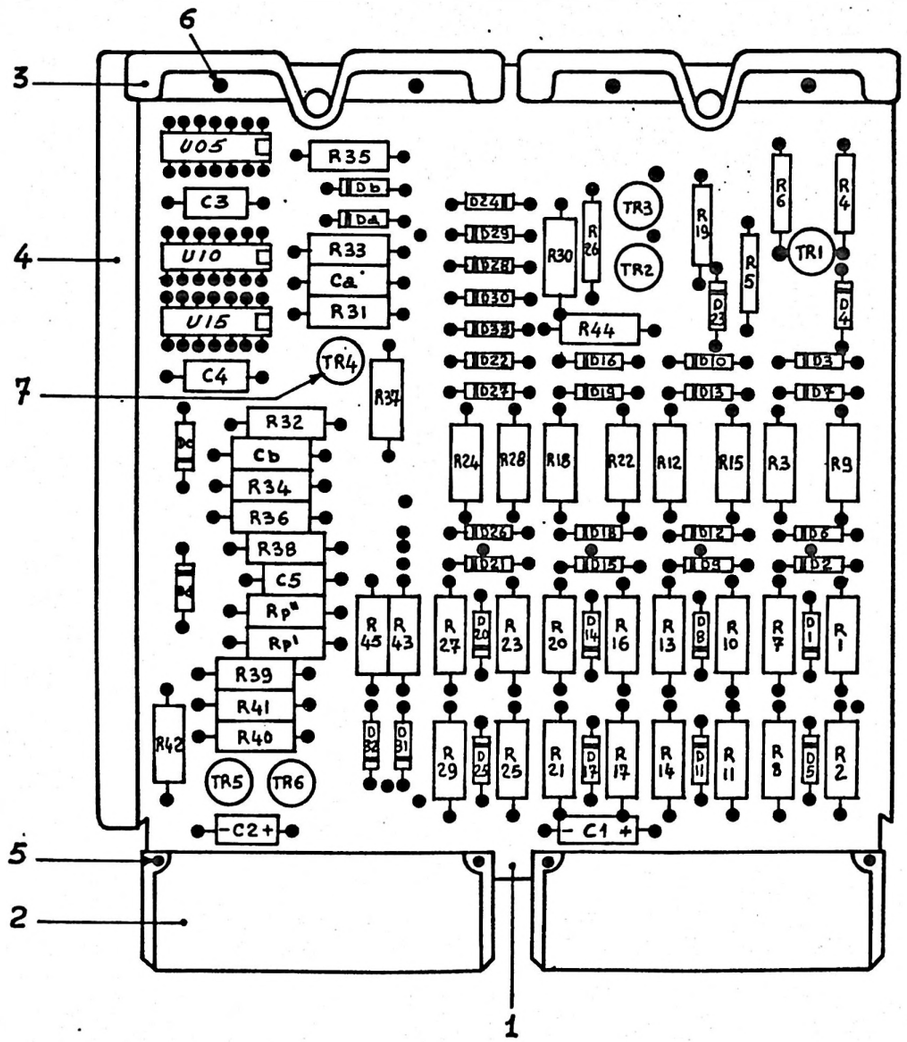

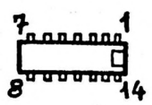

G1

SEMICONDUTTORI SEMICONDUCTORS	
SIMBOLO SYMBOL	RIF.
TR1÷TR4	8
TR5-TR6	9
D1-D2-D5-D6	10
D8-D9-D11-D12	10
D14-D15-D17-D18	10
D20-D21-D25	10
D26-D28-D29	10
D30-D31-D32	10
D3-D4-D7-D10	11
D13-D16-D23-D19	11
D22-D24-D27	11
D33	11
Da-Db-Dc-Dd	12

CONDENSATORI CAPACITORS	
SIMBOLO SYMBOL	RIF.
C1-C2	13
C3-C4-C5	14
Ca-Cb	15

RESISTORI RESISTORS	
SIMBOLO SYMBOL	RIF.
R1-R7-R10-R13	16
R16-R20-R23	16
R27-R43	16
R2-R8-R11-R14	17
R17-R21-R25	17
R29-R45	17
R3-R9-R12-R15	18
R18-R22-R24	18
R28-R30-R44	18
R4-R19-R26	19
R5-R31-R32	20
R6	21
R33-R34	22
R35-R36	23
R38-R39-R41	23
R37	24
R40-R42	25
Rp''-Rp'	26

VARI OTHER COMPONENTS	
SIMBOLO SYMBOL	RIF.
U05-U10-U15	27

FOR DOCUMENT STATUS SEE REVISION STATUS SHEET.

PER IL LIVELLO DI MODIFICA VEDI FOGLIO REVISIONI

SALVO INDICAZIONE CONTRARIA

DIMENSIONI: MILLIMETRI / INCH

TOLLERANZE DIMENS. E DI FORMA VEDI:

PROIEZIONE

SCALA | COD.

MAT.

TT.

FIN.

DISEGNATO 70-SET-28 Gravarra

APPROVATO

DISTR.

DESCRIZIONE
PIASTRINA RILE 2B

DISEGNO 78B103442 | PAG 1/3 | REV A

COD. 0610223X

S.T.

Cod. 3896104Q

68.10.30

78B103442

REVISIONI					
REV	ORD. APPL.	DATA			FIRMA
		A	M	G	

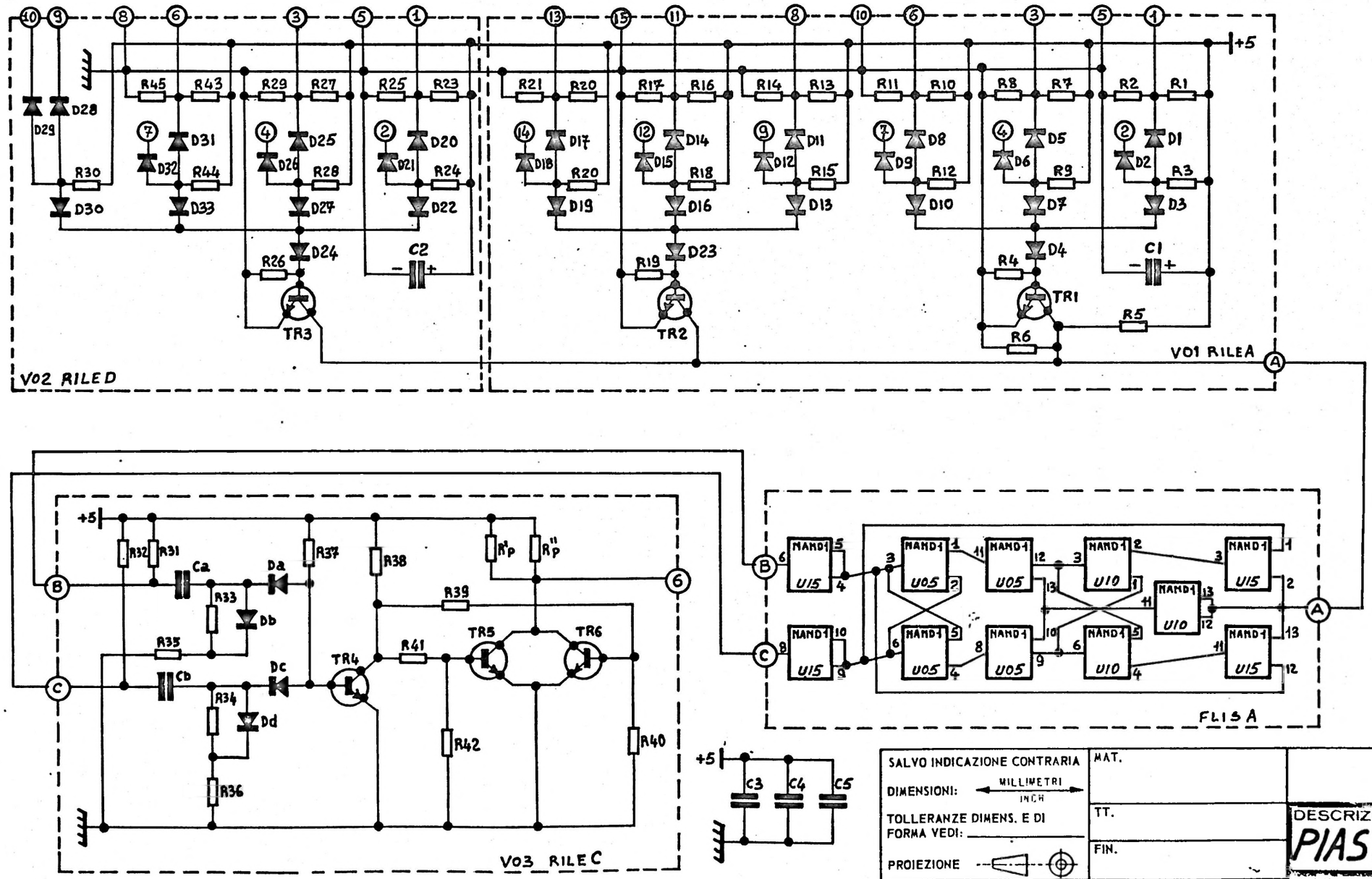

SALVO INDICAZIONE CONTRARIA	MAT.		
DIMENSIONI: MILLIMETRI / INCH	TT.	DESCRIZIONE	
TOLLERANZE DIMENS. E DI FORMA VEDI:	FIN.	PIASTRINA RILE 2B	
PROIEZIONE	DISEGNATO 70-SET-28 Grabari	DISEGNO 78B103442	PAG 2 / REV A
SCALA / COD.	APPROVATO		
	DISTR.		

S.T

Cod. 3896104Q

68.10.30

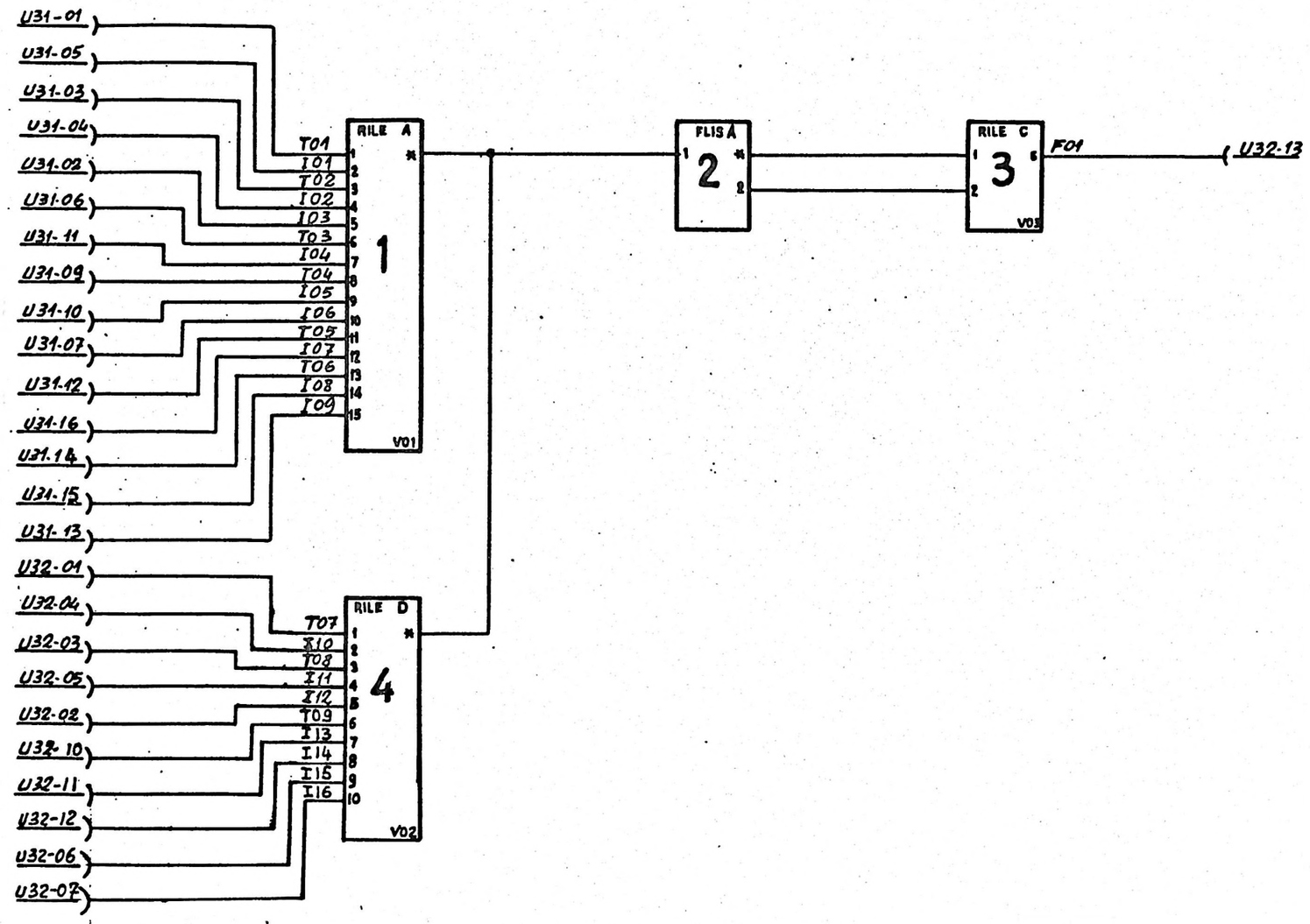

REV			
CHAPTER 01	comp. / appr.	STANDARD SCM3 PIASTRINA PWB	RILE 2B
	Suppl.		
	sez.-sec. / loc.	78B103442 A	
		cont. su fg. — fg. 3F	

Cod. 3974037 S

CODICE			
G1	0510223X	G5	
G2		G6	
G3		G7	
G4		G8	

PL 78B103442 PAG. 1/2 REV.

*	POS. NO	CD	NUMERO DI IDENTIFICAZIONE	DESCRIZIONE DELLA PARTE		G1	G2	G3	G4	G5	G6	G7	G8	UM
	1	0	78B103445	SUPP. STAMP. 0553	0833873Z	1								EA
	2	0	00012001	CONN. FEMMINA	0834001T	2								EA
	3	0	050130660	TETTUCCIO	0839966R	2								EA
	4	0	050130670	GUIDA	0839965D	1								EA
	5	1	5613010D	RIVETTI ϕ1,2x8	5613010D	4								EA
	6	1	5613011E	OCCHIELLI ϕ1,5x7	5613011E	4								EA
	7	0	05013071	DIST. PER TRANS TO18	0839833P	6								EA
	8	1	5835860A	TRANS. IW8907	5835860A	4								EA
	9	1	5835874H	TRANS. IW9972	5835874H	2								EA
	10	1	0000797Z	DIODI IX8998/A	0000797Z	21								EA
	11	1	0000798N	DIODI IX8998/B	0000798N	12								EA
	12	1	5823605B	DIODI IX9978	5823605B	4								EA
	13	1	5037500R	COND. 15μF T10 20V.	5037500R	2								EA
	14	1	5006485S	COND. 3300pF T10 200V.	5006485S	3								EA
	15	1	5021435W	COND. 82pF T5 500V.	5021435W	2								EA
	16	1	4933327S	RES. A.S. 200Ω T2 0,5W	4933327S	9								EA

CD - CODICE DI DISEGNO
- 0 - DISEGNO ISG
- 1 - PARTE ACQUISTATA A CATALOGO
- 2 - RICHIAMO DI PIU' ALTERNATIVE
- 3 - PARTE A CATALOGO DA MODIFICARE
- 4 - PARTE ISG DA MODIFICARE
- 5 - PARTE DA SELEZIONARE

UM - UNITA' DI MISURA
- EA - NUMERO
- CM - CENTIMETRO
- IN - INCH
- G - GRAMMO

* ULTIME POSIZIONI MODIFICATE

DESCRIZIONE PIASTRINA RILE 2B

PL 78B103442 PAG. 1/2 REV. A

S.T.

Cod. 3896111G

PER LE MODIFICHE VEDI FOGLIO REVISIONE

PL 78B103442 PAG. 2F REV.

*	POS. NO.	CD	NUMERO DI IDENTIFICAZIONE	DESCRIZIONE DELLA PARTE		G1	G2	G3	G4	G5	G6	G7	G8	UM
	17	1	4933486N	RES. A.S. 300Ω T2 0,5W	4933486N	9								EA
	18	1	4934167P	RES. A.S. 1,3K T2 0,5W	4934167P	10								EA
	19	1	4924130H	RES. N.S. 1,2K T5 0,25W	4924130H	3								EA
	20	1	4923690C	RES. N.S. 470Ω T5 0,25W	4923690C	3								EA
	21	1	4923930M	RES. N.S. 820Ω T5 0,25W	4923930M	1								EA
	22	1	4924610R	RES. N.S. 3,9K T5 0,25W	4924610R	2								EA
	23	1	4923050V	RES. N.S. 100Ω T5 0,25W	4923050V	5								EA
	24	1	4924210H	RES. N.S. 1,5K T5 0,25W	4924210H	1								EA
	25	1	4934327D	RES. A.S. 2K T2 0,5W	4934327D	2								EA
	26	1	4932687J	RES. A.S. 47Ω T2 0,5W	4932687J	2								EA
	27	1	5883122G	4N2	5883122G	3								EA
	28	0	78A103771	NORME DI COLLAUDO		X								

CD - CODICE DI DISEGNO
- 0 - DISEGNO ISG
- 1 - PARTE ACQUISTATA A CATALOGO
- 2 - RICHIAMO DI PIU' ALTERNATIVE
- 3 - PARTE A CATALOGO DA MODIFICARE
- 4 - PARTE ISG DA MODIFICARE
- 5 - PARTE DA SELEZIONARE

UM - UNITA' DI MISURA
- EA - NUMERO
- CM - CENTIMETRO
- IN - INCH
- G - GRAMMO

* ULTIME POSIZIONI MODIFICATE

DESCRIZIONE PIASTRINA RILE 2B

PL 78B103442 PAG. 2F REV. A

S.T.

Cod. 3896111G

MODIFICHE VEDI FO.

FIRMA SIGN.	IND. ORIG.	DESCR.	ORD. APPL.	REV.	DATA
Luigi & Sao	0	Nascita			
Clemente	0	Modifica			

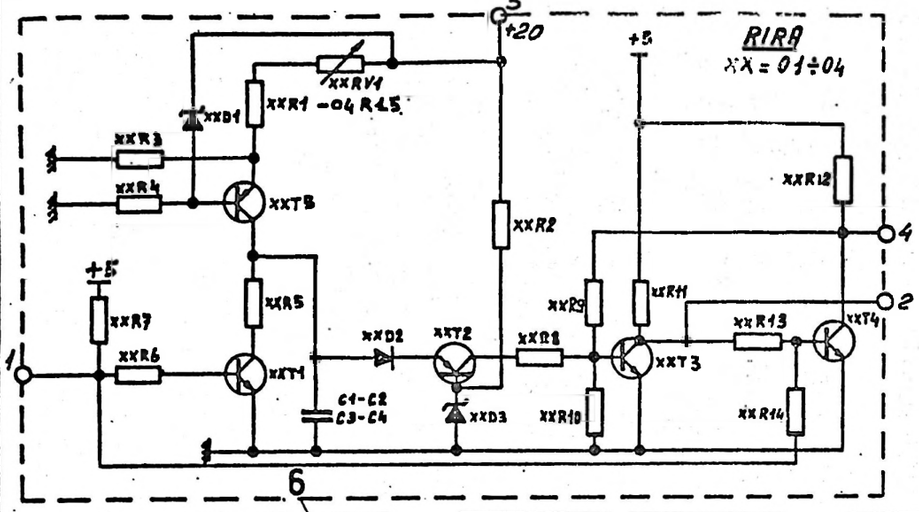

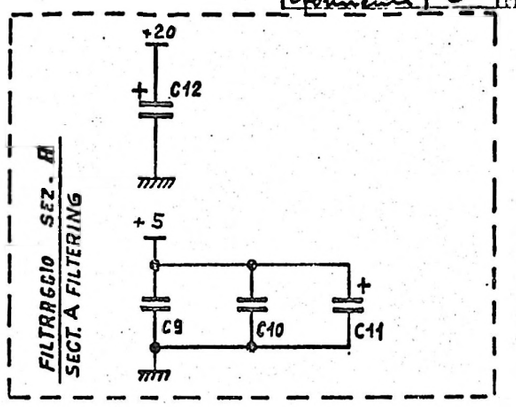

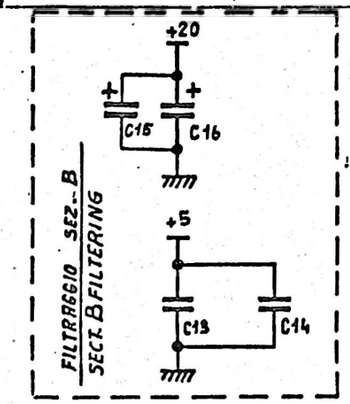

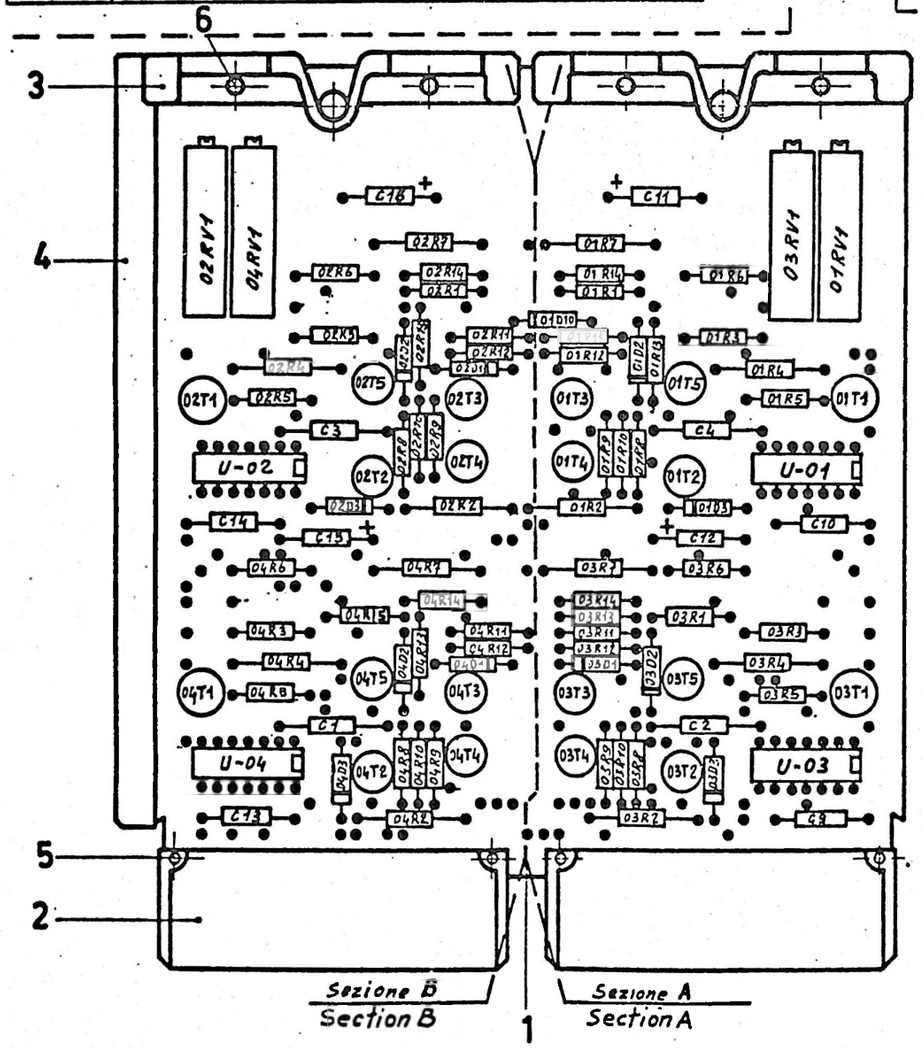

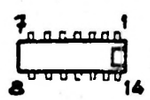

SEMICONDUTTORI SEMICONDUCTORS	
SIMBOLO SYMBOL	RIF.
U01	21
U02-U03-U04	22
T1	23
T2	24
T3-T4	25
T5	26
D1	27
D2	28
D3	29

CONDENSATORI CAPACITORS	
SIMBOLO SYMBOL	RIF.
C1	10
C2	11
C3-C4	12
C9-10 — 13-14	7
C11	8
C12-C15-C16	32

RESISTORI RESISTORS	
SIMBOLO SYMBOL	RIF.
R1	13
R2-R4	14
R3	15
R5	16
R6	17
R7	18
R8-R11-R12	19
R9-R10-R13	20
R14	20
RV1÷RV4	30
04 R15	33

VARI OTHER COMPONENTS	
SIMBOLO SYMBOL	RIF.

SE NON SPEC. DIVERSAM. UNLESS OTHERWISE SPEC.	U.M.	TOLL. GEN.	FORI HOLES	ALBERI SHAFT	ANG.	✓	Scale

Prod. Cont. Dis.

MAT.

TRATT. TREAT.

FIN.

DESCR. STANDARD SCM 3
Piastrina Pwb.
RIRA 2A
1 appl.

STAND.	REP.	U.L.	T.P.	ATT.	FORM	N° COD.	N° DIS. DRAW. N°	IM
						0610122Z	01553121 cont. 2 fa 1	3

Mod. C"25

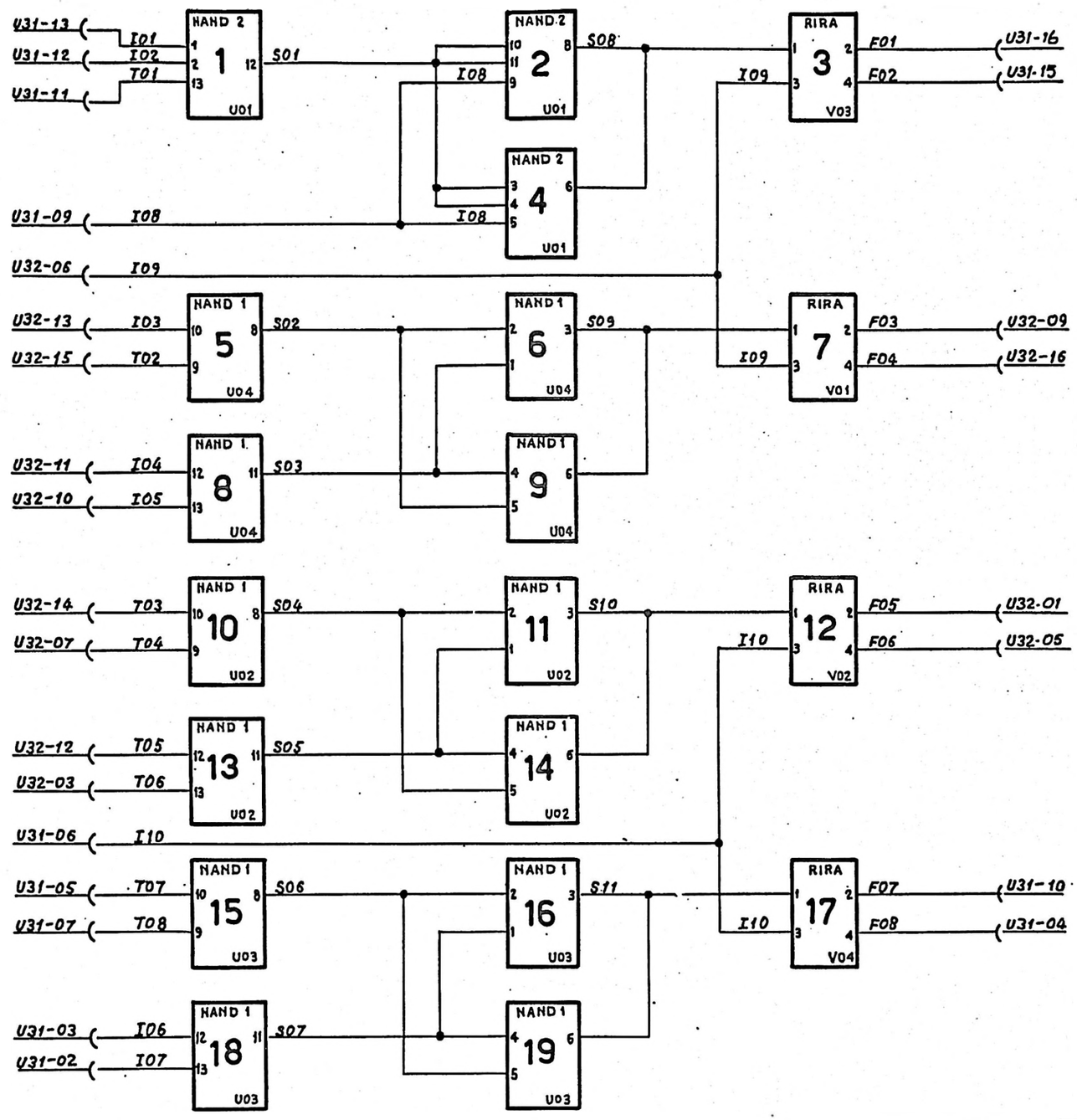

REV	DZ 0 69064	18.1.69	
CHAPTER 01	comp. / appr.	STANDARD SCM3 PIASTRINA Pwb	RIRA 2A
		Pappl.	
	soz.-sec. / loc.	Nº 01553 1210	cont. su fg. 3 fg 2

Cod. 3894037 S

FIRMA SIGN	IND. ORIG.	GRUPPO-GROUP 01 02 03 04 05 06	ORD.APPL.	REV.	DATA
	0	/	690104	0	18.1.69
	0		Vedi F.V.	1	69.08.22
	1	/	Vedi F.V.	2	69.10.20
	2	/	Vedi F.V.	3	71.2.22

COD. ARG. | ATT. UL | ATT. UL | ATT. UL | ATT. UL | ATT. UL | ATT. UL | ATT. UL

COD. 06101222 Z | SIGLA-NAME

QUANTIT. 1 = 80 2 = Nuova ut. 3 = Variaz. Quant. 4 = 12 = Utiliz. sup.

RIF. ITEM	Nº DIS. DRAW. No	Nº COD.	DESCR.	01	02	03	04	05	06	UM	TU
1	01623848	08327535	Supporto Stampato TR 0445	1							
2	05015039	08340017	Conn. Femmina	2							
3	05014082	08195653	Tett. per Piastr.	2							
4	05013067	08399650	Guida x Piastr.	1							
5		56130102	Rivetto ø 1,2 x 8 OT 58 ricotto	4							
6		56130116	Occhiello 1,5 x 7 OT 58 ricotto	4							
7		50064055	Cond. 3300 PF 200 V T10 Poliest.	4							
8		50310555	Cond. 1 MF 10 V.L Tant.	1							
10		50074820	Cond. 560 pF T2 63 V	1							
11		50063251	Cond. 1100 PF T2 200 V	1							
12		50064300	Cond. 2200 PF T2 200 V	2							
13		49143231	Res. Miniatura 2,2 KΩ T2 0,25 W	3							
14		49241501	R. Nor. Stab. 1,8 KΩ T5 0,25 W	8							
15		49161704	R. Min. Nor. Stab. 150 KΩ T5 0,25 W	4							
16		49110014	R. Min. Nor. Stab. 10 Ω T5 0,25 W	4							
17		49132704	R. Min. Nor. Stab. 270 Ω T5 0,25 W	4							
18		49232104	R. Min. Nor. Stab. 150 Ω T5 0,25 W	4							
19		49136654	R. Min. Nor. Stab. 560 Ω T5 0,25 W	12							
20		49141156	R. Min. Nor. Stab. 1,5 KΩ T5 0,25 W	16							
21		58831336	3N3	1							
22		58831226	4N2	3							
23		58358546	TRANS. 1 W 8544	4							
24		00007751	TRANS. MA 399	4							
25		58358604	TRANS. 1 W 8907	8							
26		58357684	TRANS. 1 W 8917	4							
27		58260223	Diodo ZENER 5,6 T2	4							
28		00007973	Diodo 1X 8998 A	4							
29		58268353	Diodo ZENER 6,8 V T2	4							
30		49913004	Pot. Trim. Norm. Stab 500 Ω T10	4							
32		50375003	Cond. 15 MF 20 VL Tantalio	3							
33		49340457	Res. 2,4 KΩ 2% 1/2 W	1							
/	015.74.050		Norma di collaudo	/							

ST

TIT. STANDARD SCM3 Piastrina Pwb RIRA 2A

COMP.	Honeywell	STAND.	TP	FOR.	Nº 01553121 4
APPROV.	Honeywell Information Systems Italia				CONT. SU FO. / FO. 3

Cod. 3496333 2

FIRMA SIGN.	IND. ORIG.	DESCR.	ORD. APPL.	REV.	DATA
			DEF 681408	0	
			VEDI F.V.	1	9.4.69

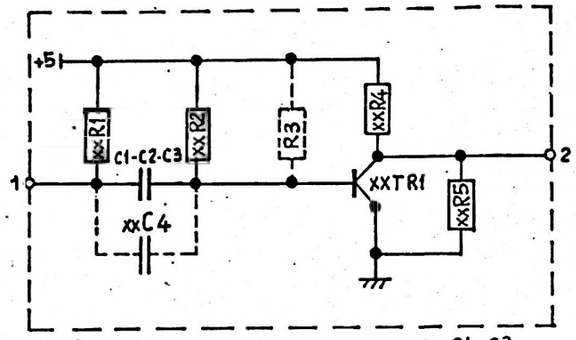

UNI 3 xx = 01÷03

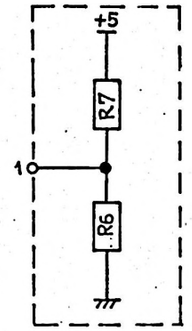

RETE C

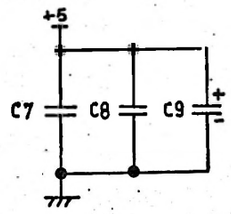

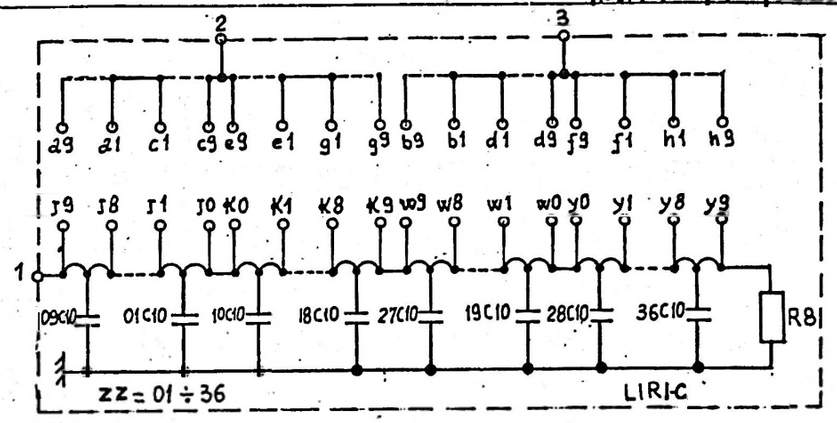

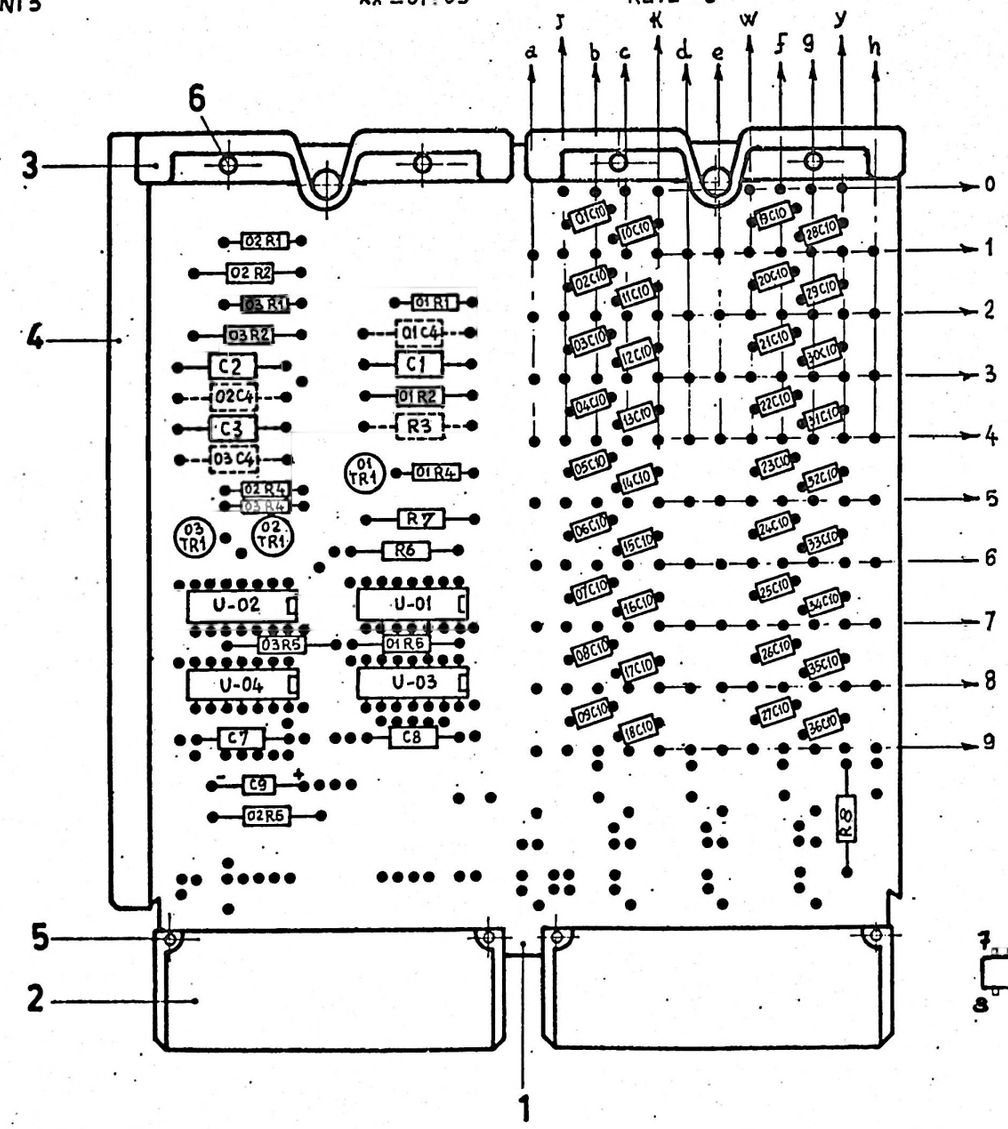

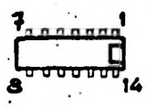

SEMICONDUTTORI SEMICONDUCTORS	
SIMBOLO SYMBOL	RIF.
TR1	21
U01-U02	22
U03	24
U04	23

CONDENSATORI CAPACITORS	
SIMBOLO SYMBOL	RIF.
C7-C8	15
C9	16
C10	17
C1	18
C2-C3	19

RESISTORI RESISTORS	
SIMBOLO SYMBOL	RIF.
R1	7
R2	8
R4	9
R5	10
R6	11
R7	12
R8	14

VARI OTHER COMPONENTS	
SIMBOLO SYMBOL	RIF.

NOTE: PER IL MONTAGGIO DI C4 E R3 VEDERE NORME DI COLLAUDO
TO ASSEMBLY C4 AND R3 REFER "TEST RULES"

SE NON SPEC. DIVERSAM. UNLESS OTHERWISE SPEC.	U.M.	TOL.	GEN.	FORI HOLES	ALBERI SHAFT	ANG.	✓	Scale

Dis. Taglio L. Piana
Prod.Cont.

MAT.
TRATT. TREAT.
FIN.

DESCR. STANDARD SCM 3
Piastrina Pwb
RIRI 2A
1 appl.

STAND.	REP.	UL	T.P.	ATT.	FORM	N° COD.	N° DIS. DRAW. N°	I M
						0610114 R	0155310 8 cont. 2 1a	1

Mod. 0725

ST

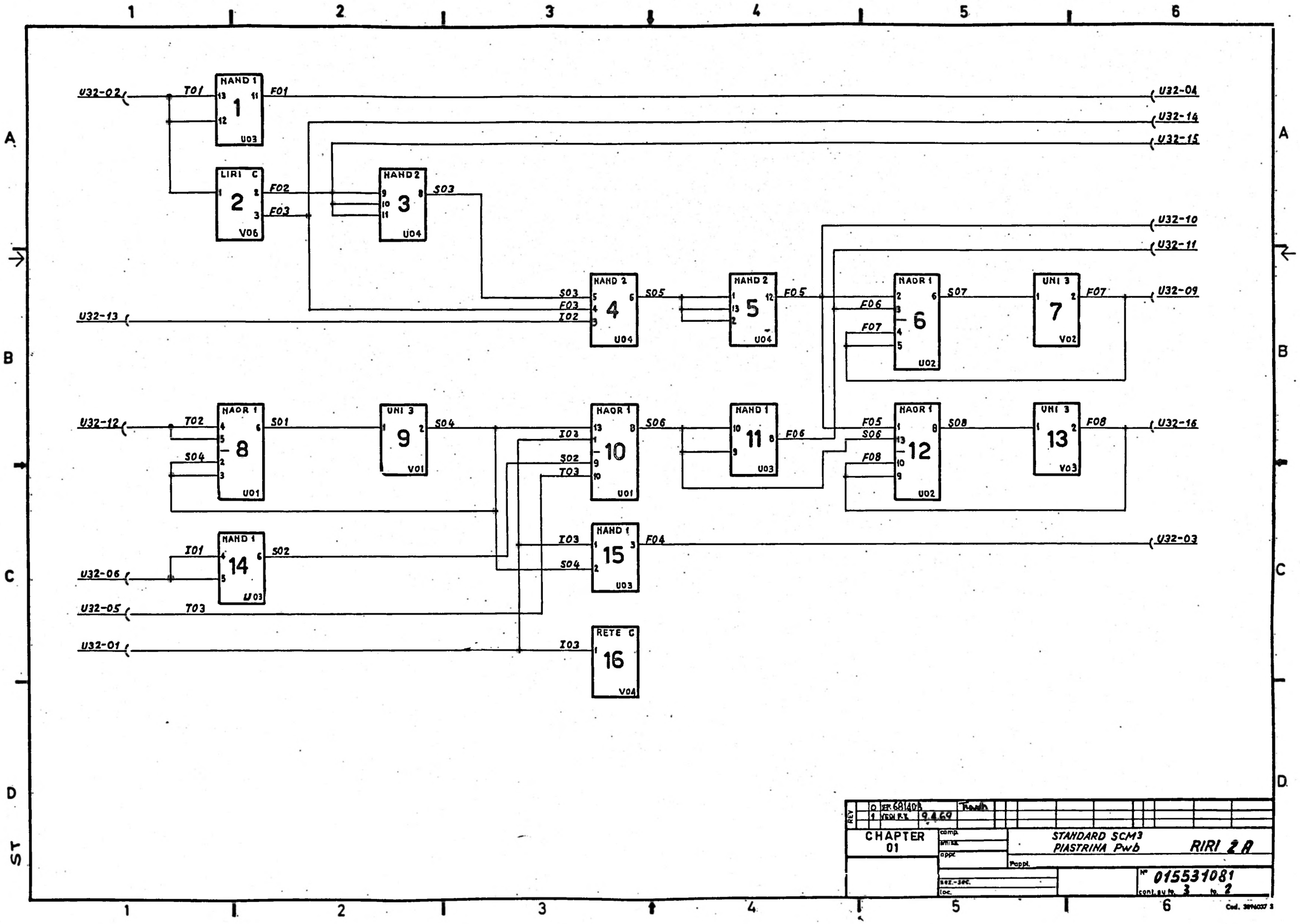
U32-02
T01
NAND 1
1
U03
F01
U32-04
U32-14
U32-15
LIRI C
2
V06
F02
F03
NAND 2
3
U04
S03
U32-10
U32-11
U32-13
NAND 2
4
U04
S05
NAND 2
5
U04
F05
NAOR 1
6
U02
S07
UNI 3
7
V02
F07
U32-09
U32-12
T02
NAOR 1
8
U01
S01
UNI 3
9
V01
S04
NAOR 1
10
U01
I03
S02
T03
S06
NAND 1
11
U03
F06
NAOR 1
12
U02
F05
S06
F08
S08
UNI 3
13
V03
F08
U32-16
NAND 1
14
U03
I01
S02
U32-06
U32-05
T03
NAND 1
15
U03
I03
S04
F04
U32-03
U32-01
RETE C
16
V04
I03
REV
0 REF. 68140/3
1 VERIF. P.E. 9.4.69
CHAPTER 01
comp.
appr.
appr.
STANDARD SCM3
PIASTRINA Pwb
RIRI 2 A
Nº 015531081
cont. su fo. 3 fo. 2
loc.

FIRMA SIGN	IND. ORIG.	GRUPPO-GROUP 01 02 03 04 05 06	ORD.APPL.	REV.	DATA

COD ARG.	ATT. UL	ATT. UL	ATT. UL	ATT. UL	ATT. UL	ATT. UL	ATT. UL
COD. 0610114R							SIGLA-NAME

QUANTIT. Kol Bo - Bestand ut - Bestand Variat - Quant. Bestellata sop

HIF. ITEM	Nº DIS.-DRAW.No	Nº COD	DESCR.	01	02	03	04	05	06	UM	TD
1.	01623.803	0832981Y	Supporto stampato. TP. 0.41B.	1.							
2.	05013039	0836001T	Connettore. femmina	2							
3.	05013066	0839946R	Tett. per piastr.	2							
4.	05013067	0839945D	Guida per piastr.	1							
5.		5613010D	Rivetto ø 1.2 x 8. Ot. 58. ricotto	4							
6.		5613011E	Occhiello. 15 x 7. Ot. 58. ricotto	4							
7.		4913392A	R. Norm. stab. 390 Ω T2. 0.25 W	3							
8.		4934527T	R. Alta stab. 3.3 KΩ T2. 0.25 W	3							
9.		4913565Y	R. Norm. stab. 560 Ω T5. 0.25 W	3							
10.		4924532W	R. Norm. stab. 3.3 KΩ T5. 0.25 W	3							
11.		4924370H	R. Norm. stab. 2.2 KΩ T5. 0.25 W	1							
12.		4924050J	R. Norm. stab. 1 KΩ T5. 0.25 W	1							
13.											
14.		4932689J	R. Alta stab. 47 Ω T2. 0.25 W	1							
15.		5006485S	Cond. 3300 p.f. T10. 200 V. Poliest.	2							
16.		5031055S	Cond. 1 μf. 10 V. Tant.	1							
17.		5002416W	Cond. 16 p.f. T2. DM10	35							
18.	*	5021210M	Cond. 33 p.f. 500 V. T5. (mag. 21)	1							
19.		5024435W	Cond. 82 p.f. 500 V. T5. (mag. 21)	2							
20.											
21.		5835860A	TR. TW 8907	3							
22.		5883166E	2N4	2							
23.		5883133E	3N3	1							
24.		5883122B	4N2	1							
/	01574049		Norme di collaudo	/							

TIT. STANDARD SCM3 Piastrina Pwb RIRI 2A

ST

COMP.	Honeywell	STAND.	TP	FOR.	Nº 01553108 · 4
APPROV.	Honeywell Information Systems Italia				CONT. SU FO. / FO. 3

Cod 3896333 2

FIRMA SIGN.	IND. ORIG.	DESCR.	ORD. APPL.	REV.	DATA

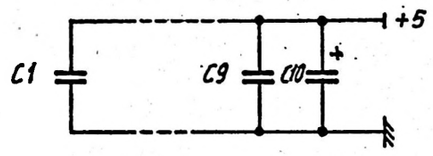

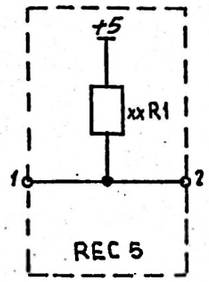

xx = 01 ÷ 08

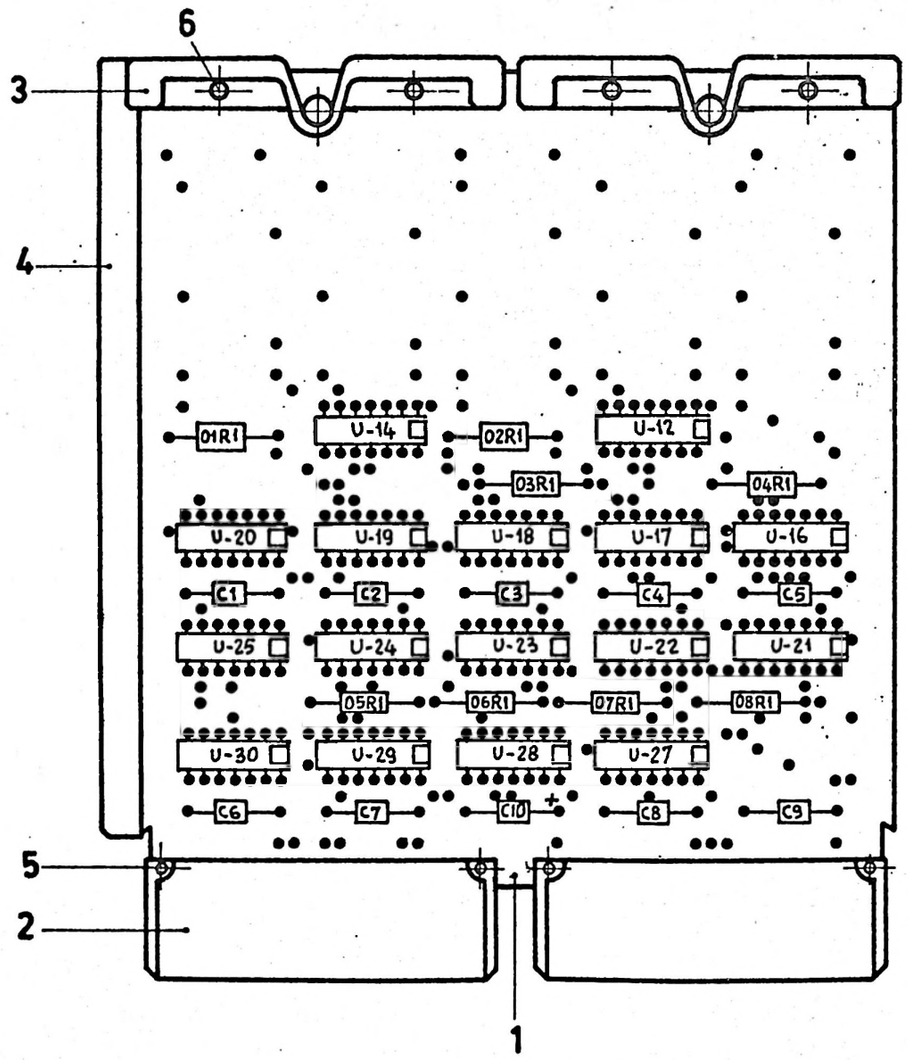

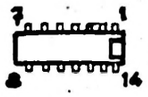

SEMICONDUTTORI SEMICONDUCTORS	
SIMBOLO SYMBOL	RIF.
U12-U14-U20	7
U25-U27-U28	7
U29	8
U30	9
U16÷U19	10
U21÷U24	10

CONDENSATORI CAPACITORS	
SIMBOLO SYMBOL	RIF.
C1 ÷ C9	11
C10	12

RESISTORI RESISTORS	
SIMBOLO SYMBOL	RIF.
R1	13

VARI OTHER COMPONENTS	
SIMBOLO SYMBOL	RIF.

SE NON SPEC. DIVERSAM. UNLESS OTHERWISE SPEC.	U.M.	TOLL. GEN.	FORI HOLES	ALBERI SHAFT	ANG.	✓	Scale	◁ ◎
Dis.	MAT.				DESCR. STANDARD SCM 3 Piastrina Pwb SHIF 2A			
Prod.Cont.	TRATT. TREAT.							
	FIN.				1 appl.			
	STAND.	REP.	U.L.	T.P.	ATT.	FORM	N° COD. 0610115 M	N° DIS. DRAW. N° 01553109 cont. 2 fo. 1 — I M 0

Mod. 0725

ST

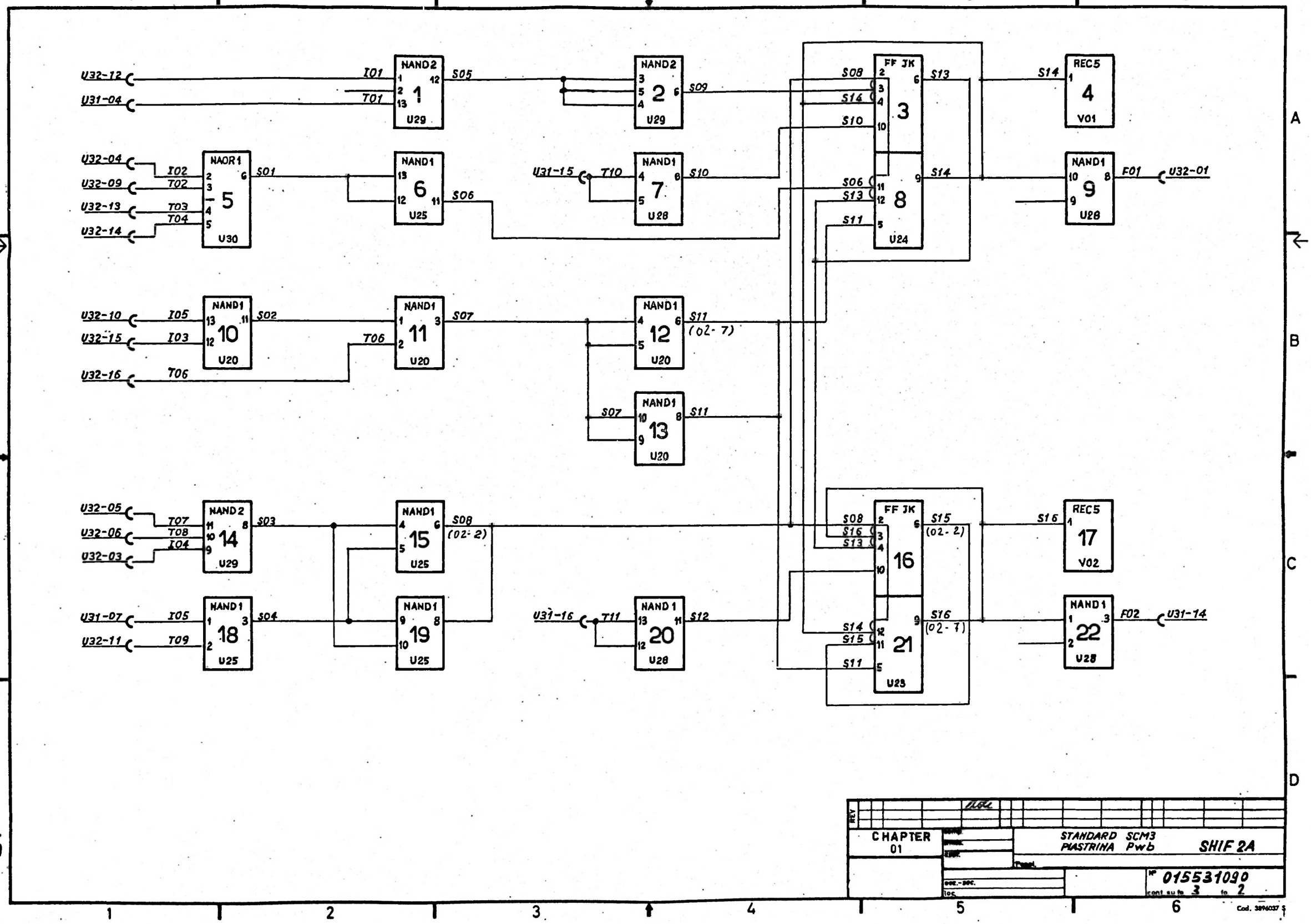
U32-12
U31-04
I01
T01
NAND2
1
U29
S05
NAND2
2
U29
S09
FF JK
3
U24
S08
S14
S10
S13
REC5
4
V01
S14
U32-04
U32-09
U32-13
U32-14
I02
T02
T03
T04
NAOR1
5
U30
S01
NAND1
6
U25
S06
U31-15
T10
NAND1
7
U28
S10
8
U24
S06
S13
S11
S14
NAND1
9
U28
F01
U32-01
U32-10
U32-15
U32-16
I05
I03
T06
NAND1
10
U20
S02
NAND1
11
U20
S07
NAND1
12
U20
S11
(02-7)
NAND1
13
U20
S07
S11
U32-05
U32-06
U32-03
T07
T08
I04
NAND2
14
U29
S03
NAND1
15
U25
S08
(02-2)
FF JK
16
U23
S08
S16
S13
S15
(02-2)
REC5
17
V02
S16
U31-07
U32-11
I05
T09
NAND1
18
U25
S04
NAND1
19
U25
U31-16
T11
NAND1
20
U28
S12
21
U23
S14
S15
S11
S16
(02-7)
NAND1
22
U28
F02
U31-14
A
B
C
D
ST
1
2
3
4
5
6
CHAPTER
01
STANDARD SCM3
PIASTRINA Pwb
SHIF 2A
Nº 015531090
cont su fo 3 to 2
Cod. 3896037 5

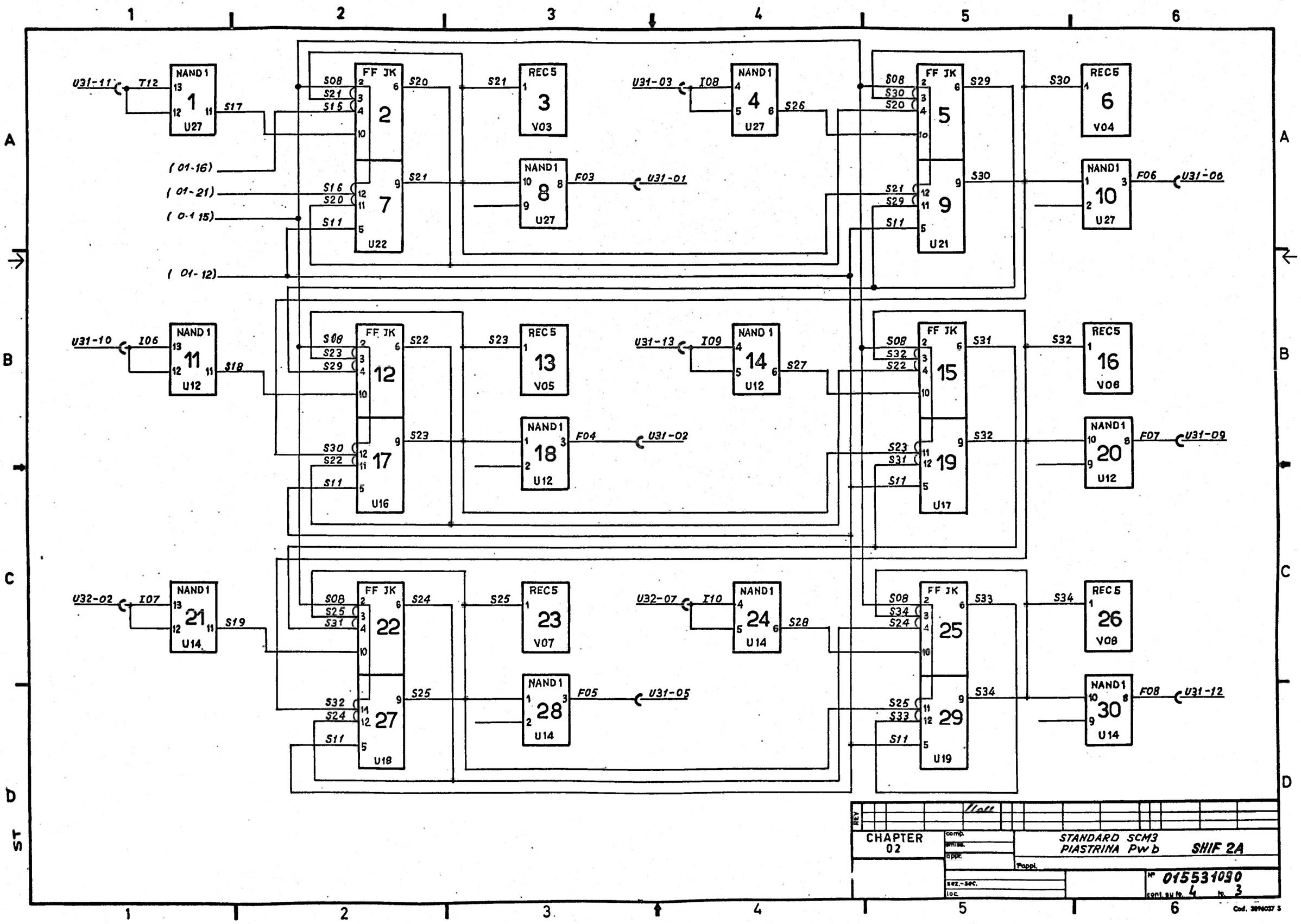
NAND1 1 U27
FF JK 2 U22
FF JK 7 U22
REC5 3 V03
NAND1 8 U27
NAND1 4 U27
FF JK 5 U21
FF JK 9 U21
REC5 6 V04
NAND1 10 U27
NAND1 11 U12
FF JK 12 U16
FF JK 17 U16
REC5 13 V05
NAND1 18 U12
NAND1 14 U12
FF JK 15 U17
FF JK 19 U17
REC5 16 V06
NAND1 20 U12
NAND1 21 U14
FF JK 22 U18
FF JK 27 U18
REC5 23 V07
NAND1 28 U14
NAND1 24 U14
FF JK 25 U19
FF JK 29 U19
REC5 26 V08
NAND1 30 U14
U31-11
U31-03
U31-10
U31-13
U32-02
U32-07
U31-01
U31-06
U31-02
U31-09
U31-05
U31-12
(01-16)
(01-21)
(01-15)
(01-12)
CHAPTER 02
STANDARD SCM3
PIASTRINA Pw b
SHIF 2A
Nº 015531090
cont. su fg. 4 fg. 3

FIRMA SIGN.	IND. ORIG.	DESCR.	ORD. APPL.	REV.	DATA

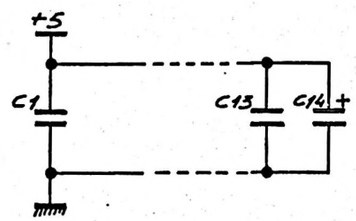

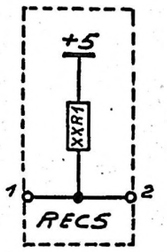

XX = 01÷13

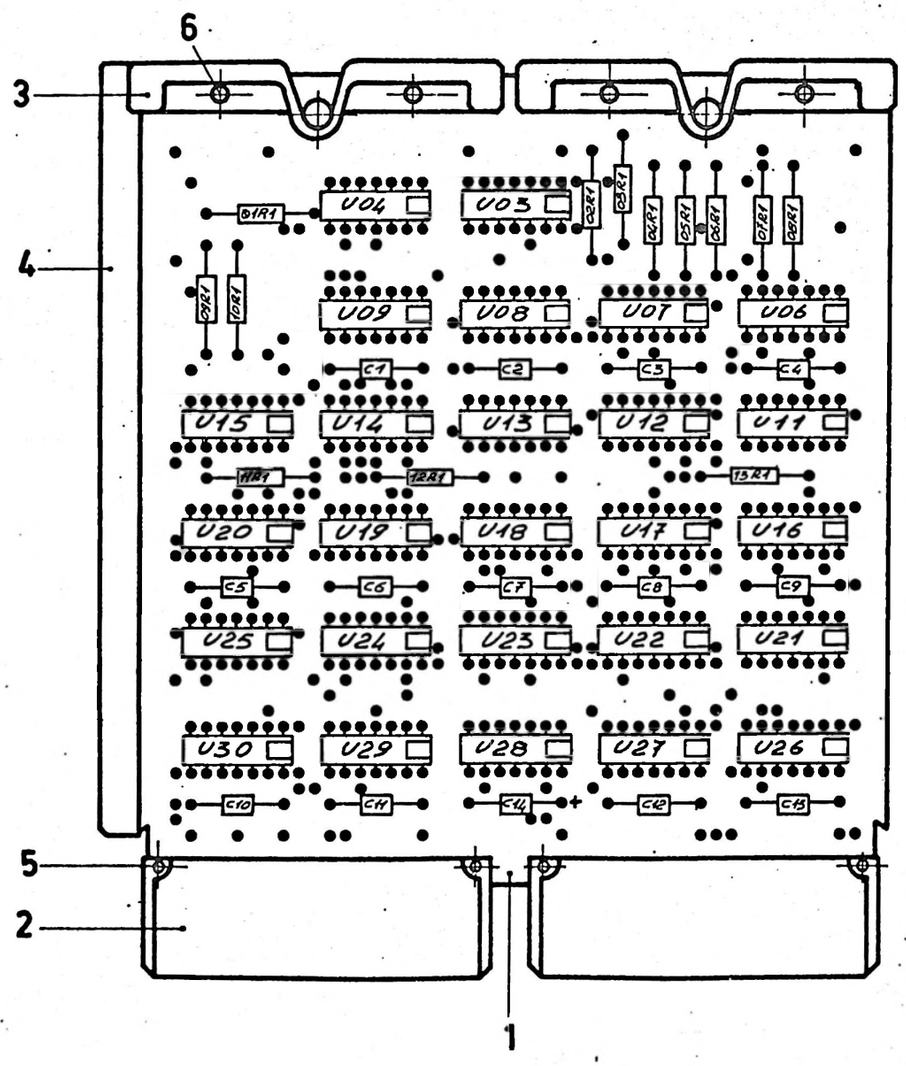

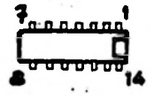

SEMICONDUTTORI SEMICONDUCTORS	
SIMBOLO SYMBOL	RIF.
U06-U15-U20	7
U21-U25-U27	7
U17-U26-U30	8
U07-U11-U12	9
U16-U22-	9
U03-U04-U08	10
U09-U13-U14	10
U18-U19-U23	10
U24-U28-U29	10

CONDENSATORI CAPACITORS	
SIMBOLO SYMBOL	RIF.
C1÷C13	11
C14	12

RESISTORI RESISTORS	
SIMBOLO SYMBOL	RIF.
R1	13

VARI OTHER COMPONENTS	
SIMBOLO SYMBOL	RIF.

SE NON SPEC. DIVERSAM. UNLESS OTHERWISE SPEC.	U.M.	TOLL.	GEN.	FORI HOLES	ALBERI SHAFT	ANG.	✓	Scale
Prod.Cont. Dis. Massimo Tronch	MAT.							
	TRATT. TREAT.							
	FIN.							
	STAND.	REP.	UL	T.P.	ATT.	FORM		

DESCR. STANDARD SCM 3
Piastrina Pwb
SHSI 2A
1 appl.

N° COD. 0610116 Z
N° DIS. DRAW. N° 01553110 cont. 2 fo. 1
I M o

Mod. 0725

ST

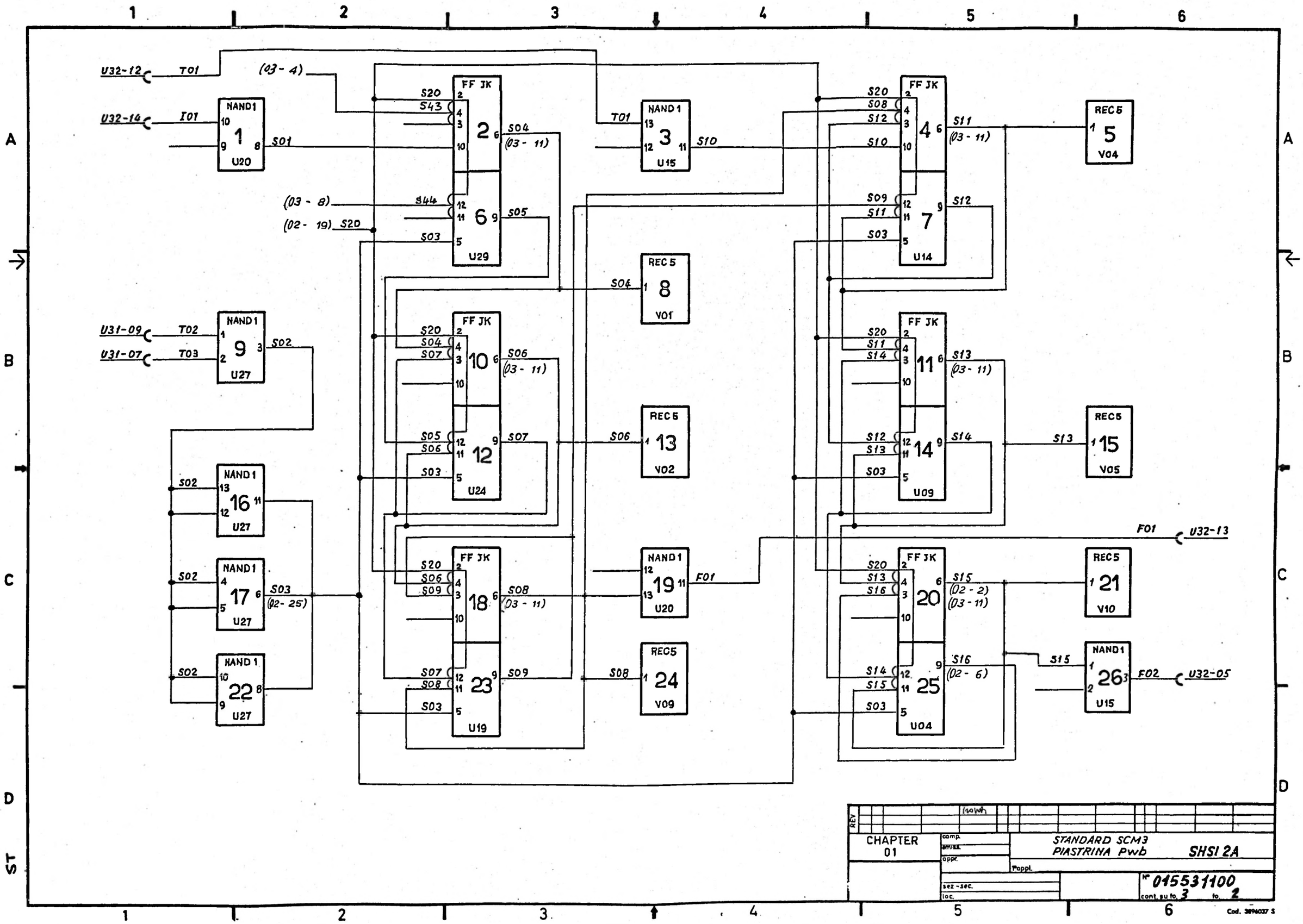
U32-12
T01
U32-14
I01
NAND1
1
U20
S01
(03 - 4)
FF JK
2
U29
S20
S43
S04
(03 - 11)
(03 - 8)
S44
S05
(02 - 19)
S03
NAND1
3
U15
S10
REC5
5
V04
FF JK
4
U14
S08
S12
S11
S09
REC5
8
V01
S04
U31-09
T02
U31-07
T03
NAND1
9
U27
S02
FF JK
10
U24
S06
S07
REC5
13
V02
FF JK
11
U09
S13
REC5
15
V05
NAND1
16
U27
NAND1
17
U27
(02 - 25)
NAND1
22
U27
FF JK
18
U19
NAND1
19
U20
F01
U32-13
FF JK
20
U04
S15
(02 - 2)
(03 - 11)
REC5
21
V10
FF JK
25
S16
(02 - 6)
NAND1
26
U15
F02
U32-05
REC5
24
V09
CHAPTER
01
STANDARD SCM3
PIASTRINA Pwb
SHSI 2A
Nº 015531100
cont. su fo. 3 fo. 2
Cod. 3894037 S

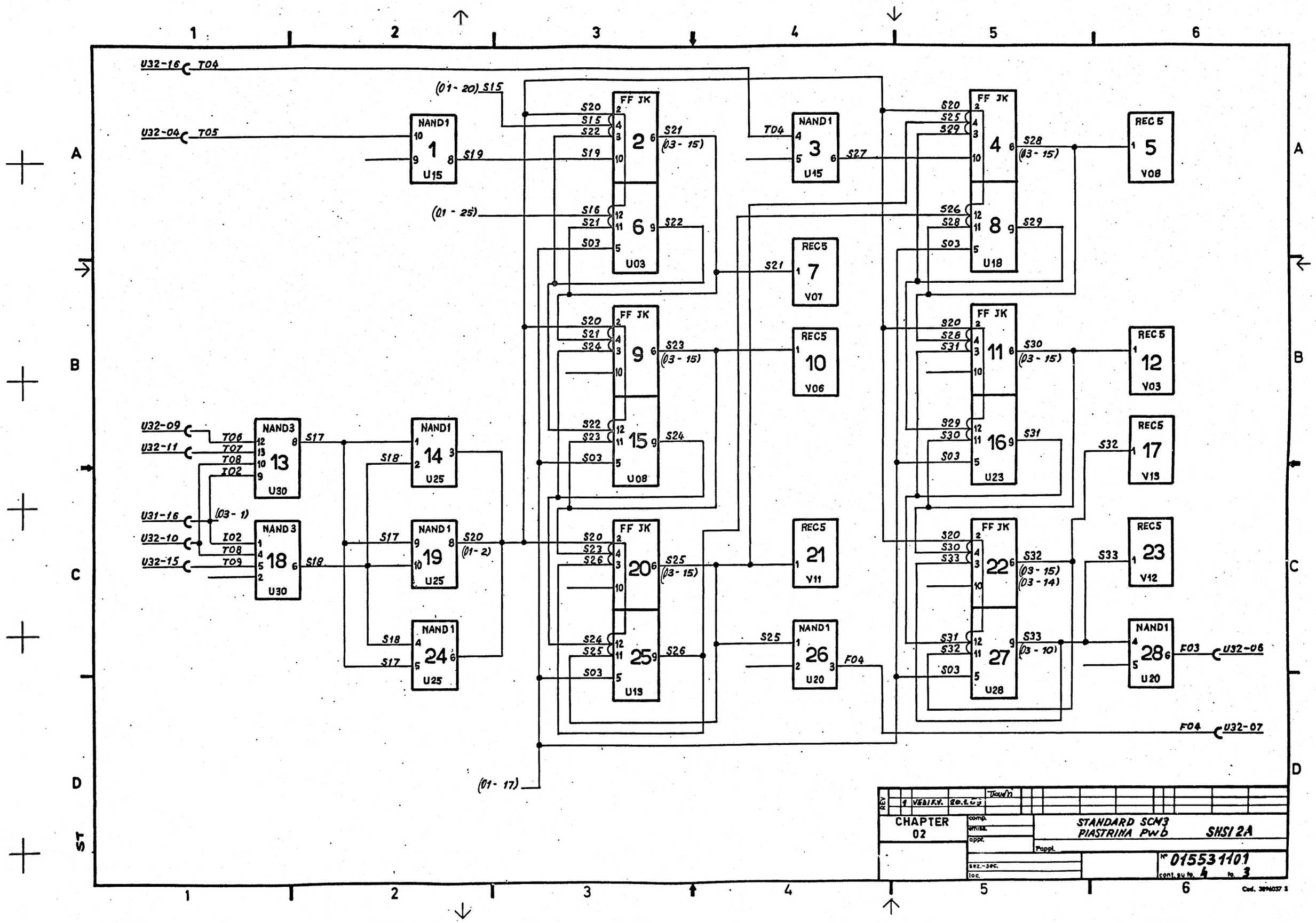
U32-16 T04
U32-04 T05
(01-20) S15
(01-25)
(01-17)
NAND1 1 U15
NAND3 13 U30
NAND3 18 U30
NAND1 14 U25
NAND1 19 U25
NAND1 24 U25
FF JK 2 6 U03
FF JK 9 15 U08
FF JK 20 25 U19
NAND1 3 U15
REC5 7 V07
REC5 10 V06
REC5 21 V11
NAND1 26 U20
FF JK 4 8 U18
FF JK 11 16 U23
FF JK 22 27 U28
REC5 5 V08
REC5 12 V03
REC5 17 V13
REC5 23 V12
NAND1 28 U20
F04 U32-06
F04 U32-07
REV 1 VERIFY. 20.1.03
CHAPTER 02
STANDARD SCM3
PIASTRINA PWB
SHSI 2A
Nr 015531101
cont. su fg. 4 fg. 3

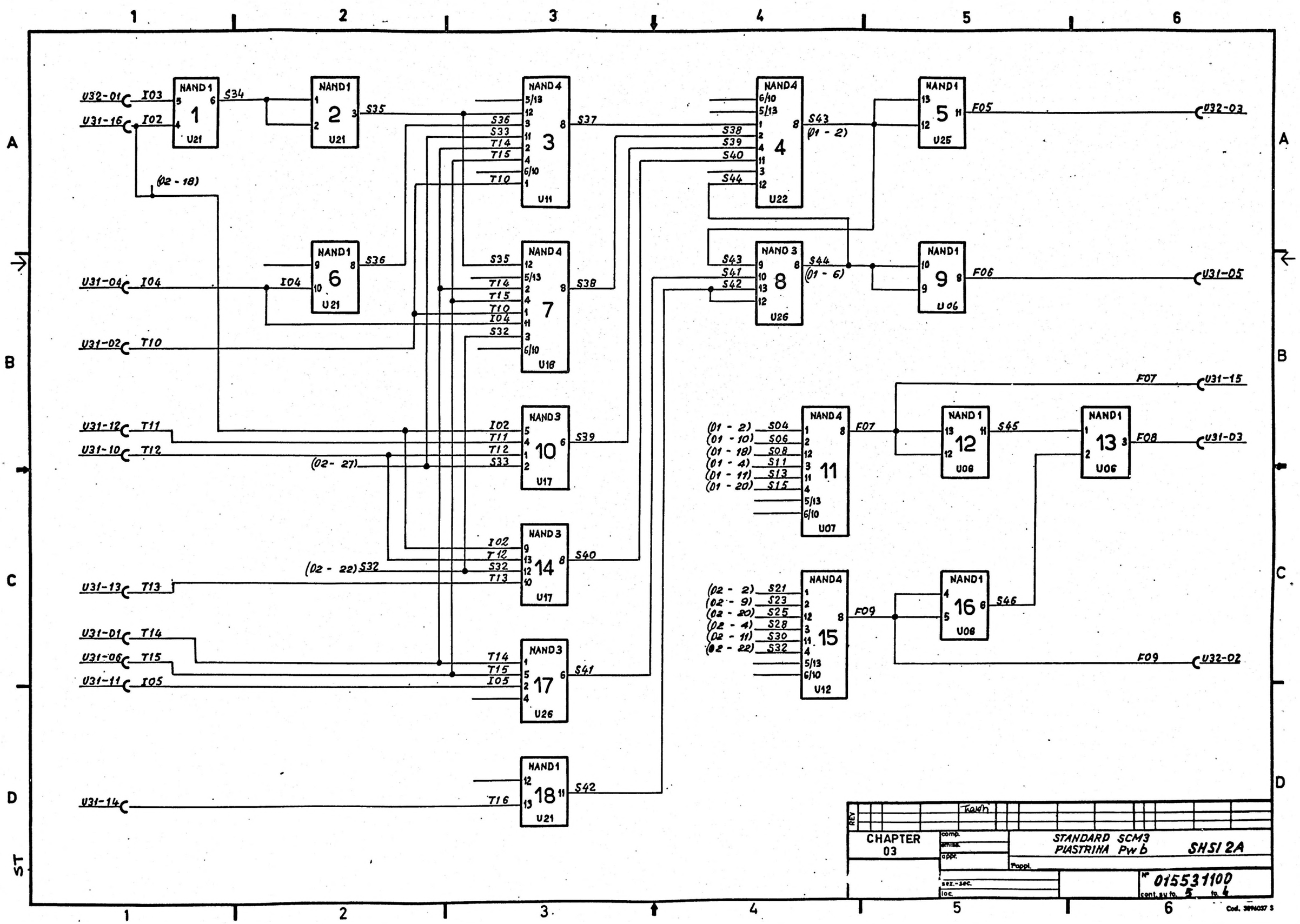
NAND1 1 U21
NAND1 2 U21
NAND1 6 U21
NAND4 3 U11
NAND4 7 U16
NAND3 10 U17
NAND3 14 U17
NAND3 17 U26
NAND1 18 U21
NAND4 4 U22
NAND3 8 U26
NAND1 5 U25
NAND1 9 U06
NAND4 11 U07
NAND1 12 U06
NAND1 13 U06
NAND4 15 U12
NAND1 16 U06
U32-01
U31-16
U31-04
U31-02
U31-12
U31-10
U31-13
U31-01
U31-06
U31-11
U31-14
U32-03
U31-05
U31-15
U31-03
U32-02
(02 - 18)
(02 - 27)
(02 - 22)
(01 - 2)
(01 - 10)
(01 - 18)
(01 - 4)
(01 - 11)
(01 - 20)
(02 - 2)
(02 - 9)
(02 - 20)
(02 - 4)
(02 - 11)
(02 - 22)
(01 - 6)
CHAPTER 03
STANDARD SCM3
PIASTRINA Pw b
SHSI 2A
N° 015531100
cont. su fo. 5 fo. 4
Cod. 3994037 S

FIRMA SIGN	IND. ORIG.	GRUPPO-GROUP 01 02 03 04 05 06	ORD.APPL.	REV.	DATA

COD. ARG. | ATT.UL | ATT.UL | ATT.UL | ATT.UL | ATT.UL | ATT.UL | ATT.UL

COD. 0610162 | SIGLA-NAME

QUANTIT. Kol.80 : 3=Nuova 4=Variat. Modif. 6=12=Utilis. sap.

RIF. ITEM	Nº DIS.-DRAW.No	Nº COD.	DESCR.	01	02	03	04	05	06	UM	TD
1.	01623852.	0852736B	Supporto stampato T.P. 0424.	1.							
2.	05013039.	0834001.T.	Conn. femmina	2.							
3.	05013066.	0839966R	Tett. per piastr.	2.							
4.	05013067.	0839965D	Guida x piastr.	1.							
5.		5013010D.	Rivetto ø 1.2 x 8 Ot. 58 ricotto	4.							
6.		5013011E.	Occhiello 15 x 7. Ot. 58 ricotto	4.							
7.		5883122.G	4N2	6.							
8.		5883144.T.	2N4	3.							
9.		5883155.Y.	1N8	5.							
10.		5883177A.	Master-Slave J-K. Flip flop	12.							
11.		5006485S.	Cond. 3300 p.F. 200V. T10 pelico	12.							
12.		5041050Z.	Cond. 1 µF. 35 VL. tant.	1.							
13.		4924290R.	R. Norm. Stab. 1.B.K.Q.T5.Q25.W.	13.							

TIT. STANDARD_SCM3_Piastrina_Pwb_SHSI 2A

ST

COMP. | APPROV. | Honeywell Honeywell Information Systems Italia | STAND. | TP | FOR. | Nº 01553110 2 | CONT. SU FO. / | FO. 5

Cod 3896C33 2

FIRMA SIGN.	IND. ORIG.	DESCR.	ORD. APPL.	REV.	DATA

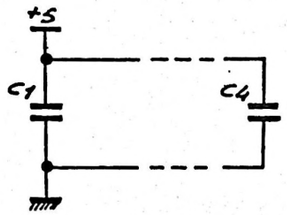

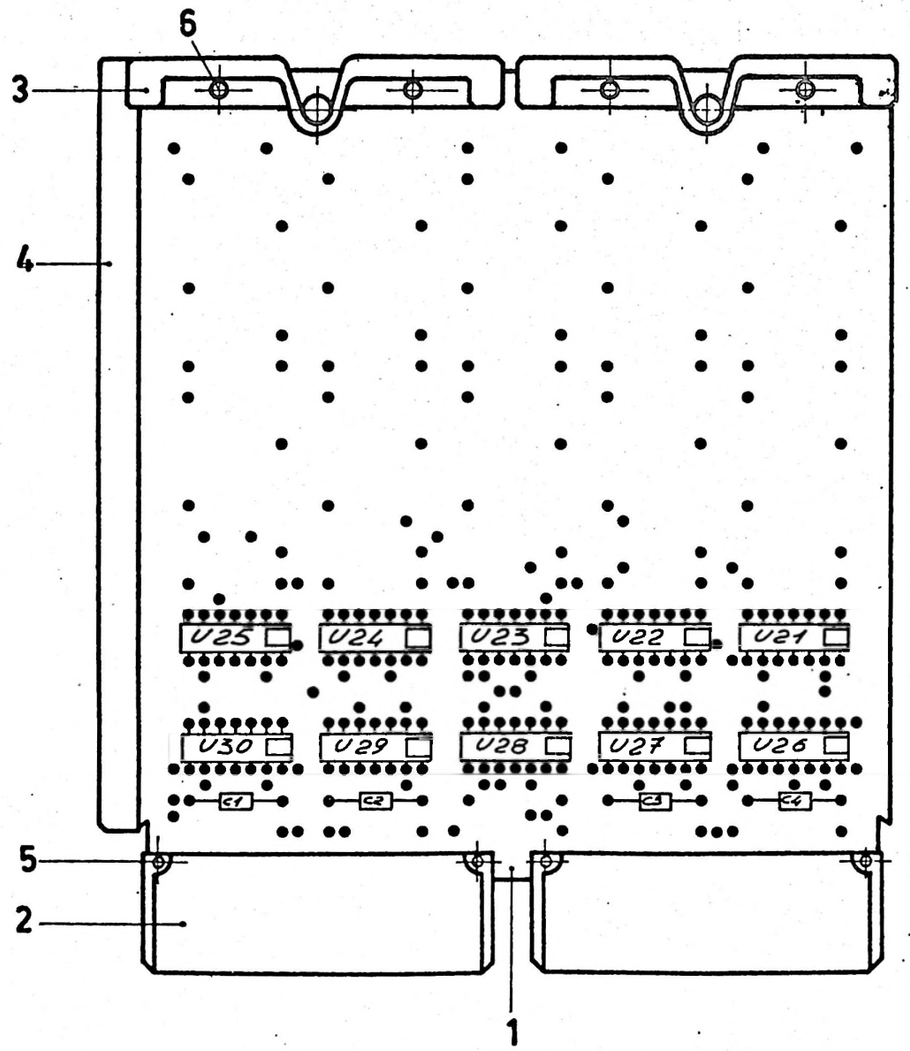

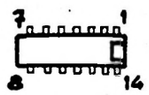

SEMICONDUTTORI SEMICONDUCTORS	
SIMBOLO SYMBOL	RIF.
U21 ÷ U30	7

CONDENSATORI CAPACITORS	
SIMBOLO SYMBOL	RIF.
C1 ÷ C4	8

RESISTORI RESISTORS	
SIMBOLO SYMBOL	RIF.

VARI OTHER COMPONENTS	
SIMBOLO SYMBOL	RIF.

SE NON SPEC. DIVERSAM. UNLESS OTHERWISE SPEC.	U.M.	TOL. GEN.	FORI HOLES	ALBERI SHAFT	ANG.	✓	Scale	
Dis. Morini Trovati	MAT.		DESCR. STANDARD SCM 3 Piastrina Pwb SPIL 2A					
Prod.Cont.	TRATT. TREAT.							
	FIN.		1 appl.					
	STAND.	REF. UL T.P ATT. FORM	N° COD. 0610117 V		N° DIS. DRAW. N° 01553111, ϕ cont. 2 fg. 1		IM	

Mod. 0725

ST

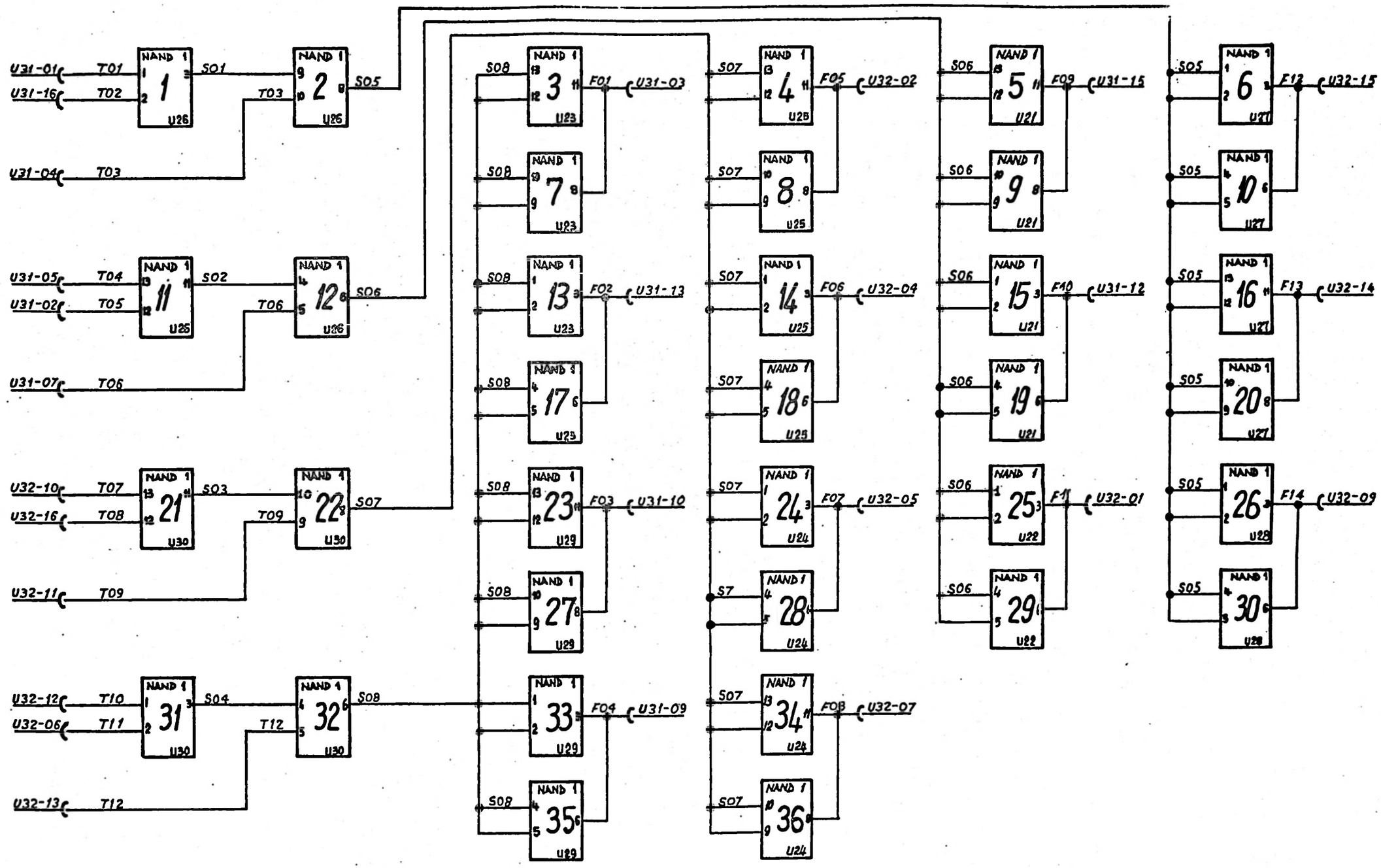

NOTA. I CIRCUITI RAPPRESENTATI, SALVO DIVERSA INDICAZIONE, SONO IN
THE INDICATED CIRCUITS, UNLESS OTHERWISE SPECIFIED, ARE IN

CHAPTER 01	STANDARD SCM3 PIASTRINA Pwb	SPIL 2A
		N° 015531110 cont sub 3 to 2

ST

FIRMA SIGN	IND. ORIG.	GRUPPO-GROUP	ORD.APPL.	REV.	DATA

COD. ARG.	ATT. UL	ATT. UL	ATT. UL	ATT. UL	ATT. UL	ATT. UL	ATT. UL
COD. 06101177V							SIGLA-NAME

QUANTIT. Cod. Bo Bollettino ut. B Variaz. Modif. B.172 Utilizz. Sep.

RIF. ITEM	Nº DIS.-DRAW.No	Nº COD.	DESCR.	01	02	03	04	05	06	UM	TD
1.	01623781	08399451M	Supporto Stampato TP.0A23	1.							
2.	05013059	08540017	Conn. Femmina	2.							
3.	05013066	08399660R	Tett. per piastr.	2.							
4.	05013067	08399455D	Guida x. piastr.	1.							
5.		5613010D	Rivetto ø 1,2 x 8 OT.58 Ricotto	4.							
6.		5613011E	Occhiello 1,5 x 7 OT.58 Ricotto	4.							
7.		58831220	4N2	10.							
8.		50064855	Cond. 3300 pF. 200V. T10 Polies	4.							

TIT. STANDARD_SCM3_Piastrina_Pwb_SPIL_2A

ST

COMP. Ulosini

APPROV.

Honeywell
Honeywell Information Systems Italia

STAND.

TP

FOR.

Nº 01553111 1

CONT SU FO. — FO. 3

Cod 3896333 2

FIRMA SIGN.	IND. ORIG.	DESCR.	ORD. APPL.	REV.	DATA
			DEF681405	0	
			NEDI F.V.	1	23.4.69

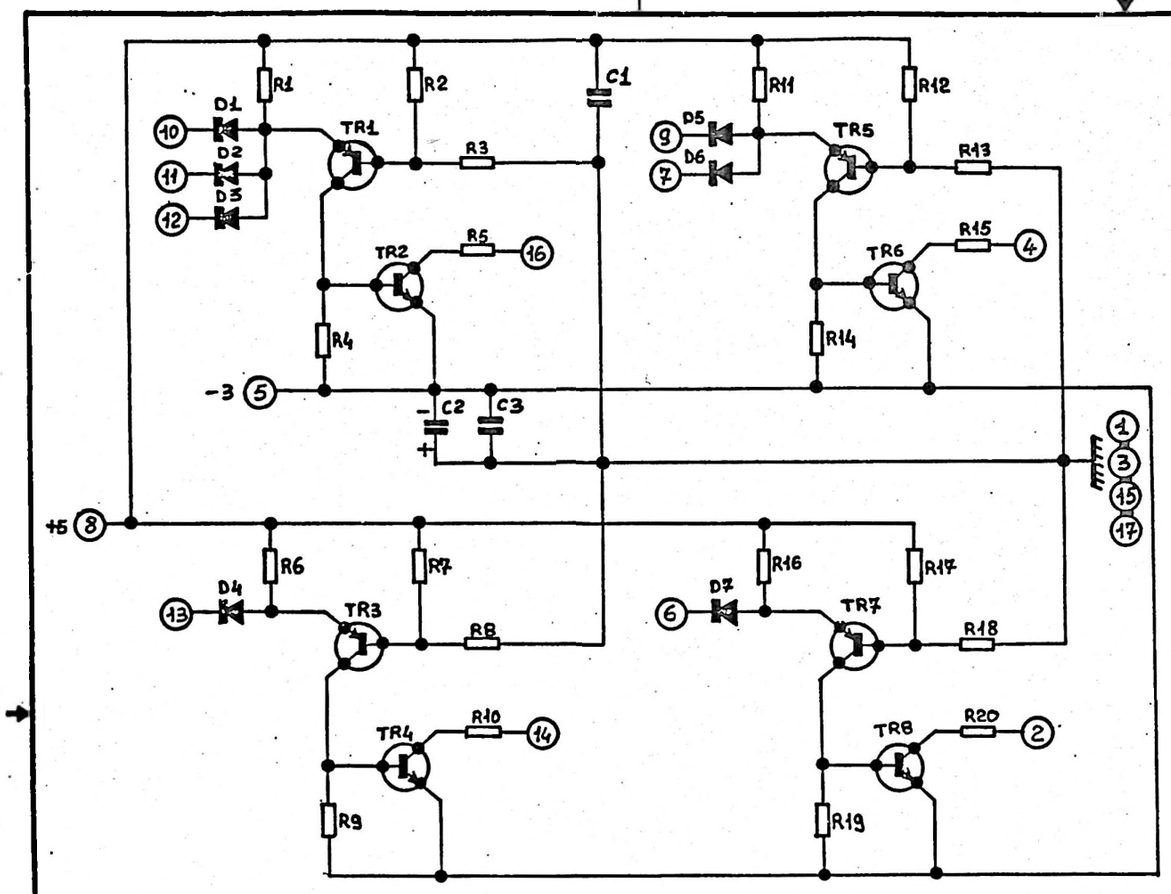

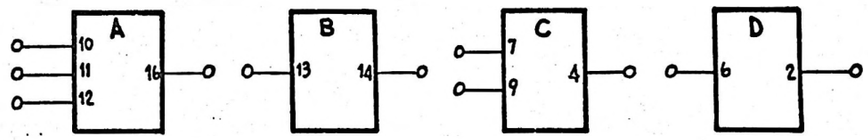

SEMICONDUTTORI SEMICONDUCTORS	
SIMBOLO SYMBOL	RIF.
TR1-TR3	8
TR5-TR7	8
TR2-TR4	9
TR6-TR8	9
D1 ÷ D7	10

CONDENSATORI CAPACITORS	
SIMBOLO SYMBOL	RIF.
C1-C3	12
C2	13

RESISTORI RESISTORS	
SIMBOLO SYMBOL	RIF.
R1-R6-R11-R16	14
R2-R7-R12-R17	15
R3-R8-R13-R18	16
R4-R9-R14-R19	17
R5-R10-R15-R20	18

VARI OTHER COMPONENTS	
SIMBOLO SYMBOL	RIF.
Pt	11

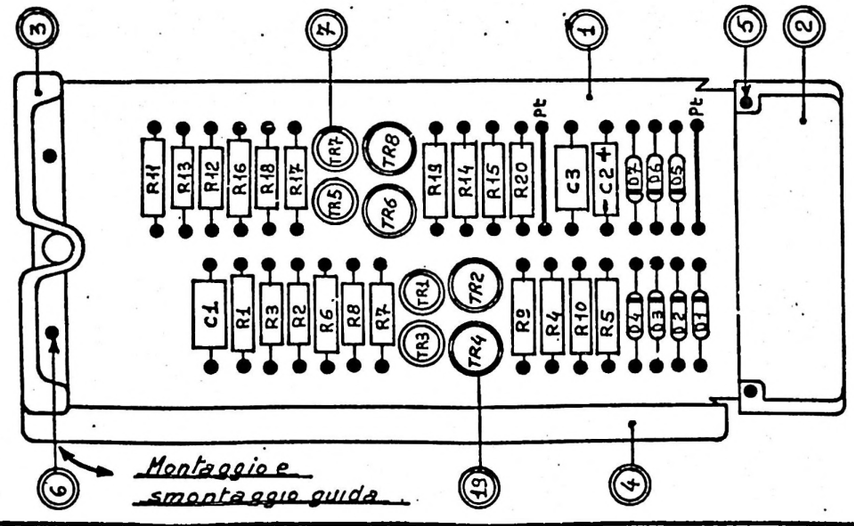

Montaggio e smontaggio guida

NB: Montare il telaio e la guida dopo la saldatura dei componenti sulla piastrina

ST

SE NON SPEC. DIVERSAM. UNLESS OTHERWISE SPEC.	LIM.	TOLL.	GEN.	FORI HOLES	ALBERI SHAFT	ANG.	✓	Scale

Prod.Cont. Dis. Giovanni

MAT.

TRATT. TREAT.

FIN.

DESCR. STANDARD S.C.L.1 Piastrina Pwb TACO

1 appl.

STAND. | REP. | UL | T.P. | ATT. | FORM

N° COD. 0619106 F

N° DIS. DRAW. N° 01543 41,9 1 cont. 2 to 1

IM

FIRMA SIGN	IND. ORIG.	GRUPPO-GROUP 01 02 03 04 05 06	ORD.APPL.	REV.	DATA
			0	DEF.68/1405	
			1	VEDI F.V.	23.4.69

COD. AEG. ATT UL ATT UL ATT UL ATT UL ATT UL ATT UL ATT UL

COD. 0619106F

SIGLA-NAME

QUANTIT. (col. 80 = Nuova el. B = Variaz. quant. 0,12 = Utilizz. sup.)

RIF. TEM.	Nº DIS.-DRAW.No	Nº COD.	DESCR.	01	02	03	04	05	06	UM	TD
1	0.16242960	08329830	SUPPORTO STAMPATO . 2405	1							
2		0.83400.1T	CONNETTORE PENNINA	1							
3	050.12.0660	0.829966P	TETTUCCIO PER RIASTRINE	1							
4	050.13.0671	0.829965U	GUIDA	1							
5		56130100	RIVETTI. Ø1..2x8 DTS8 RICOTTO	2							
6		56130110	BOCCHIELLI. Ø1.5x7 DTS8 RICOTTO	2							
7	050.14.09.00	0.839833P	DISTANZIATORI. PER TRANS. TO18	4							
8		0.0007751	TRANS.. HA399	4							
9		58334000	TRANS.. ZA398/B	4							
10		58236051	DIODI. . 1X8978	7							
11		570.1220W	PONT..FILO NUDO RAME STAGN. Ø0.4	2							
12		50.03395L	COND..0..1μF 63V..20%	2							
13		5027500R	COND..15μF. 20V..20%	1							
14		4.924050I	RES. 1K 1/4W. 5%	4							
15		4.9343271	RES. 2K 1/2W. 2%	4							
16		4.9338051	RES 620Ω 1/2W. 2%	4							
17		4.9238501	RES 680Ω 1/4W 5%	4							
18		4.922530X	RES. 33Ω 1/4W 5%	4							
19	050.14.09.00	0.839831P	DISTANZIATORI. PER TRANS. TO5	4							
/	015740450		Norme di collaudo.	/							

ST

TIT. STADARD S.C.L.1 Piastrina Pwb TACO

COMP. Giovanni		STAND.	TP	FOR.	Nº 01543 4191
APPROV. Grinsa					CONT. SU FO. / FO 2

Ce1 3946233 2

FIRMA SIGN.	IND. ORIG.	DESCR.	ORD. APPL.	REV.	DATA

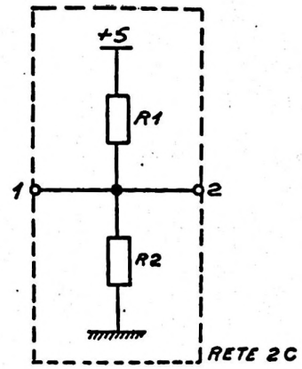

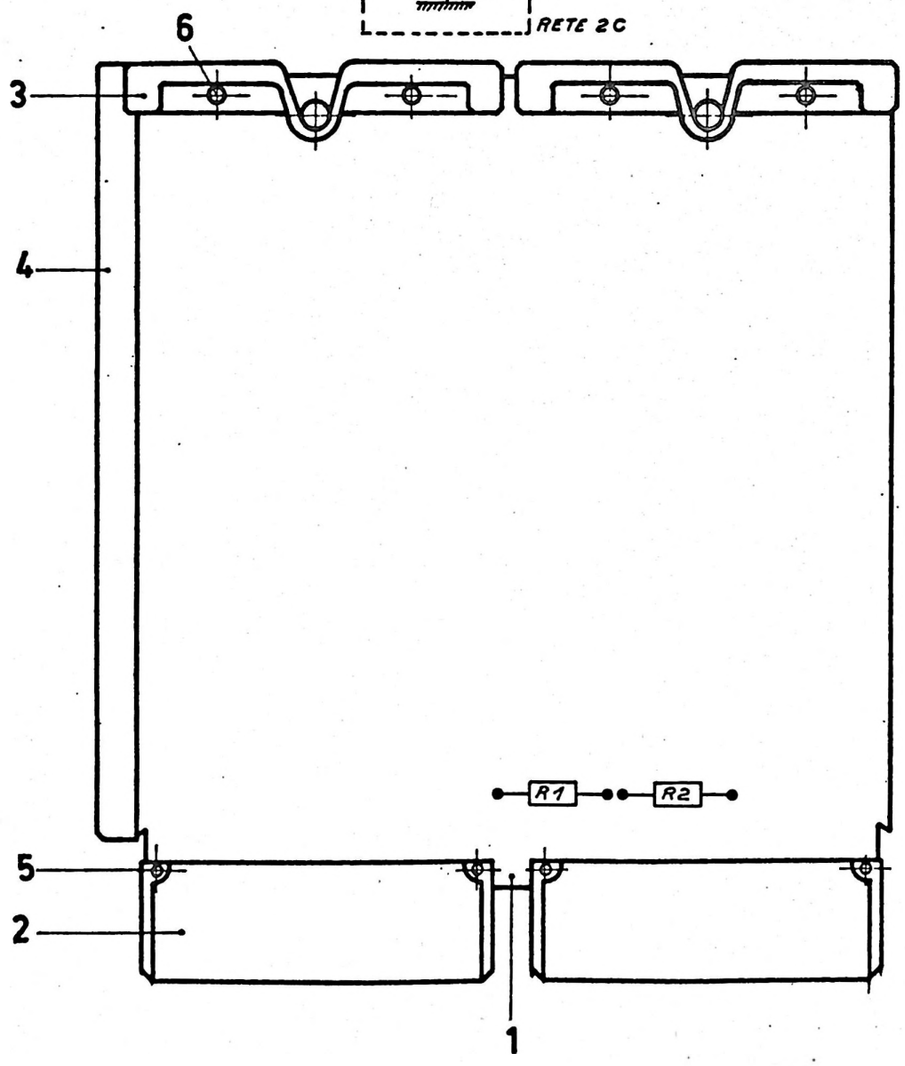

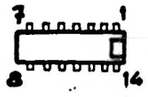

SEMICONDUTTORI SEMICONDUCTORS	
SIMBOLO SYMBOL	RIF.

CONDENSATORI CAPACITORS	
SIMBOLO SYMBOL	RIF.

RESISTORI RESISTORS	
SIMBOLO SYMBOL	RIF.
R1	7
R2	8

VARI OTHER COMPONENTS	
SIMBOLO SYMBOL	RIF.

SE NON SPEC. DIVERSAM. UNLESS OTHERWISE SPEC.	U.M.	TOL. GEN.	FORI HOLES	ALBERI SHAFT	ANG.	✓	Scale
Dis. Mosini Trovati	MAT.				DESCR. STANDARD SCM 3 Piastrina Pwb TAPO 2A		
Prod.Cont.	TRATT. TREAT.				1 appl.		
	FIN.						
	STAND.	REF.	U.L.	T.P.	ATT.	FORM	

N° COD.	N° DIS. DRAW. N°	I.M.
0610118 J	01553112 cont. 3 fo. 7	b

Mod. 0725

ST

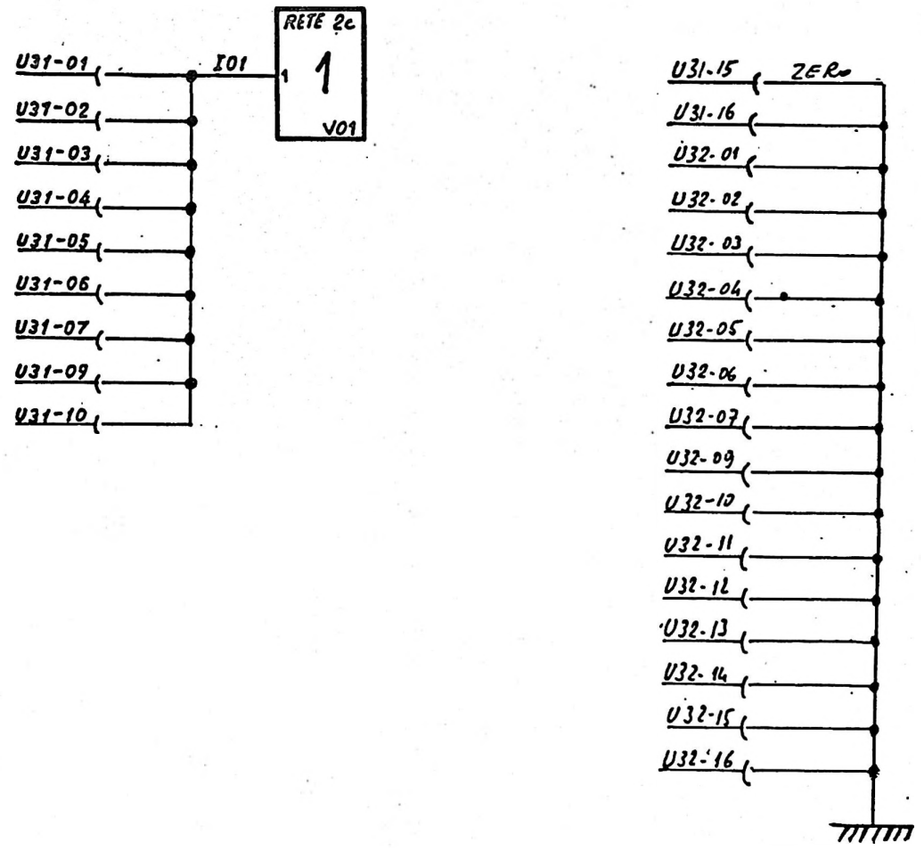

REV			
CHAPTER 01	comp. / emiss. / aptr.	STANDARD SCM3 PIASTRINA Pwb	TAPD2A
	sez.-sec. / loc.	Foppl.	Nº 015531120 cont. su fg. 3 fg. 2

Cod. 3896037 3

FIRMA SIGN	IND. ORIG.	GRUPPO-GROUP 01 02 03 04 05 06	ORD.APPL.	REV.	DATA

COD. ARG.	ATT. UL	ATT. UL	ATT. UL	ATT. UL	ATT. UL	ATT. UL	ATT. UL
COD.							SIGLA-NAME

QUANTIT. Kd.BO. Bobina vt. Bobinaz. Quant. Bobz. Utilis. sup.

HIF ITEM	Nº DIS.-DRAW.No	Nº COD.	DESCR.	01	02	03	04	05	06	UM	TD
1.	01626811..	0B52987.H	Supporto stampato. TP 0546..	1.							
2.	05013039..	0B3400 1.T.	Coda femmina.....	2.							
3.	05013066..	0B39966R	Tell. per piastr.....	4.							
4.	05013067..	0B39965D	Guida x piastr.....	1.							
5.	.....	5613010.D	Rivetto d.1.2x8 OT.58 ricotto...	4.							
6.	.....	5613011.E.	Occhiello 15x7.. OT.58 ricotto....	4.							
7.	.....	4924050.J.	R. Norm. stab. 1K-Ω T5. 0.25 W..	1.							
8.	.....	4924370.M	R. Norm. stab. 2.2K-Ω T5. 0.25 W.	1.							

ST

TIT. STANDARD SCM3 Piastrina Pwb TAPO 2A

COMP.	Honeywell	STAND.	TP	FOR.	Nº 01553112 1
APPROV.	Honeywell Information Systems Italia				CONT. SU FO. — FO. 3

Cod. 3896033 Z

78B103446

REVISIONI					
REV	ORD. APPL.	DATA			FIRMA
		A	M	G	

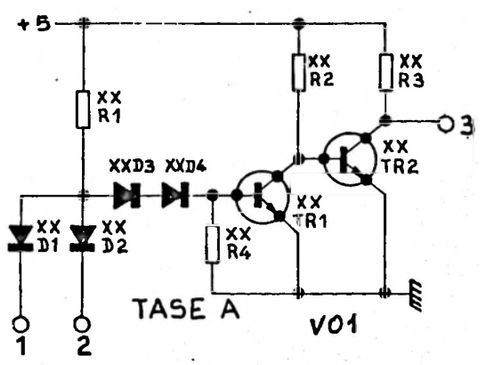

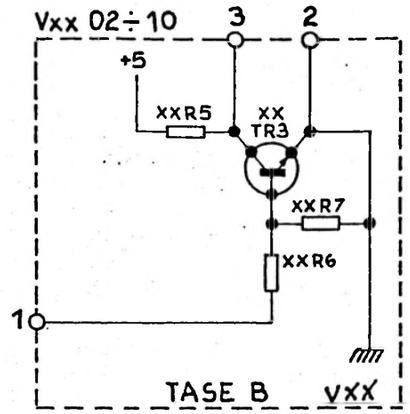

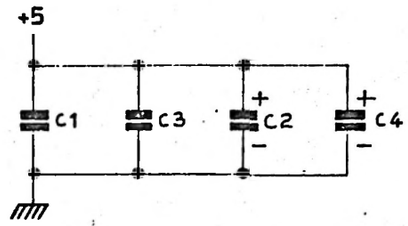

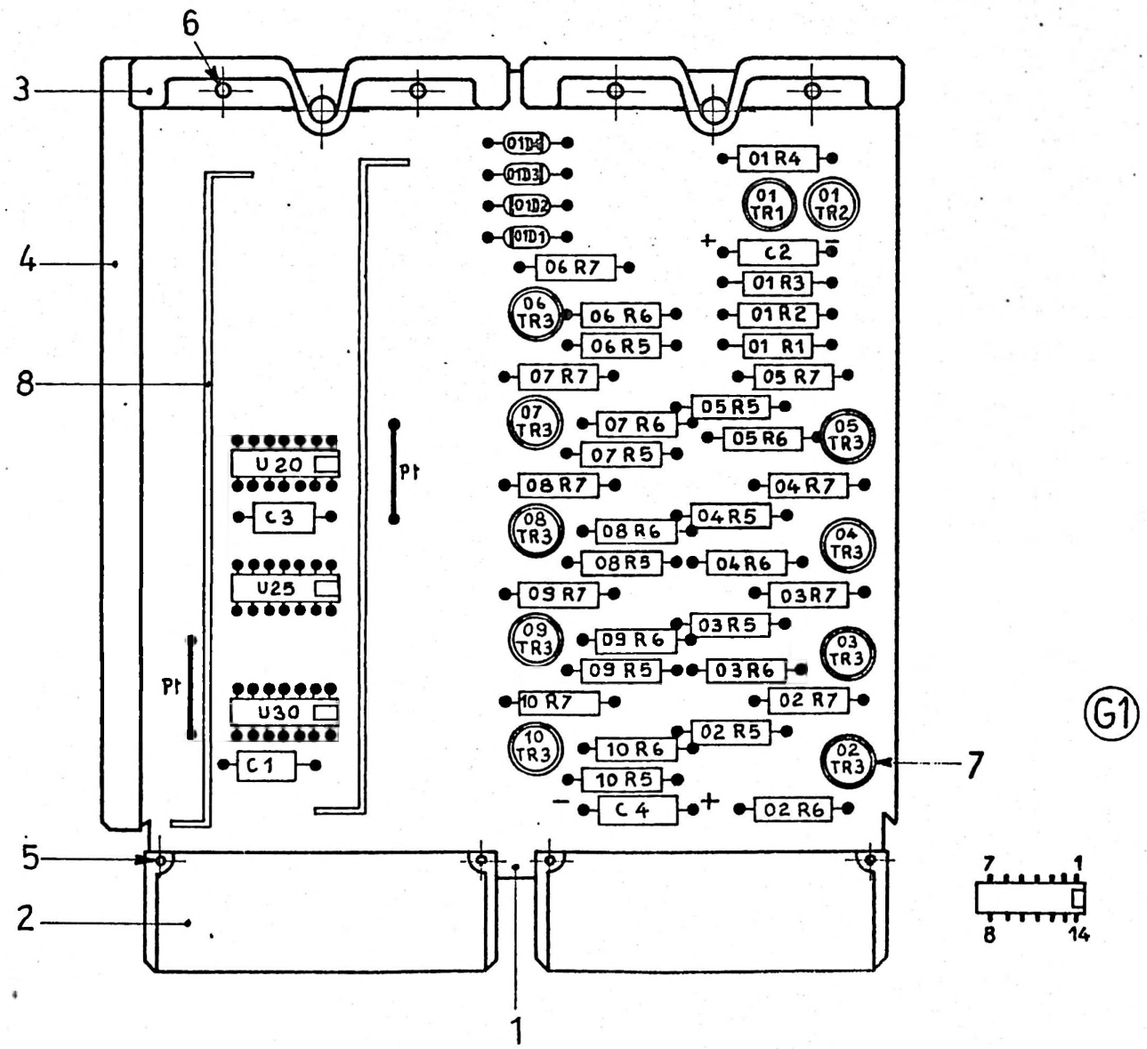

G1

SEMICONDUTTORI SEMICONDUCTORS	
SIMBOLO SYMBOL	RIF.
TR1 ÷ TR3	9
D1 - D2	10
D3 - D4	11

CONDENSATORI CAPACITORS	
SIMBOLO SYMBOL	RIF.
C2 - C4	12
C1 - C3	13

RESISTORI RESISTORS	
SIMBOLO SYMBOL	RIF.
R1	14
R2 - R4	15
R3	16
R5	17
R6	18
R7	19

VARI OTHER COMPONETS	
SIMBOLO SYMBOL	RIF.
U 20	20
U 25	21
U 30	22
Pt	23

FOR DOCUMENT STATUS SEE REVISION STATUS SHEET

PER IL LIVELLO DI MODIFICA VEDI FOGLIO REVISIONE

SALVO INDICAZIONE CONTRARIA

DIMENSIONI: MILLIMETRI / INCH

TOLLERANZE DIMENS. E DI FORMA VEDI:

PROIEZIONE

SCALA 1:1

COD.

MAT.

TT.

FIN.

DISEGNATO 70-SET-28 Mardi

APPROVATO

DISTR.

DESCRIZIONE
PIASTRINA TASE 2B

DISEGNO 78B103446

PAG 1/2

REV A

COD. 0610224L

S.T.

Cod. 3896104Q

68 10 30

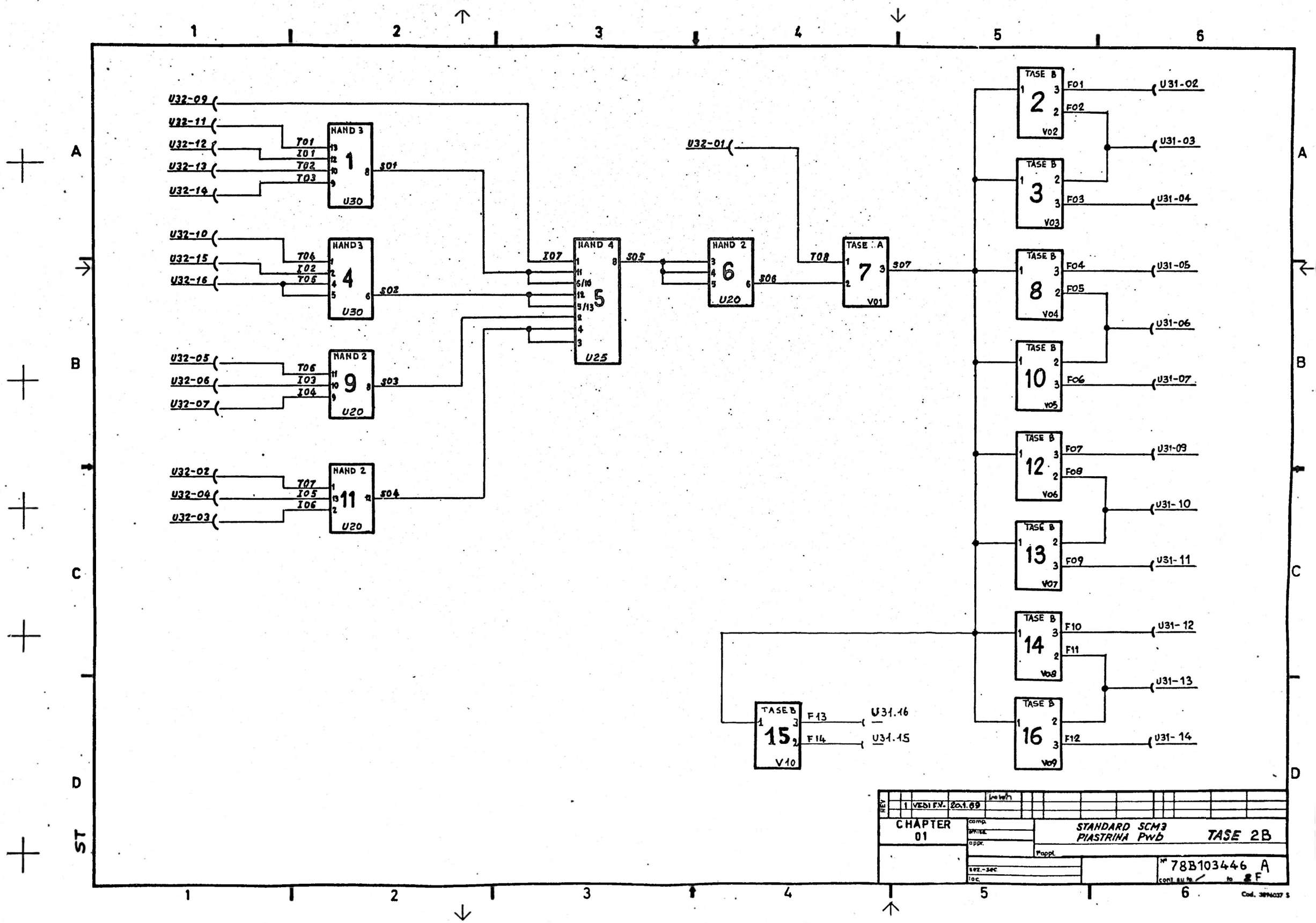
U32-09
U32-11
U32-12
U32-13
U32-14
NAND 3
1
U30
T01
I01
T02
T03
S01
U32-10
U32-15
U32-16
NAND 3
4
U30
T04
I02
T06
S02
U32-05
U32-06
U32-07
NAND 2
9
U20
T06
I03
I04
S03
U32-02
U32-04
U32-03
NAND 2
11
U20
T07
I05
I06
S04
I07
NAND 4
5
U25
S05
NAND 2
6
U20
S06
U32-01
T08
TASE A
7
V01
S07
TASE B
2
V02
F01
F02
U31-02
U31-03
TASE B
3
V03
F03
U31-04
TASE B
8
V04
F04
F05
U31-05
U31-06
TASE B
10
V05
F06
U31-07
TASE B
12
V06
F07
F08
U31-09
U31-10
TASE B
13
V07
F09
U31-11
TASE B
14
V08
F10
F11
U31-12
U31-13
TASE B
16
V09
F12
U31-14
TASE B
15
V10
F13
F14
U31.16
U31.15
REV
1 VEDI F.V. 20.1.89
CHAPTER 01
STANDARD SCM3
PIASTRINA Pwb
TASE 2B
Nº 78B103446 A

G1	06102224 L	G5	
G2		G6	
G3		G7	
G4		G8	

PL 78B103446 PAG. 1/2 REV.

*	POS. NO	CD	NUMERO DI IDENTIFICAZIONE	DESCRIZIONE DELLA PARTE		G1	G2	G3	G4	G5	G6	G7	G8	UM
	1	0	78A103447	SUPP. STAMP 0524	0833874N	1								EA
	2	0	00012001	CONNETTORE FEM.	0834001T	2								EA
	3	0	050130660	TETTUCCIO	0839966R	2								EA
	4	0	050130670	GUIDA	0839965D	1								EA
	5	1	5613010 D	RIVETTI ø 1,2 x 8	5613010D	4								EA
	6	1	5613011 E	OCCHIELLI ø 1,5 x 7	5613011E	4								EA
	7	0	05013071	DIST. TRANS. TO18	0839833P	11								EA
	8	0	01833185	BANDELLA DI ALIM.	0837699H	2								EA
	9	1	5835860A	TRANS. 1W 8907	5835860A	11								EA
	10	1	0000797 Z	DIODI 1X 8998/A	0000797Z	2								EA
	11	1	0000798 N	DIODI 1X 8998/B	0000798N	2								EA
	12	1	5037500 R	COND. 15µF 20% 20V	5037500R	2								EA
	13	1	5006485 S	COND. 3300pF 10% 200V	5006485S	2								EA
	14	1	4934167 P	RES. 1,3K T2 0,5W	4934167P	1								EA
	15	1	4924130 H	RES. 1,2K T5 0,25W	4924130H	2								EA
	16	1	4933127 W	RES. 120Ω T2 0,25W	4933127W	1								EA

S.T.

CD - CODICE DI DISEGNO
- 0 - DISEGNO ISG
- 1 - PARTE ACQUISTATA A CATALOGO
- 2 - RICHIAMO DI PIU' ALTERNATIVE
- 3 - PARTE A CATALOGO DA MODIFICARE
- 4 - PARTE ISG DA MODIFICARE
- 5 - PARTE DA SELEZIONARE

UM - UNITA' DI MISURA
- EA - NUMERO
- CM - CENTIMETRO
- IN - INCH
- G - GRAMMO

* ULTIME POSIZIONI MODIFICATE

DESCRIZIONE PIASTRINA TASE 2B

PL 78B103446 PAG. 1/2 REV. A

PL 78B103446 PAG. 2F REV.

*	POS. NO.	CD	NUMERO DI IDENTIFICAZIONE	DESCRIZIONE DELLA PARTE		G1	G2	G3	G4	G5	G6	G7	G8	UM
	17	1	4924370 H	RES. 2,2K T5 0,25W	4924370H	9								EA
	18	1	4923850 M	RES. 680Ω T5 0,25W	4923850M	9								EA
	19	1	4924050 J	RES. 1K T5 0,25W	4924050J	9								EA
	20	1	5883133 E	3N3	5883133E	1								EA
	21	1	5883155Y	1N8	5883155Y	1								EA
	22	1	5883144 T	2N4	5883144T	1								EA
	23	1	5701220 W	FILO RAME STAGN. ø0,8	5701220W	6								CM
	24	0	78A103772	NORME DI COLLAUDO		X								

S.T.

CD - CODICE DI DISEGNO
- 0 - DISEGNO ISG
- 1 - PARTE ACQUISTATA A CATALOGO
- 2 - RICHIAMO DI PIU' ALTERNATIVE
- 3 - PARTE A CATALOGO DA MODIFICARE
- 4 - PARTE ISG DA MODIFICARE
- 5 - PARTE DA SELEZIONARE

UM - UNITA' DI MISURA
- EA - NUMERO
- CM - CENTIMETRO
- IN - INCH
- G - GRAMMO

* ULTIME POSIZIONI MODIFICATE

DESCRIZIONE PIASTRINA TASE 2B

PL 78B103446 PAG. 2F REV. A

FIRMA SIGN.	IND. ORIG.	DESCR.	ORD. APPL.	REV.	DATA
			DEF. 681437	0	—
			VEDI F.V.	1	23.4.69

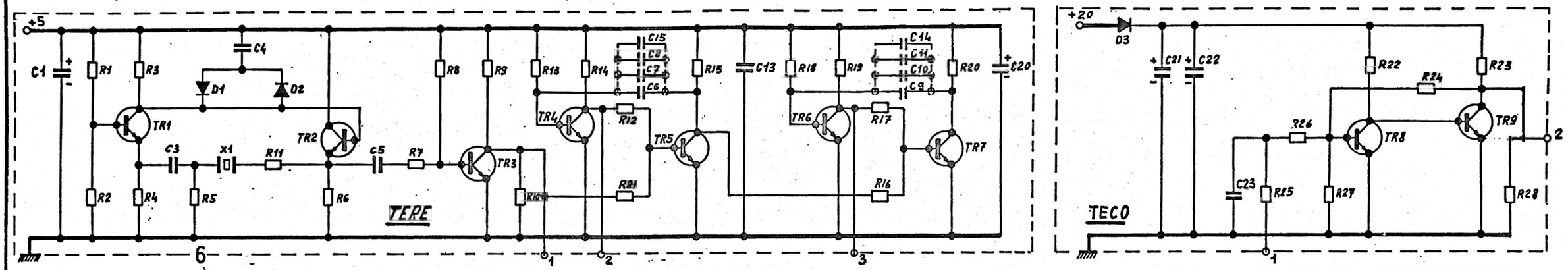

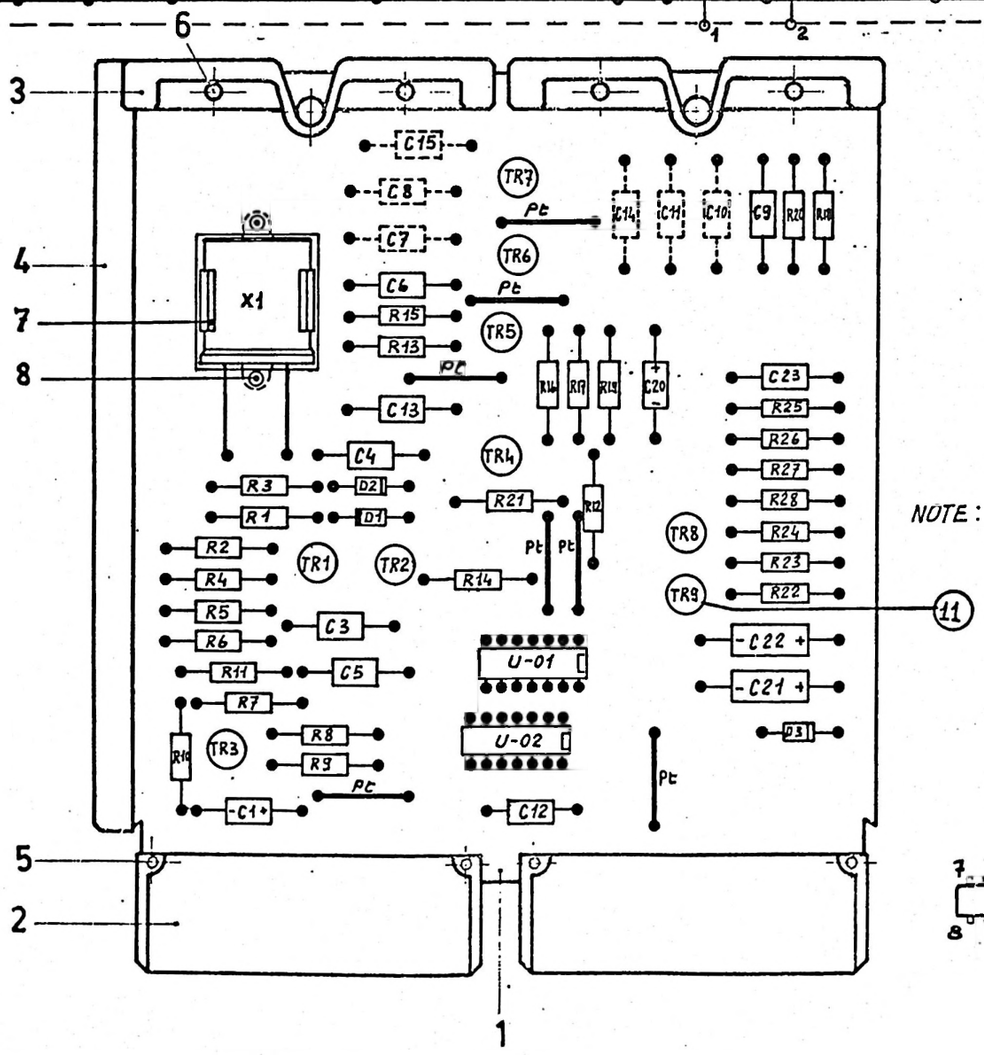

SEMICONDUTTORI SEMICONDUCTORS	
SIMBOLO SYMBOL	RIF.
X1	43
D1-D2-D3	44
TR1 ÷ TR9	45
U01-U02	10

CONDENSATORI CAPACITORS	
SIMBOLO SYMBOL	RIF.
C1-C20	39
C3-C4-C5-C13	40
C9-C23	42
C12	41
C21-C22	46
C6	47

RESISTORI RESISTORS	
SIMBOLO SYMBOL	RIF.
R1	13
R2	14
R3-R18	15
R4	16
R5	17
R6	18
R7	19
R8	20
R9	21
R10-R17	22
R11	23
R12	24
R13	25
R14-R19-R28	26
R15-	27
R16	28
R20	32
R21	33
R22	34
R24	36
R25	37
R26	38
R27	35
R23	31

VARI OTHER COMPONENTS	
SIMBOLO SYMBOL	RIF.
Pt	9

NOTE: PER IL MONTAGGIO DI C7-C8-C10-C11 C14-C15 VEDERE NORME DI COLLAUDO N°

SE NON SPEC. DIVERSAM. UNLESS OTHERWISE SPEC.	U.M.	TOL.	GEN.	FORI HOLES	ALBERI SHAFT	ANG.	✓	Scale

Prod. Cont. Dis. — OPINA

MAT.
TRATT. TREAT.
FIN.

DESCR. STANDARD SCM 3
Piastrina Pwb
TERE 2A
1 appl.

STAND.	REP.	U.L.	T.P.	ATT.	FORM	N° COD.	N° DIS. DRAW. N°	I.M.
						0610088 G	01553082 cont. 2 fo. 1	1

Mod. 0725

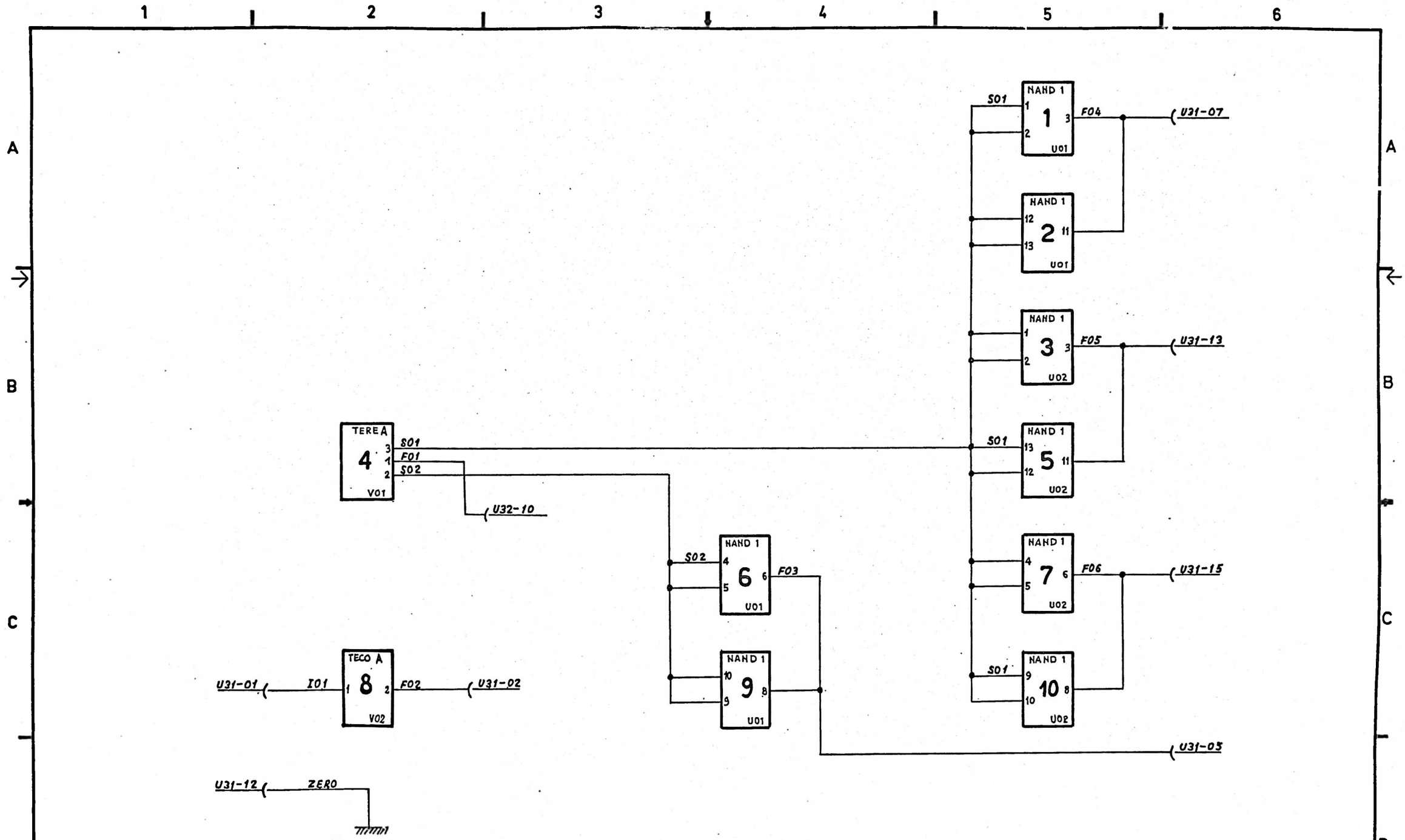

NOTA: ZERO INDICA UN COLLEGAMENTO A MASSA

ZERO DESIGNATES A GROUNDED TERMINAL

REV			
	0	[illegible]	
	1	[illegible] F.V. 23.4.69	

CHAPTER 01

comp.
emiss.
appr.

STANDARD SCM3.
PIASTRINA Pwb

TERE 2A

Pappl.

sez.-sec.
loc.

Nº 015530821

cont su fo 3 to 2

Cod. 3896037 3

FIRMA SIGN	IND. ORIG.	GRUPPO-GROUP 01 02 03 04 05 06	ORD.APPL.	REV.	DATA

COD. ARG.	ATT. UL	ATT. UL	ATT. UL	ATT. UL	ATT. UL	ATT. UL
COD. 06100886						SIGLA-NAME

QUANTIT. Kal.Bo · Bo=Nuova ut. Bo=Variaz. Quant. Bo.12=Utilizz. Sop

RIF. ITEM	Nº DIS.-DRAW.No	Nº COD.	DESCR.	01	02	03	04	05	06	UM	TD
1	01624828	0832116V	Supporto stampato TP 0542	1							
2	05013039	0834001T	Conn. femmina	2							
3	05013046	0838966R	Tett. per piastrina	2							
4	05013067	0839965D	Guida per piastrina	1							
5		5613010D	Rivetto Ø1,2 x 8 QT 58 ricotto	4							
6		5613011E	Occhiello Ø1,5 x 7 QT 58 ricotto	4							
7		0837619Z	Supporto per quarzo	1							
8		0000647J	Rivetti	2							
9		5701220W	Filo rame nudo stag. Ø 0,8	7							
10		5883122G	4N2	2							
11	05014090	0839833P	Distanziatore x trans. TO 18	9							
12											
13		4933846T	R. alta stab. 680 Ω T2 0,5W	1							
14		4933766H	R. alta stab. 560 Ω T2 0,5W	1							
15		4934367K	R. alta stab. 2,2 KΩ T2 0,5W	2							
16		4934446X	R. alta stab. 2,7 KΩ T2 0,5W	1							
17		4933046B	R. alta stab. 100 Ω T2 0,5W	1							
18		4933446H	R. alta stab. 270 Ω T2 0,5W	1							
19		4933287E	R. alta stab. 180 Ω T2 0,5W	1							
20		4934483E	R. alta stab. 3 KΩ T2 0,5W	1							
21		4923370L	R. norm stab. 220 Ω T5 0,25W	1							
22		4924290R	R. norm. stab. 1,8 KΩ T5 0,25W	2							
23		4923050V	R. norm. stab. 100 Ω T5 0,25W	1							
24		4924050J	R. norm. stab. 1 KΩ T5 0,25W	1							
25		4934527J	R. alta. stab. 3,3 KΩ T2 0,5W	1							
26		4923850M	R. norm. stab. 680 Ω T5 0,25W	3							
27		4933127W	R. alta stab. 120 Ω T2 0,5W	1							
28		4934327D	R. alta stab. 2 KΩ T2 0,5W	1							
29											
30											
31		4924370H	R. norm stab. 2,2 KΩ T5 0,25W	1							
32		4923450U	R. norm. stab. 270 Ω T5 0,25W	1							
33		4923930M	R. norm. stab. 820 Ω T5 0,25W	1							
34		4925610M	R. norm. stab. 39 KΩ T5 0,25W	1							
35		4924850H	R. norm. stab. 6,8 KΩ T5 0,25W	1							
36		4925770M	R. norm. stab. 56 KΩ T5 0,25W	1							
37		4925210D	R. norm. stab. 15 KΩ T5 0,25W	1							
38		4924770R	R. norm. stab. 5,6 KΩ T5 0,25W	1							

TIT. STANDARD SCM3 Piastrina Pwb TERE 2A

ST

COMP.	Honeywell	STAND.	TP	FOR.	Nº 01553 082 2
APPROV.	Honeywell Information Systems Italia				CONT. SU FO. 4 FO. 3

Cod 389a033 7

FIRMA SIGN	IND. ORIG.	GRUPPO-GROUP 01 02 03 04 05 06	ORD.APPL.	REV.	DATA

COD. ARG.	ATT/UL	ATT/UL	ATT/UL	ATT/UL	ATT/UL	ATT/UL	ATT/UL
COD. 0610088G							SIGLA-NAME

QUANTIT. (al.80 : 3=Nuova ut. 8=Variaz. quant. 6÷12=Utiliz. sop.)

RIF. ITEM.	Nº DIS.-DRAW.No	Nº COD.	DESCR.	01	02	03	04	05	06	UM	TD
39		5037500 R	Cond. 15 µF 20V C150 D T20	2							
40		5003395 L	Cond. 0,1 µF 63VL T20 HTRU 4	4							
41		5006485 S	Cond. 3300 pF T10 200 V	1							
42		5021570 S	Cond. 150 pF 420.1 500V T5	2							
43		5210340 C	Quarzo 2,5 MHz	1							
44		5823605 B	Diodo silicio TX 9978	3							
45		5835840 A	Trans. TW 8907	9							
46		5037730 C	Cond. 47 µF 20V C150 D T20	2							
47		5021660 T	Cond. 220 pF 420.1 500V T5	1							
—	015749510		Norme di collaudo	—							

TIT. STANDARD SCM3 Piastrina Pwb TERE 2A

ST

COMP.		STAND.	TP	FOR.	Nº 01553082o
APPRÓV.					CONT. SU FO. — FO. 4

Cod. 3896033 Z

FIRMA SIGN.	IND. ORIG.	DESCR.	ORD. APPL.	REV.	DATA

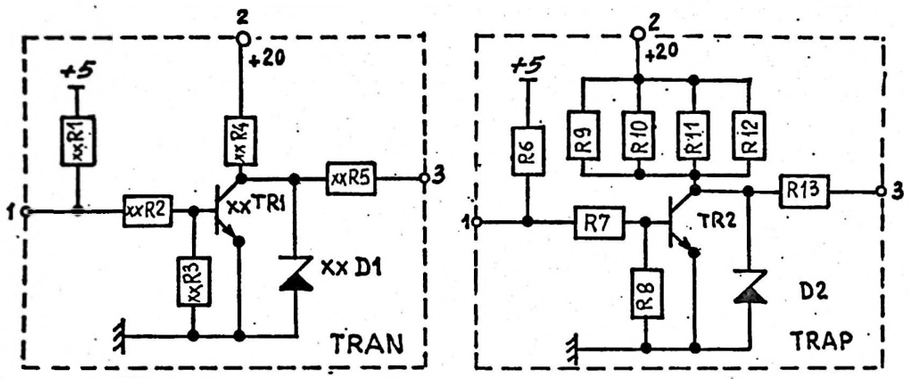

XX = 01÷09

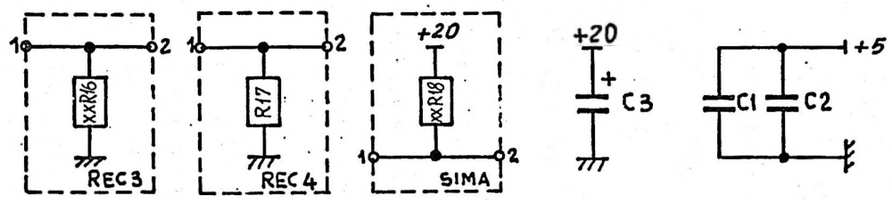

XX = 01÷04 XX = 01-02

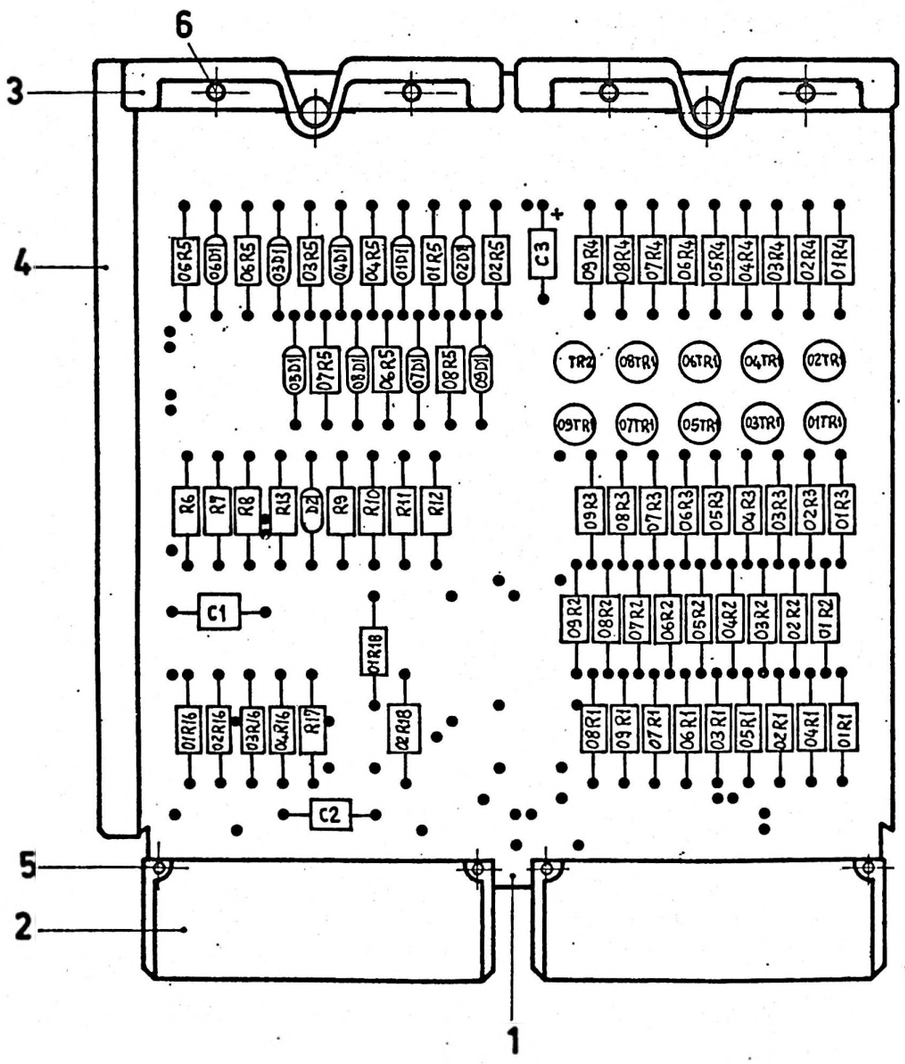

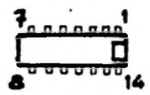

SEMICONDUTTORI SEMICONDUCTORS	
SIMBOLO SYMBOL	RIF.
TR1-TR2	14
D1-D2	15

CONDENSATORI CAPACITORS	
SIMBOLO SYMBOL	RIF.
C1-C2	7
C3	8

RESISTORI RESISTORS	
SIMBOLO SYMBOL	RIF.
R1	9
R2-R7-R8	10
R3	11
R4-R9-R10	12
R5-R13	13
R11-R12-R18	12
R6-	16
R16-	17
R17	18

VARI OTHER COMPONENTS	
SIMBOLO SYMBOL	RIF.

SE NON SPEC. DIVERSAM. UNLESS OTHERWISE SPEC.	U.M.	TOLL. GEN.	FORI HOLES	ALBERI SHAFT	ANG.	✓	Scale	
Dis.	MAT.		DESCR. STANDARD SCM 3 Piastrina Pwb TRAN 2A					
Prod.Cont.	TRATT. TREAT.							
	FIN.		1 appl.					
	STAND.	REP. UL T.P. ATT. FORM	N° COD. 0610119 N	N° DIS. DRAW. N° 01553113 cont. 2 1a			I M b	

Mod. 0725

ST

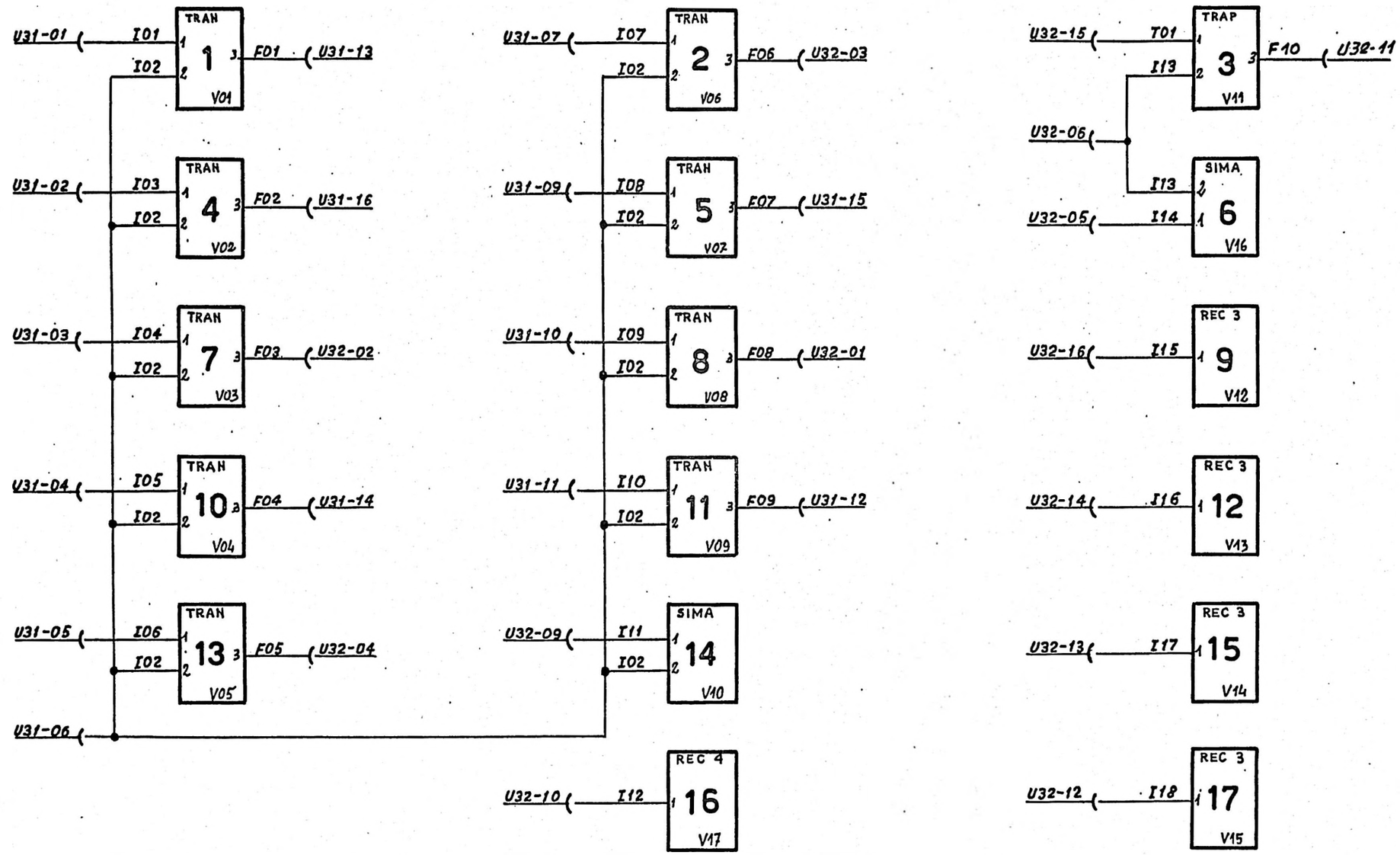

REV																		

CHAPTER 01

comp.
appr.
Pappl.
sez.-sec.
loc.

STANDARD SCM3
PIASTRINA Pwb

TRAN 2A

Nº 015531130

cont. su to 3 to 2

Cod. 3896037 3

FIRMA SIGN	IND. ORIG.	GRUPPO-GROUP 01 02 03 04 05 06	ORD. APPL.	REV.	DATA

COD. ARG. | ATT. UL | ATT. UL | ATT. UL | ATT. UL | ATT. UL | ATT. UL | ATT. UL

COD. 06101159N — SIGLA-NAME

QUANTIT. Kol. Bo Sztuka Ut. Ilość Quant. Ed. Utilis. Agg.

RIF. ITEM	Nº DIS.-DRAW. No	Nº COD.	DESCR.	01	02	03	04	05	06	UM	TD
1	01623729	08326680	Supporto stampato T.P. 0428	1							
2	05013039	0834001T	Conn. femmina	2							
3	05013066	0839966R	Tett. per piastr.	2							
4	05013067	0839965D	Guida x piastr.	1							
5		5613010D	Rivetto ϕ 1.2 x 8 Ot. 58 ricotto	4							
6		5613011E	Occhiello 4.5 x 7 Ot. 58 ricotto	4							
7		50066853	Cond. 2300 p.f. 200V. T10 poliest.	2							
8		5061050Z	Cond. 1μF 35 Vl. tant.	1							
9		4933846T	R. Alta stab. 680 Ω T2 0.5 W.	9							
10		4934125B	R. Alta stab. 12 K T2 0.5 W.	11							
11		4933967T	R. Alta stab. 910 Ω T2 0.5 W.	3							
12		4934367K	R. Alta stab. 2.2 KΩ T2 0.5 W.	15							
13		4932766E	R. Alta stab. 56 Ω T2 0.5 W.	10							
14		5835860A	TR. 1 W 890 Z	10							
15		5826823T	Diodo Zener 2.1 S 2068	10							
16		4933607J	R. Alta stab. 390 Ω T2 0.5 W.	1							
17		4924219H	R. Norm. stab. 1.5 KΩ T5 0.25 W.	4							
18		4934086G	R. Alta stab. 1.1 KΩ T2 0.5 W.	1							

TIT. STANDARD SCM3 Piastrina Pwb TRAN 2A

ST

COMP. APPROV.

Honeywell
Honeywell Information Systems Italia

STAND. | TP | FOR. | Nº 01553113 1

CONT. SU FO. — FO. 3

Cod. 3896033 Z

FIRMA SIGN.	IND. ORIG.	DESCR.	DPD APPL.	REV.	DATA

XX = 01 ÷ 09

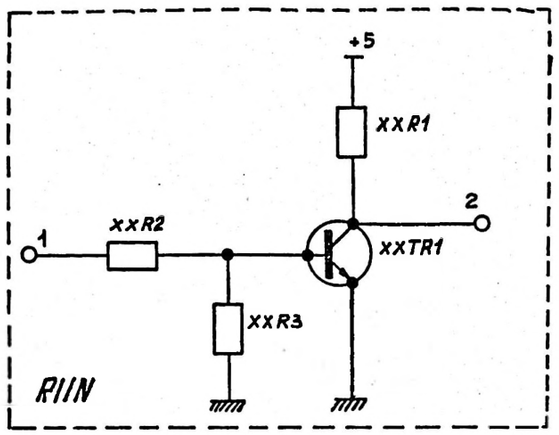

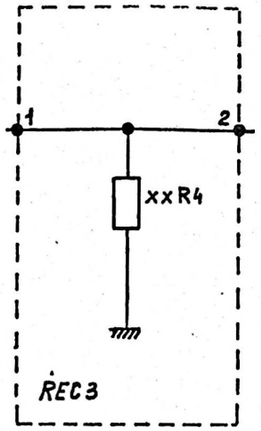

XX = 01 ÷ 03

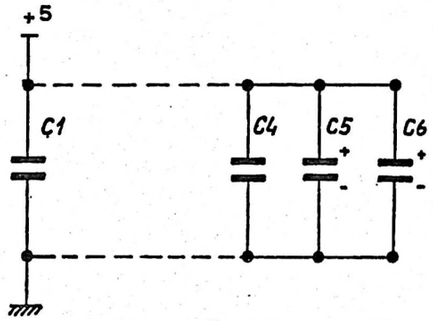

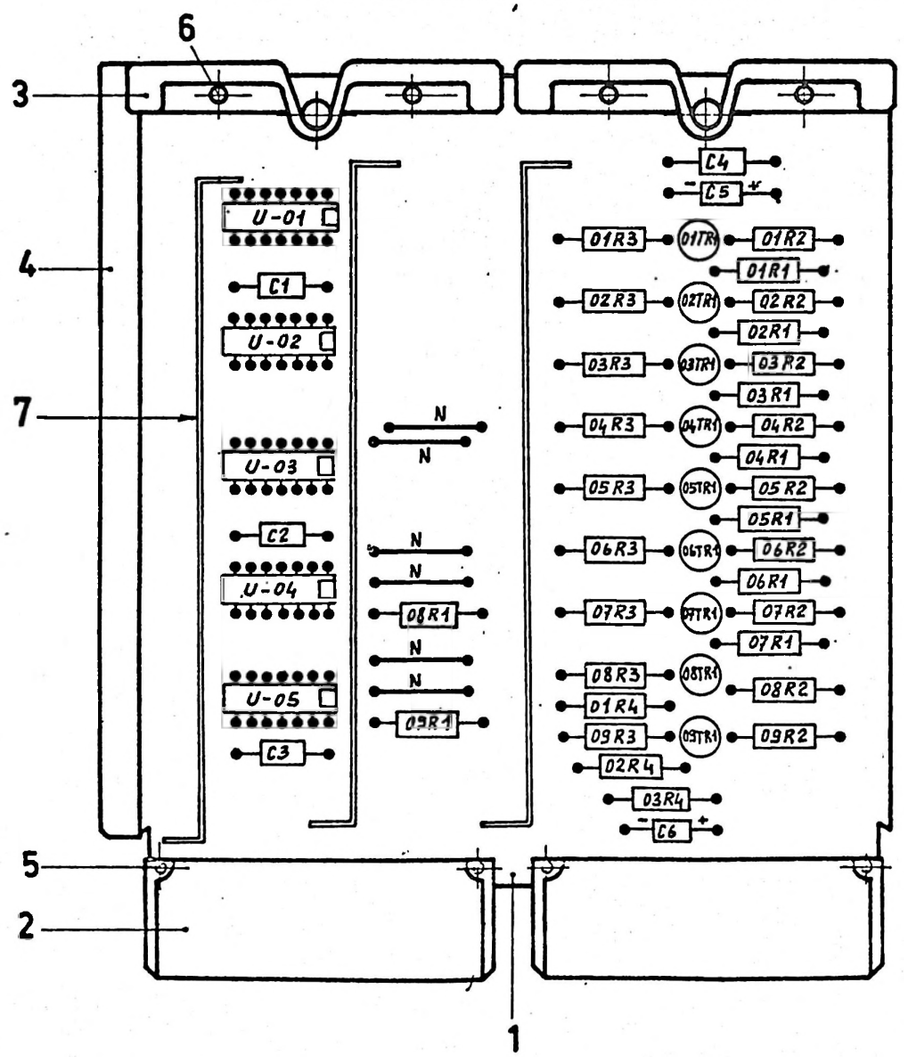

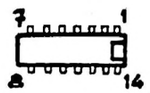

SEMICONDUTTORI SEMICONDUCTORS	
SIMBOLO SYMBOL	RIF.
U 01 ÷ U 05	8
TR1	14

CONDENSATORI CAPACITORS	
SIMBOLO SYMBOL	RIF.
C1 ÷ C4	9
C5 - C6	10

RESISTORI RESISTORS	
SIMBOLO SYMBOL	RIF.
R1	11
R2	12
R3	13
R4	16

VARI OTHER COMPONENTS	
SIMBOLO SYMBOL	RIF.
N	15

SE NON SPEC. DIVERSAM. UNLESS OTHERWISE SPEC.	U.M.	TOLL.	GEN.	FORI HOLES	ALBERI SHAFT	ANG.	✓	scale

Dis. Verone. Torati
Prod.Cont.

MAT.
TRATT.
TREAT.
FIN.

DESCR. STANDARD SCM 3
Piastrina Pwb
TRIN 2B
1 appl.

STAND.	REF.	UL	T.P.	ATT.	FORM	N° COD.	N° DIS. DRAW. N°	I M
						0610120 L	01553114 cont. 2 fa	b

Mod. 0723

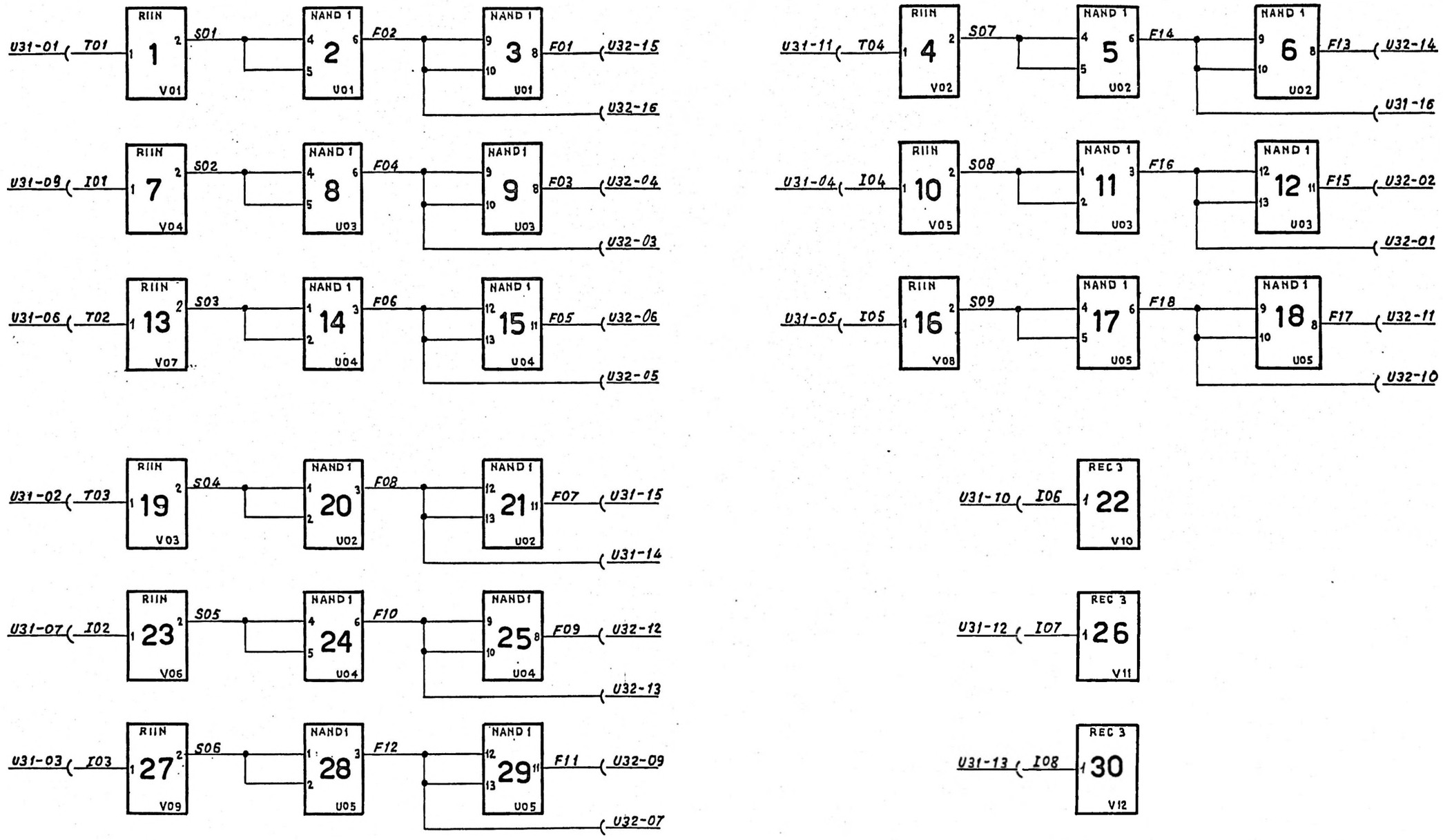

REV																	

CHAPTER 01

comp.
emiss.
appr.

STANDARD SCM3
PIASTRINA PWB TRIN 2B

appl.

sez.-sec.
loc.

N° 015531140
cont. su fo 3 fo 2

Cod. 3896C37 S

FIRMA SIGN	IND. ORIG.	GRUPPO-GROUP 01 02 03 04 05 06	ORD.APPL.	REV.	DATA

COD. ARG.	ATT. UL	ATT. UL	ATT. UL	ATT. UL	ATT. UL	ATT. UL	ATT. UL
COD. 0610 12 d.							SIGLA-NAME

QUANTIT. Sol. Bo : Sostituz. ut. Bx Variaz. Quant. Bx12 Utilizz. agg.

RIF. ITEM.	Nº DIS.-DRAW.No	Nº COD.	DESCR.	01	02	03	04	05	06	UM	TD
1.	01624812	0852988W	Supporto stampato TP054	1.							
2.	05013039	0834001T	Connettore femmina	2.							
3.	05013066	0839966R	Tett. per piastrina	2							
4.	05013067	0839965D	Guida x piastrina	1							
5		5613010D	Rivetto T1.2x8 OT.58 ricotto	4.							
6.		5613011E	Occhiello 1,5x7 OT58 ricotto	4							
7.	01833185	0837699H	Bandella di alimentazione x piast.	4.							
8.		5883122G	4N2	5							
9		5006485S	Cond. 3300 pF 200 V T10 polies.	4.							
10.		5041050Z	Cond. 1μF 35 VL. tant.	2							
11.		4924370M	R. Norm. Stab. 2,2 Kω T5 0.25 W	9							
12.		4924610R	R. Norm. Stab. 33 Kω T5 0.25 W	9							
13.		4924290R	R. Norm. Stab. 1,8 Kω T5 0.25 W	9							
14.		5835860R	TR. 1 W 8907	9							
15.		5701220W	Filo nudo rame stagn. 0.8	6.							
16.		4924210H	R. Norm. Stab. 1,5 Kω T5 0.25 W	3							

ST

TIT. STANDARD SCM 3 Piastrina Pwb TRIN 2B

COMP. Ferrarini

APPROV.

Honeywell
Honeywell Information Systems Italia

STAND.

TP

FOR.

Nº 01553114 1

CONT. SU FO. — FO. 3

Cod. 3596333

FIRMA SIGN.	IND. ORIG.	DESCR.	ORD. APPL.	REV.	DATA
Cast-93	0	Vedi F.V.	——	1	16·1·70

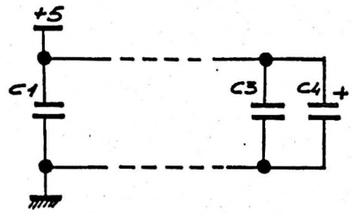

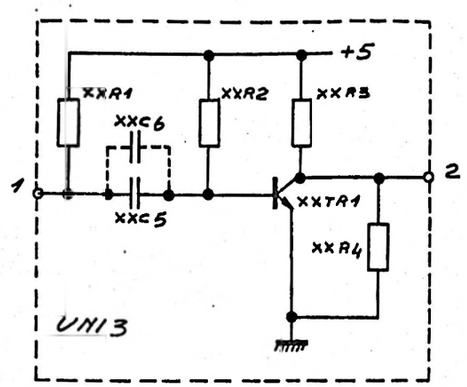

XX = 01÷04

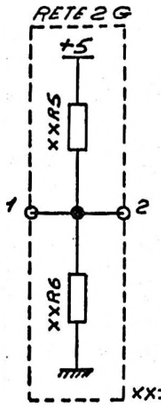

XX = 01÷03

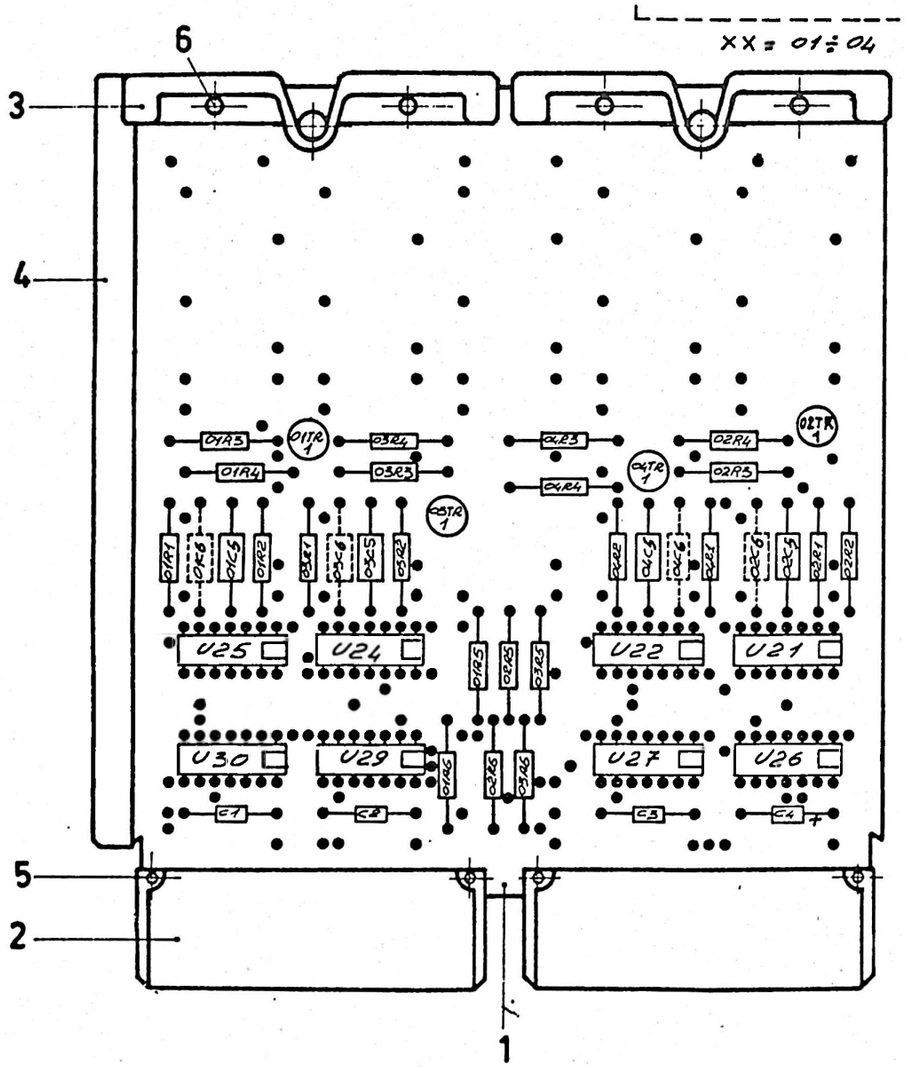

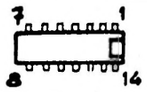

SEMICONDUTTORI SEMICONDUCTORS	
SIMBOLO SYMBOL	RIF.
U30-U26-	7
U29-U27	7
U25-U24-	8
U21-U22	8
TR1	11

CONDENSATORI CAPACITORS	
SIMBOLO SYMBOL	RIF.
C1÷C3	9
C4	10
C5	15

RESISTORI RESISTORS	
SIMBOLO SYMBOL	RIF.
R1	12
R2	13
R3	14
R4	13
R5	14
R6	17

VARI OTHER COMPONENTS	
SIMBOLO SYMBOL	RIF.

NOTE : PER IL MONTAGGIO DI "C6" VEDERE DISTINTA TEMPI UNIVIBRATORI DIS. 15024154

TO ASSEMBLY "C6" REFER VARIABLE ADJUSTMENT TABLE DWG. 15024154

SE NON SPEC. DIVERSAM. UNLESS OTHERWISE SPEC.	U.M.	TOLL. GEN.	FORI HOLES	ALBERI SHAFT	ANG.	✓	Scale

Prod.Cont. Dis. Taglino Tiorolo

MAT.

TRATT. TREAT.

FIN.

DESCR. STANDARD SCM 3
Piastrina Pwb
UNI3 2A

1 appl.

STAND.	REP.	U.L.	T.P.	ATT.	FORM	N° COD.	N° DIS. DRAW. N°	I M
						0610121 M	01553115 cont. 2 fa 9	1

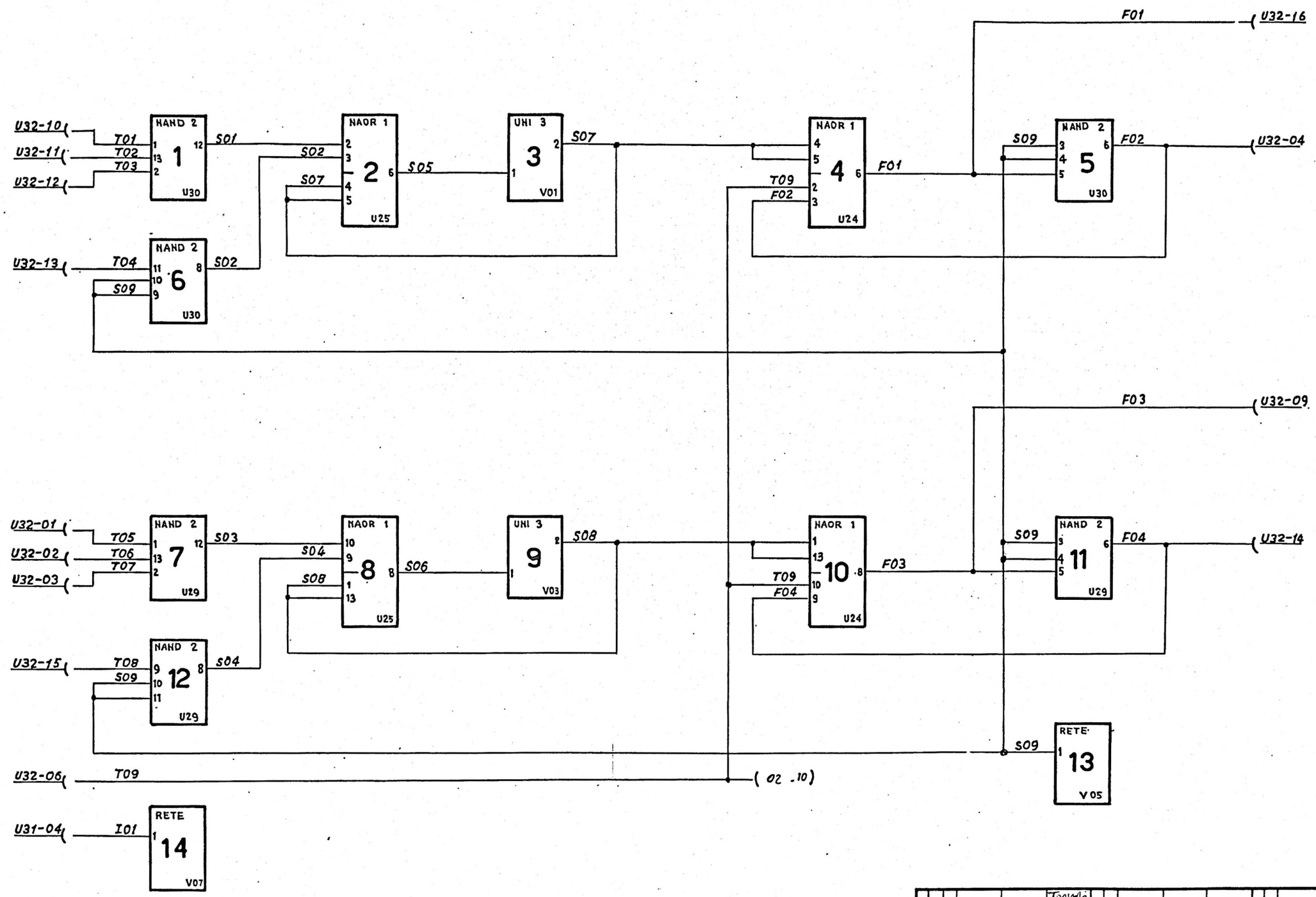

REV																	

CHAPTER 01

comp.
emiss.
appr.

STANDARD SCM3
PIASTRINA PWB

UNI3 2A

Pappl.

sez.-sec.
loc.

N° 015531150
cont. su fo 3 to 2

Cod. 3896037 S

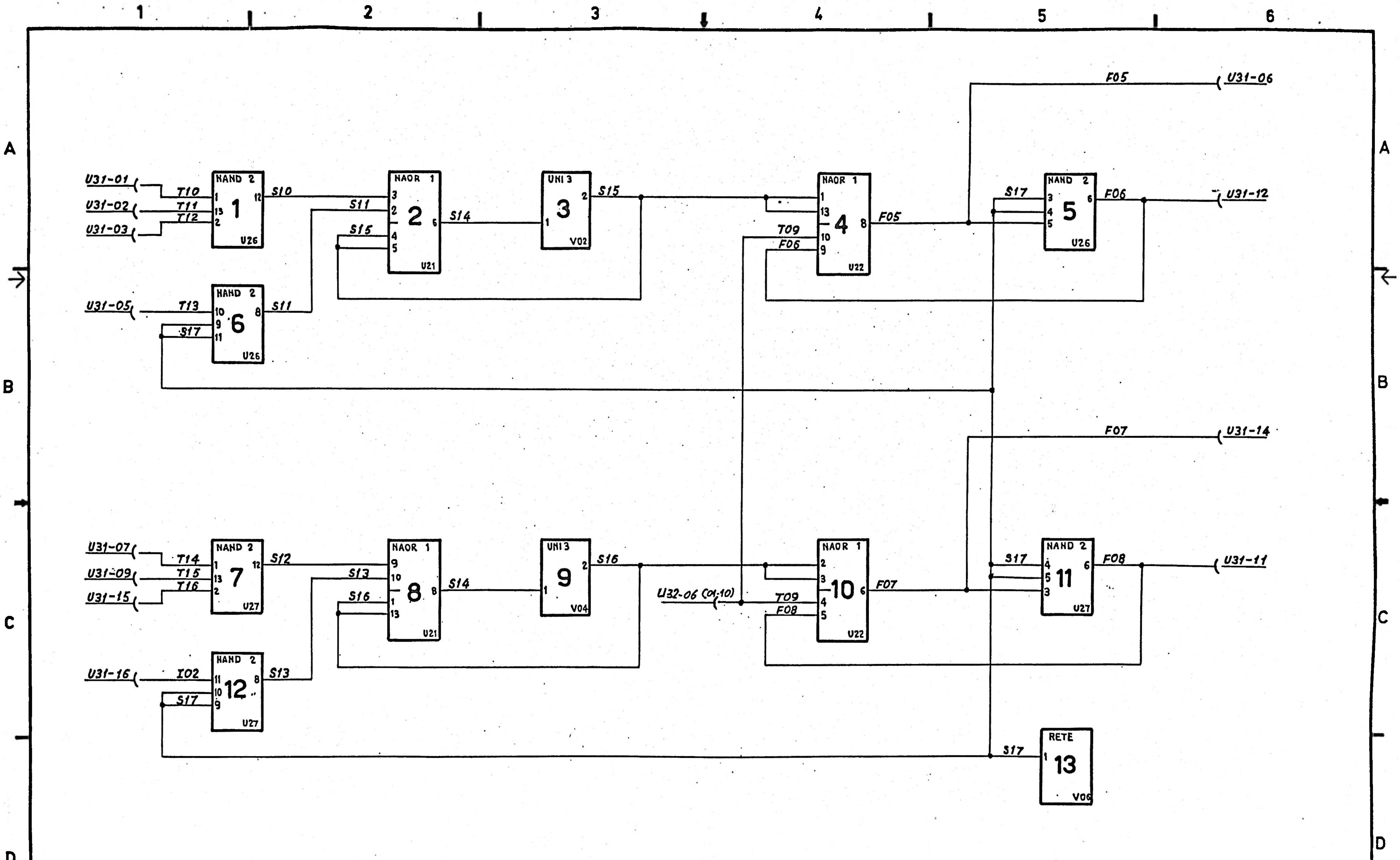

REV

CHAPTER 02

comp.

appr.

STANDARD SCM3
PIASTRINA Pwb UNI3 2A

N° 015531150

cont. su fo. 4 fo 3

Cod. 3896037 S

FIRMA SIGN	IND. ORIG.	GRUPPO-GROUP 01 02 03 04 05 06	ORD.APPL.	REV.	DATA

COD. ARG.	ATT.UL	ATT UL	ATT UL	ATT UL	ATT UL	ATT UL
COD. 06101214						SIGLA-NAME

QUANTIT. Col.80 : B=Nuova ut. B=Variaz. quant. B.12=Utilizz. sep.

RIF. ITEM	Nº DIS.-DRAW.No	Nº COD.	DESCR.	01	02	03	04	05	06	UM	TD
1.	01623830	0832707	Supporto stampato TP 0431	1.							
2.	05013032	0836001T	Conn. femmina	2.							
3.	05013066	0839966R	Tett. per piastr.	2.							
4.	05013067	0839965D	Guida x piastr.	1.							
5.		6613010D	Rivetto ø 1.2 x 8 Ot.58 ricotto	4.							
6.		6613011E	Occhiella 1.5 x 7 Ot.58 ricotto	4.							
7.		5883133E	3N3	4.							
8.		5883166E	204	4.							
9.		5006485S	Cond. 2300 p.f. 200V T10 polies	3.							
10.		5061050Z	Cond. 1 µf. 35 VL tant.	1.							
11.		5835860R	TR. 1W. 820Ω	4.							
12.		4913390V	R. Norm. Stab. 390 Ω 0.01 W	4.							
13.		4934527T	R Alta. Stab. 33 KΩ T2. 0.5 W	8.							
14.		4923770U	R. Norm. Stab. 560 Ω T5. 0.25 W	7.							
15.		5021435E	Cond. 82 p.f. VL 500 T5. polies	4.							
16.											
17.		4926130H	R. Norm. Stab. 1.2 KΩ T5. 0.25 W	3.							

ST

TIT. STANDARD SCM3 Piastrina Pwb UNI3 2A

COMP.	Honeywell	STAND.	TP	FOR.	Nº 01553115 2
APPROV.	Honeywell Information Systems Italia				CONT. SU FO. / FO. 4

Cod. 3496032 Z